SE-HSIN-35-SN-C Ionizzatore d'aria ad alta velocità — ugello standard

Ugello compatto ad aria ionizzata a 24 V DC per la pulizia localizzata e l'eliminazione dell'elettricità statica in macchine e sistemi automatizzati



FÖGE Elektronik GmbH · Presentstr. 3 · 63939 Wörth am Main · Germania · +49 9372 9809477 · sales@fogegmbh.com

Importante — installazione
Uso previsto
Limiti di funzionamento
Informazioni tecniche
Installazione
Collegamento di messa a terra
Collegamento elettrico
Guasti
Avvertenze
Manutenzione
Sicurezza
Responsabilità per vizi materiali
Messa fuori servizio e smaltimento

1 Importante — installazione

Per ottenere le migliori prestazioni e un uso sicuro dell'ugello ad aria antistatico SE-HSIN, seguire sempre le istruzioni riportate di seguito.

- Installazione corretta: dirigere il flusso d'aria ionizzata nel flusso di materiale all'interno del tubo per un'efficace neutralizzazione dell'elettricità statica.
- Non coprire, fasciare né ostruire il tubo dell'aria o i fori di uscita dell'aria. Ostruirli può ridurre il flusso d'aria ionizzata, diminuire le prestazioni e causare malfunzionamenti.
- Non installare l'ugello con i fori di uscita dell'aria rivolti verso l'alto; installarlo con i fori rivolti verso il basso, verso il bersaglio.
- Non collocare mai metallo dietro la parte da ionizzare. Ciò può ridurre l'efficacia della neutralizzazione dell'elettricità statica.

Salvo modifiche tecniche, errori e refusi. Questo documento è una traduzione dell'originale inglese e può contenere errori di traduzione.

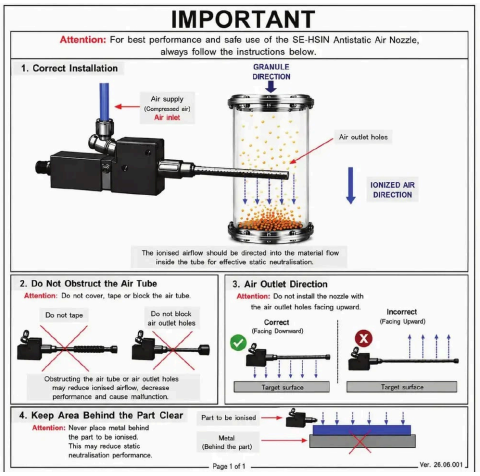

Installazione corretta della SE-HSIN

2 Uso previsto

L'ugello ad aria antistatico della serie SE-HSIN è progettato per l'uso in ambienti industriali in cui le cariche elettrostatiche e la contaminazione delle superfici devono essere tenute sotto controllo. Neutralizza l'elettricità statica e rimuove polvere, particelle e altri contaminanti dalle superfici da trattare per mezzo di aria compressa ionizzata.

È adatto alla produzione di componenti elettronici, alla lavorazione della plastica, al confezionamento, alla stampa, ai sistemi di ispezione ottica e ad altri processi industriali in cui l'elettricità statica può influire sulla qualità del prodotto, sulla produttività o sull'affidabilità del processo.

3 Limiti di funzionamento

Il sistema deve essere utilizzato entro i limiti indicati nei dati tecnici e in conformità alle specifiche tecniche e alle istruzioni di installazione.

Il sistema deve essere utilizzato in modo tale che, in caso di malfunzionamento o di guasto totale del sistema, non vengano messe in pericolo persone né danneggiate macchine o altri beni materiali. Nelle applicazioni rilevanti per la sicurezza adottare precauzioni aggiuntive per la sicurezza e la prevenzione dei danni.

4 Informazioni tecniche

Codice prodotto	SE-HSIN-35-SN-C (ugello standard)
Alimentazione	24 V DC tramite connettore M12 · 0,4 A · max. 9 W
Attacco aria	Tubo flessibile da 6 mm
Pressione dell'aria — aria secca e filtrata	6 bar
Pressione di ingresso	6 bar
Consumo di aria compressa	320 l/min (varia con l'ugello montato)
Velocità del flusso d'aria	14 m/s (varia con l'ugello montato)
Lancia in linea (tubo con ugello)	Tubo forato sull'adattatore per il collegamento del tubo flessibile · 100 / 150 / 200 / 250 / 300 mm (FG-AC-0070 … FG-AC-0074)
Livello di rumore	83 dB (varia con l'ugello montato)
Cavo	Cavo M12 a 4 poli (venduto separatamente)
Connettore di alimentazione	M12, 5 poli maschio — usare un cavo M12 a 4 poli

Salvo modifiche tecniche, errori e refusi. Questo documento è una traduzione dell'originale inglese e può contenere errori di traduzione.

LED di stato	H.V · OK · Status · Power
Emettitore	Tungsteno — lunga durata
Dimensioni della custodia	115,5 × 24 × 49,5 mm (senza adattatore per tubo)
Ambiente	Pulito, asciutto e privo di olio · 0 – 50 °C · max. 70 % UR senza condensa
Sicurezza	Senza scariche, corrente sulle punte < 250 µA · corrente del trasformatore max. 5 mA (con fusibile)
Conformità EMC	2014/30/UE — Direttiva EMC
Sicurezza elettrica	2014/35/UE — Direttiva Bassa Tensione

5 Installazione

Per far funzionare il sistema è necessario conoscere le istruzioni di montaggio. Le parole di segnalazione utilizzate sono spiegate nella sezione Sicurezza.

La SE-HSIN è dotata di una staffa di montaggio regolabile; il design con asole consente di regolare facilmente la posizione. Collegare il cavo di messa a terra in dotazione al punto di messa a terra sul lato frontale del dispositivo. Una corretta messa a terra è necessaria per un funzionamento sicuro e prestazioni affidabili.

Codice d'ordine	Accessorio
FG-AC-0070	Adattatore per il collegamento del tubo 100 mm
FG-AC-0071	Adattatore per il collegamento del tubo 150 mm
FG-AC-0072	Adattatore per il collegamento del tubo 200 mm
FG-AC-0073	Adattatore per il collegamento del tubo 250 mm
FG-AC-0074	Adattatore per il collegamento del tubo 300 mm
FG-AC-0075	Staffa di montaggio

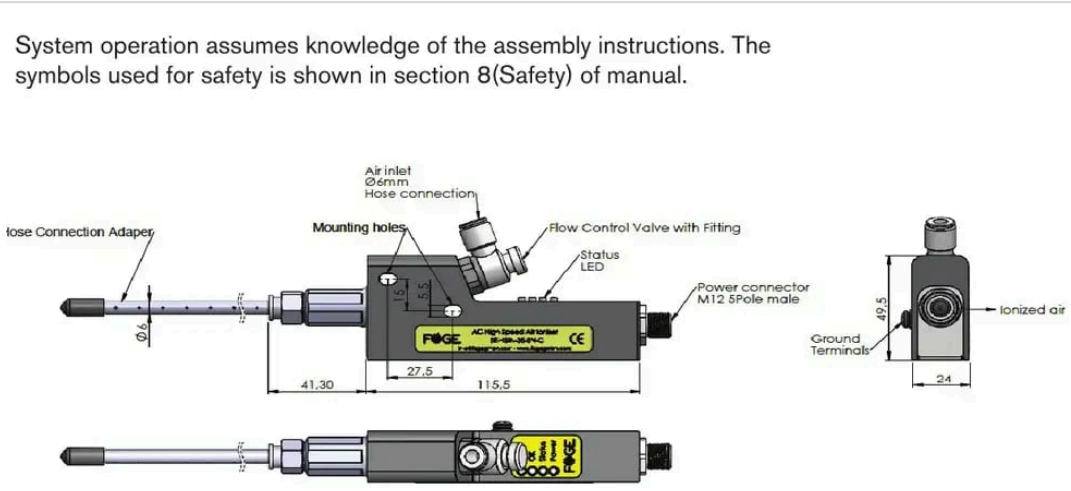

Dimensioni

Salvo modifiche tecniche, errori e refusi. Questo documento è una traduzione dell'originale inglese e può contenere errori di traduzione.



Staffa di montaggio

6 Collegamento di messa a terra

Collegare il cavo di messa a terra in dotazione al punto di messa a terra sul lato frontale del dispositivo, come illustrato di seguito. Fissare saldamente il capocorda sotto la vite di messa a terra.

⚠ Una corretta messa a terra è necessaria per un funzionamento sicuro e prestazioni affidabili del dispositivo.

- Utilizzare il cavo di messa a terra in dotazione.
- Assicurarsi che il collegamento di messa a terra sia serrato saldamente.
- Prima del funzionamento verificare che il cavo di messa a terra sia collegato correttamente.



Punto di messa a terra e installazione corretta

7 Collegamento elettrico

⚠ Non collegare né scollegare il connettore con l'alimentazione inserita. In caso contrario il prodotto potrebbe danneggiarsi.

- Alimentazione: 24 V DC tramite il connettore M12, 0,4 A, max. 9 W.
- Assegnazione dei pin come nel disegno quotato: 1 +24 V DC, 2 non utilizzato, 3 GND, 4 non utilizzato, 5 terra di protezione (PE).
- Collegare per primo il cavo di terra, prima di inserire l'alimentazione.
- Assicurarsi che tutti i collegamenti siano saldi e serrati correttamente. Un cablaggio errato può causare malfunzionamenti o danni.

Salvo modifiche tecniche, errori e refusi. Questo documento è una traduzione dell'originale inglese e può contenere errori di traduzione.

Pin	Funzione
1	+24 V DC (marrone)
2	Non utilizzato (bianco)
3	24 V – / GND (blu)
4	Non utilizzato (nero)
5	Terra di protezione, PE (giallo/verde)

8 Guasti

- Non aprire il prodotto in nessuno dei casi seguenti né in qualsiasi altro caso.
- Non aprire il prodotto in nessuno dei casi seguenti né in qualsiasi altro caso.

9 Avvertenze

- Collegare l'alimentazione e il dispositivo di visualizzazione/uscita nel rispetto delle norme di sicurezza per le apparecchiature elettriche.
- La tensione di alimentazione non deve superare i limiti specificati.
- Evitare urti e colpi al dispositivo.
- Proteggere il cavo da eventuali danni.

Possibili conseguenze in caso di inosservanza: rischio di lesioni da scossa elettrica; danneggiamento o distruzione del dispositivo.

10 Manutenzione

A causa del processo di ionizzazione, le particelle sospese nell'aria aderiscono alle punte emettitrici e si carbonizzano. Ciò riduce le prestazioni di ionizzazione. Tutte le barre antistatiche AC e DC devono essere controllate e pulite regolarmente con il kit di manutenzione dei prodotti antistatici FÖGE (liquido detergente e spazzole).

L'intervallo di pulizia dipende dal processo e dall'ambiente.

⚠ Spegnere (OFF) il dispositivo prima della pulizia e non riaccenderlo (ON) finché non è asciutto.

1. Pulire il dispositivo di controllo dell'elettricità statica con la spazzola di pulizia FÖGE.
2. Applicare una testina a spruzzo al flacone del liquido detergente.
3. Inumidire un panno con il liquido detergente e pulire il dispositivo di controllo dell'elettricità statica, prestando attenzione intorno agli emettitori.
4. Ripetere la spazzolatura e la pulizia fino a quando il dispositivo di controllo dell'elettricità statica è pulito.
5. Lucidare con cura le punte con un panno asciutto.

11 Sicurezza

Il funzionamento del sistema richiede la conoscenza delle istruzioni di montaggio. In queste istruzioni vengono utilizzate le seguenti parole di segnalazione:

Parola di segnalazione	Significato
AVVERTENZA	Indica una situazione pericolosa che, se non evitata, potrebbe causare la morte o lesioni gravi.
AVVISO	Indica una situazione che, se non evitata, può causare danni materiali.
SCOSSA ELETTRICA	Indica un rischio di scossa elettrica se le istruzioni non vengono rispettate.

Salvo modifiche tecniche, errori e refusi. Questo documento è una traduzione dell'originale inglese e può contenere errori di traduzione.

12 Responsabilità per vizi materiali

Tutti i componenti del dispositivo sono stati controllati e collaudati nello stabilimento di produzione per verificarne il funzionamento. Se, nonostante l'accurato controllo di qualità, dovessero comparire difetti, occorre informare immediatamente FÖGE o il proprio rivenditore.

La responsabilità per vizi materiali è di 12 mesi dalla consegna. In questo periodo le parti difettose, ad eccezione delle parti soggette a usura, vengono riparate o sostituite gratuitamente se il dispositivo viene restituito a FÖGE con spese di spedizione prepagate. Non sono coperti i danni causati da uso improprio, uso della forza o da riparazioni o modifiche eseguite da terzi. Le riparazioni vengono eseguite esclusivamente da FÖGE.

Non possono essere avanzate ulteriori pretese. Restano impregiudicati i diritti derivanti dal contratto di acquisto. In particolare, FÖGE non risponde di alcun danno consequenziale, speciale, indiretto o accidentale. Nell'interesse dell'ulteriore sviluppo, FÖGE si riserva il diritto di apportare modifiche costruttive senza preavviso.

13 Messa fuori servizio e smaltimento

Scollegare l'alimentazione e il cavo di uscita dal dispositivo.

Uno smaltimento non corretto può danneggiare l'ambiente. Smaltire il dispositivo, i suoi componenti e accessori, nonché i materiali di imballaggio, nel rispetto delle norme sul trattamento e sullo smaltimento dei rifiuti vigenti nel Paese e nella regione di utilizzo.

Salvo modifiche tecniche, errori e refusi. Questo documento è una traduzione dell'originale inglese e può contenere errori di traduzione.