SE-HSIN-35-SN-C Ioniseur d'air haute vitesse — buse standard

Buse compacte à air ionisé en 24 V DC pour le nettoyage ponctuel et l'élimination de l'électricité statique dans les machines et les systèmes automatisés



FÖGE Elektronik GmbH · Presentstr. 3 · 63939 Wörth am Main · Allemagne · +49 9372 9809477 · sales@fogegmbh.com

Important — installation
Usage prévu
Limites d'utilisation
Informations techniques
Installation
Raccordement de mise à la terre
Raccordement électrique
Défauts
Avertissements
Maintenance
Sécurité
Garantie des vices matériels
Mise hors service et élimination

1 Important — installation

Pour obtenir les meilleures performances et une utilisation sûre de la buse à air antistatique SE-HSIN, toujours respecter les instructions ci-dessous.

- Installation correcte : diriger le flux d'air ionisé vers le flux de matériau à l'intérieur du tube pour une neutralisation efficace de l'électricité statique.
- Ne pas recouvrir, masquer avec du ruban adhésif ni obstruer le tube d'air ou les orifices de sortie d'air. Les obstruer peut réduire le flux d'air ionisé, diminuer les performances et provoquer un dysfonctionnement.
- Ne pas installer la buse avec les orifices de sortie d'air orientés vers le haut ; l'installer avec les orifices orientés vers le bas, en direction de la cible.
- Ne jamais placer de métal derrière la pièce à ioniser. Cela peut réduire l'efficacité de la neutralisation de l'électricité statique.

Sous réserve de modifications techniques, d'erreurs et de fautes d'impression. Ce document est une traduction de l'original anglais et peut contenir des erreurs de traduction.

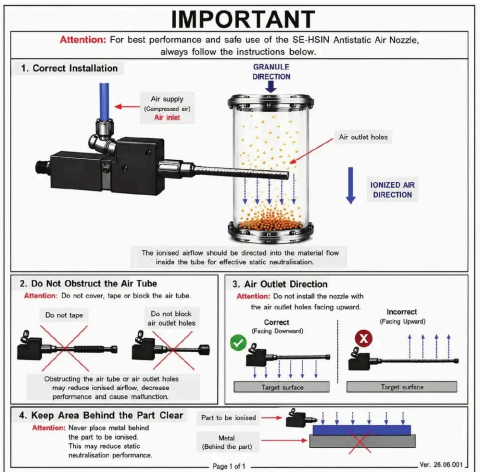

Installation correcte de la SE-HSIN

2 Usage prévu

La buse à air antistatique de la série SE-HSIN est conçue pour une utilisation en milieu industriel, là où les charges électrostatiques et la contamination des surfaces doivent être maîtrisées. Elle neutralise l'électricité statique et élimine la poussière, les particules et les autres contaminants des surfaces cibles au moyen d'air comprimé ionisé.

Elle convient à la fabrication électronique, à la transformation des matières plastiques, à l'emballage, à l'impression, aux systèmes d'inspection optique et aux autres procédés industriels dans lesquels l'électricité statique peut nuire à la qualité du produit, à la productivité ou à la fiabilité du procédé.

3 Limites d'utilisation

Le système doit être utilisé dans les limites indiquées dans les caractéristiques techniques et conformément aux spécifications techniques et aux instructions d'installation.

Le système doit être utilisé de manière à ce que, en cas de dysfonctionnement ou de défaillance totale du système, aucune personne ne soit mise en danger et aucune machine ni aucun autre bien matériel ne soit endommagé. Dans les applications relatives à la sécurité, prendre des précautions supplémentaires pour la sécurité et la prévention des dommages.

4 Informations techniques

Code produit	SE-HSIN-35-SN-C (buse standard)
Alimentation	24 V DC via connecteur M12 · 0,4 A · 9 W max.
Raccord d'air	Tuyau de 6 mm
Pression d'air — air sec et filtré	6 bar
Pression d'entrée	6 bar
Consommation d'air comprimé	320 l/min (varie avec la buse montée)
Vitesse du flux d'air	14 m/s (varie avec la buse montée)
Lance en ligne (tube à buse)	Tube perforé sur l'adaptateur de raccordement du tuyau · 100 / 150 / 200 / 250 / 300 mm (FG-AC-0070 … FG-AC-0074)
Niveau sonore	83 dB (varie avec la buse montée)
Câble	Câble M12 à 4 broches (vendu séparément)
Connecteur d'alimentation	M12, 5 broches mâle — utiliser un câble M12 à 4 broches

Sous réserve de modifications techniques, d'erreurs et de fautes d'impression. Ce document est une traduction de l'original anglais et peut contenir des erreurs de traduction.

LED d'état	H.V · OK · Status · Power
Émetteur	Tungstène — longue durée de vie
Dimensions du boîtier	115,5 × 24 × 49,5 mm (sans adaptateur de tuyau)
Environnement	Propre, sec et exempt d'huile · 0 – 50 °C · 70 % HR max. sans condensation
Sécurité	Sans décharge, courant des pointes < 250 µA · courant du transformateur 5 mA max. (avec fusible)
Conformité CEM	2014/30/UE — directive CEM
Sécurité électrique	2014/35/UE — directive Basse Tension

5 Installation

L'utilisation du système exige la connaissance des instructions de montage. Les mots de signalisation employés sont expliqués dans la section Sécurité.

La SE-HSIN est équipée d'un support de fixation réglable ; sa conception à fentes permet un réglage aisé de la position. Raccorder le câble de mise à la terre fourni au point de mise à la terre situé sur la face avant de l'appareil. Une mise à la terre correcte est nécessaire pour un fonctionnement sûr et des performances fiables.

Référence de commande	Accessoire
FG-AC-0070	Adaptateur de raccordement de tuyau 100 mm
FG-AC-0071	Adaptateur de raccordement de tuyau 150 mm
FG-AC-0072	Adaptateur de raccordement de tuyau 200 mm
FG-AC-0073	Adaptateur de raccordement de tuyau 250 mm
FG-AC-0074	Adaptateur de raccordement de tuyau 300 mm
FG-AC-0075	Support de fixation

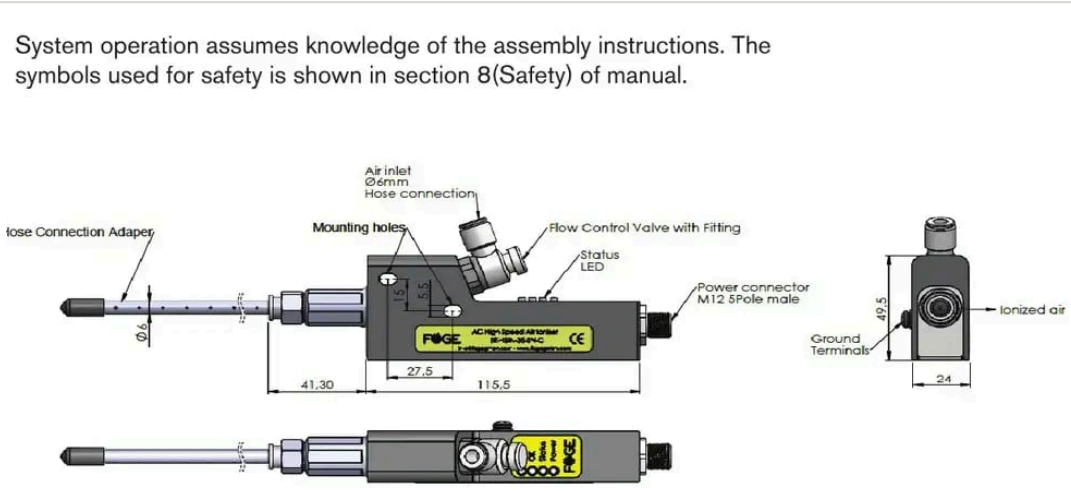

Dimensions

Sous réserve de modifications techniques, d'erreurs et de fautes d'impression. Ce document est une traduction de l'original anglais et peut contenir des erreurs de traduction.



Support de fixation

6 Raccordement de mise à la terre

Raccorder le câble de mise à la terre fourni au point de mise à la terre situé sur la face avant de l'appareil, comme illustré ci-dessous. Fixer solidement la cosse du câble sous la vis de mise à la terre.

⚠ Une mise à la terre correcte est nécessaire pour un fonctionnement sûr et des performances fiables de l'appareil.

- Utiliser le câble de mise à la terre fourni.
- S'assurer que le raccordement de mise à la terre est fermement serré.
- Avant la mise en service, vérifier que le câble de mise à la terre est correctement raccordé.



Point de mise à la terre et installation correcte

7 Raccordement électrique

⚠ Ne pas raccorder ni débrancher le connecteur sous tension. Cela peut endommager le produit.

- Alimentation : 24 V DC via le connecteur M12, 0,4 A, 9 W max.
- Affectation des broches comme sur le plan coté : 1 +24 V DC, 2 non utilisée, 3 GND, 4 non utilisée, 5 terre de protection (PE).
- Raccorder d'abord le câble de terre, avant de mettre sous tension.
- S'assurer que tous les raccordements sont fermes et correctement serrés. Un câblage incorrect peut provoquer un dysfonctionnement ou des dommages.

Sous réserve de modifications techniques, d'erreurs et de fautes d'impression. Ce document est une traduction de l'original anglais et peut contenir des erreurs de traduction.

Broche	Fonction
1	+24 V DC (marron)
2	Non utilisée (blanc)
3	24 V – / GND (bleu)
4	Non utilisée (noir)
5	Terre de protection, PE (jaune/vert)

8 Défauts

- Ne pas ouvrir le produit, que ce soit dans l'un des cas ci-dessous ou dans tout autre cas.
- Ne pas ouvrir le produit dans aucun des cas ci-dessous ni dans aucun autre cas.

9 Avertissements

- Raccorder l'alimentation et le dispositif d'affichage/de sortie conformément aux prescriptions de sécurité applicables au matériel électrique.
- La tension d'alimentation ne doit pas dépasser les limites indiquées.
- Éviter les chocs et les coups sur l'appareil.
- Protéger le câble contre les détériorations.

Conséquences possibles en cas de non-respect : risque de blessure par choc électrique ; endommagement ou destruction de l'appareil.

10 Maintenance

En raison du processus d'ionisation, les particules en suspension dans l'air se déposent sur les pointes émettrices et se carbonisent. Cela réduit les performances d'ionisation. Toutes les barres antistatiques AC et DC doivent être contrôlées et nettoyées régulièrement avec le kit de maintenance des produits antistatiques FÖGE (liquide de nettoyage et brosses).

L'intervalle de nettoyage dépend du process et de l'environnement.

⚠ Mettre l'appareil hors tension (OFF) avant le nettoyage et ne pas le remettre sous tension (ON) tant qu'il n'est pas sec.

1. Nettoyer le dispositif de maîtrise de l'électricité statique avec la brosse de nettoyage FÖGE.
2. Fixer une tête de pulvérisation sur le flacon contenant le liquide de nettoyage.
3. Humidifier un chiffon avec le liquide de nettoyage et essuyer le dispositif de maîtrise de l'électricité statique, en procédant avec soin autour des pointes émettrices.
4. Répéter le brossage et le nettoyage jusqu'à ce que le dispositif de maîtrise de l'électricité statique soit propre.
5. Lustrer soigneusement les pointes avec un chiffon sec.

11 Sécurité

L'utilisation du système exige de connaître les instructions de montage. Les mots d'avertissement suivants sont utilisés dans ces instructions :

Sous réserve de modifications techniques, d'erreurs et de fautes d'impression. Ce document est une traduction de l'original anglais et peut contenir des erreurs de traduction.

Mot d'avertissement	Signification
AVERTISSEMENT	Indique une situation dangereuse qui, si elle n'est pas évitée, peut entraîner la mort ou des blessures graves.
AVIS	Indique une situation qui, si elle n'est pas évitée, peut entraîner des dommages matériels.
CHOC ÉLECTRIQUE	Indique un risque de choc électrique si les instructions ne sont pas respectées.

12 Garantie des vices matériels

Tous les composants de l'appareil ont été contrôlés et testés quant à leur fonctionnement sur le site de production. Si des défauts apparaissent malgré notre contrôle qualité rigoureux, FÖGE ou votre revendeur doit en être informé immédiatement.

La garantie des vices matériels est de 12 mois à compter de la livraison. Pendant cette période, les pièces défectueuses, à l'exception des pièces d'usure, sont réparées ou remplacées gratuitement si l'appareil est retourné à FÖGE en port payé. Les dommages causés par une manipulation inappropriée, par l'usage de la force, ou par des réparations ou modifications effectuées par des tiers ne sont pas couverts. Les réparations sont effectuées exclusivement par FÖGE.

Aucune autre réclamation ne peut être formulée. Les droits découlant du contrat d'achat restent inchangés. En particulier, FÖGE n'est responsable d'aucun dommage consécutif, spécial, indirect ou accessoire. Dans l'intérêt du développement continu, FÖGE se réserve le droit d'apporter des modifications de conception sans préavis.

13 Mise hors service et élimination

Débrancher l'alimentation et le câble de sortie de l'appareil.

Une élimination incorrecte peut nuire à l'environnement. Éliminer l'appareil, ses composants et accessoires, ainsi que les matériaux d'emballage, conformément aux réglementations en matière de traitement et d'élimination des déchets applicables dans le pays et la région d'utilisation.

Sous réserve de modifications techniques, d'erreurs et de fautes d'impression. Ce document est une traduction de l'original anglais et peut contenir des erreurs de traduction.