SE-HSIN-35-SN-C Високоскоростен йонизатор на въздух — стандартна дюза

Компактна дюза за йонизиран въздух 24 V DC за локално почистване и премахване на статично електричество в машини и автоматизирани системи



FÖGE Elektronik GmbH · Presentstr. 3 · 63939 Wörth am Main · Германия · +49 9372 9809477 · sales@fogegmbh.com

Важно — монтаж
Предназначение
Граници на експлоатация
Техническа информация
Монтаж
Заземителна връзка
Електрическо свързване
Неизправности
Предупреждения
Поддръжка
Безопасност
Отговорност за материални дефекти
Извеждане от експлоатация и изхвърляне

1 Важно — монтаж

За най-добро действие и безопасна употреба на антистатичната въздушна дюза SE-HSIN винаги спазвайте инструкциите по-долу.

- Правилен монтаж: насочете йонизирания въздушен поток към потока от материал вътре в тръбата за ефективно неутрализиране на статичното електричество.
- Не покривайте, не облепвайте и не запушвайте въздушната тръба или изходните отвори за въздух. Запушването им може да намали йонизирания въздушен поток, да понижи ефективността и да причини неизправност.
- Не монтирайте дюзата с изходните отвори за въздух нагоре; монтирайте я с отворите надолу, към целта.
- Никога не поставяйте метал зад детайла, който ще се йонизира. Това може да намали ефективността на неутрализиране на статичното електричество.

Запазва се правото на технически промени, грешки и печатни грешки. Този документ е превод на английския оригинал и може да съдържа грешки в превода.

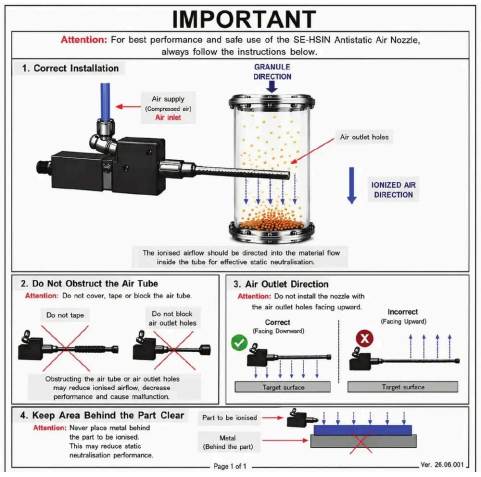

Правилен монтаж на SE-HSIN

2 Предназначение

Антистатичната въздушна дюза от серията SE-HSIN е предназначена за използване в промишлена среда, където електростатичните заряди и замърсяването на повърхностите трябва да се контролират. Тя неутрализира статичното електричество и премахва прах, частици и други замърсявания от целевите повърхности чрез йонизиран сгъстен въздух.

Подходяща е за производство на електроника, преработка на пластмаси, опаковане, печат, системи за оптична инспекция и други промишлени процеси, при които статичното електричество може да повлияе на качеството на продукта, производителността или надеждността на процеса.

3 Граници на експлоатация

Системата трябва да се експлоатира в границите, посочени в техническите данни, и в съответствие с техническите спецификации и инструкциите за монтаж.

Системата трябва да се използва по такъв начин, че при неизправност или пълен отказ на системата да не се застрашават хора и да не се повреждат машини или други материални ценности. При приложения, свързани с безопасността, вземете допълнителни мерки за безопасност и предотвратяване на щети.

4 Техническа информация

Код на продукта	SE-HSIN-35-SN-C (стандартна дюза)
Захранване	24 V DC през конектор M12 · 0,4 A · макс. 9 W
Връзка за въздух	Маркуч 6 mm
Налягане на въздуха — сух, филтриран въздух	6 bar
Входно налягане	6 bar
Разход на сгъстен въздух	320 l/min (променя се при монтирана дюза)
Скорост на въздушния поток	14 m/s (променя се при монтирана дюза)
Линейна тръба (тръба с дюза)	Перфорирана тръба върху адаптера за свързване на маркуч · 100 / 150 / 200 / 250 / 300 mm (FG-AC-0070 … FG-AC-0074)
Ниво на шум	83 dB (променя се при монтирана дюза)
Кабел	4-пинов кабел M12 (продава се отделно)
Конектор за захранване	M12, 5-пинов, мъжки — използвайте 4-пинов кабел M12

Запазва се правото на технически промени, грешки и печатни грешки. Този документ е превод на английския оригинал и може да съдържа грешки в превода.

LED индикатори за състоянието	H.V · OK · Status · Power
Емитер	Волфрам — дълъг срок на служба
Размери на корпуса	115,5 × 24 × 49,5 mm (без адаптер за маркуч)
Околна среда	Чисто, сухо и без масло · 0 – 50 °C · макс. 70 % отн. влажност без кондензация
Безопасност	Без разряди, ток на иглите < 250 µA · ток на трансформатора макс. 5 mA (с предпазител)
Съответствие с EMC	2014/30/EC — Директива за електромагнитна съвместимост
Електрическа безопасност	2014/35/EC — Директива за ниско напрежение

5 Монтаж

За работа със системата е необходимо познаване на инструкциите за монтаж. Използваните сигнални думи са обяснени в раздел Безопасност.

SE-HSIN е оборудван с регулируема монтажна конзола; прорезната конструкция позволява лесно регулиране на положението. Свържете доставения заземителен кабел към точката за заземяване на предната страна на устройството. Правилното заземяване е необходимо за безопасна работа и надеждно функциониране.

Код за поръчка	Аксесоар
FG-AC-0070	Адаптер за свързване на маркуч 100 mm
FG-AC-0071	Адаптер за свързване на маркуч 150 mm
FG-AC-0072	Адаптер за свързване на маркуч 200 mm
FG-AC-0073	Адаптер за свързване на маркуч 250 mm
FG-AC-0074	Адаптер за свързване на маркуч 300 mm
FG-AC-0075	Монтажна конзола

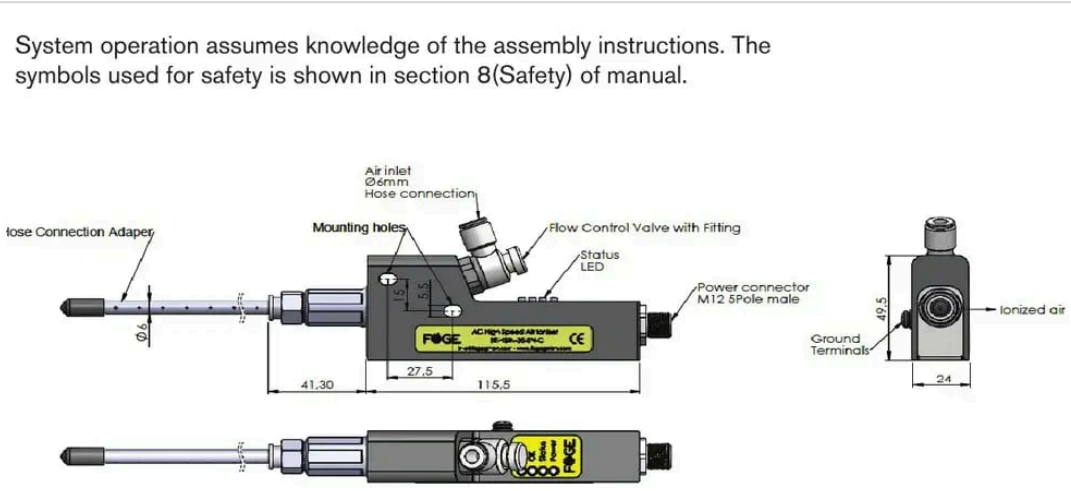

Размери

Запазва се правото на технически промени, грешки и печатни грешки. Този документ е превод на английския оригинал и може да съдържа грешки в превода.



Монтажна конзола

6 Заземителна връзка

Свържете доставения заземителен кабел към точката за заземяване на предната страна на устройството, както е показано по-долу. Закрепете надеждно кабелната обувка под заземителния винт.

⚠ Правилното заземяване е необходимо за безопасна работа и надеждно функциониране на устройството.

- Използвайте доставения заземителен кабел.
- Уверете се, че заземителната връзка е здраво затегната.
- Преди работа проверете дали заземителният кабел е свързан правилно.



Точка за заземяване и правилен монтаж

7 Електрическо свързване

⚠ Не свързвайте и не изключвайте конектора, докато е подадено захранване. Това може да повреди продукта.

- Захранване: 24 V DC през конектора M12, 0,4 A, макс. 9 W.
- Разпределение на изводите както в габаритния чертеж: 1 +24 V DC, 2 не се използва, 3 GND, 4 не се използва, 5 защитно заземяване (PE).
- Първо свържете заземителния кабел, преди да подадете захранване.
- Уверете се, че всички връзки са стабилни и добре затегнати. Неправилното свързване може да доведе до неизправност или повреда.

Запазва се правото на технически промени, грешки и печатни грешки. Този документ е превод на английския оригинал и може да съдържа грешки в превода.

Пин	Функция
1	+24 V DC (кафяв)
2	Не се използва (бял)
3	24 V – / GND (син)
4	Не се използва (черен)
5	Защитно заземяване, PE (жълто-зелен)

8 Неизправности

- Не отваряйте продукта в нито един от посочените по-долу случаи, нито във всеки друг случай.
- Не отваряйте продукта в нито един от посочените по-долу случаи, нито в друг случай.

9 Предупреждения

- Свържете захранването и устройството за индикация/изход в съответствие с правилата за безопасност при електрически съоръжения.
- Захранващото напрежение не трябва да надвишава посочените граници.
- Избягвайте удари и сътресения на устройството.
- Предпазвайте кабела от повреда.

Възможни последици при неспазване: опасност от нараняване от електрически удар; повреда или унищожаване на устройството.

10 Поддръжка

Вследствие на процеса на йонизация частиците във въздуха полепват по емисионните игли и овъгляват. Това намалява ефективността на йонизацията. Всички йонизиращи шини AC и DC трябва да се проверяват и почистват редовно с комплекта за поддръжка на антистатични продукти на FÖGE (почистваща течност и четки).

Интервалът на почистване зависи от процеса и от околната среда.

⚠ Изключете устройството (OFF) преди почистване и не го включвайте отново (ON), докато не изсъхне.

1. Почистете устройството за контрол на статичното електричество с почистващата четка на FÖGE.
2. Поставете пулверизатор на бутилката с почистващата течност.
3. Навлажнете кърпа с почистваща течност и забършете устройството за контрол на статичното електричество, като внимавате около емитерите.
4. Повтаряйте почистването с четка и кърпа, докато устройството за контрол на статичното електричество стане чисто.
5. Внимателно излъскайте иглите със суха кърпа.

11 Безопасност

За работа със системата е необходимо познаване на инструкциите за монтаж. В тези инструкции се използват следните сигнални думи:

Запазва се правото на технически промени, грешки и печатни грешки. Този документ е превод на английския оригинал и може да съдържа грешки в превода.

Сигнална дума	Значение
ПРЕДУПРЕЖДЕНИЕ	Означава опасна ситуация, която, ако не бъде избегната, може да доведе до смърт или тежко нараняване.
ВНИМАНИЕ	Означава ситуация, която, ако не бъде избегната, може да доведе до материални щети.
ЕЛЕКТРИЧЕСКИ УДАР	Означава опасност от електрически удар, ако инструкциите не се спазват.

12 Отговорност за материални дефекти

Всички компоненти на устройството са проверени и изпитани за функционалност в производствената база. Ако въпреки внимателния ни контрол на качеството възникнат дефекти, трябва незабавно да уведомите FÖGE или Вашия търговец.

Отговорността за материални дефекти е 12 месеца от доставката. В този срок дефектните части, с изключение на износващите се части, се ремонтират или заменят безплатно, ако устройството бъде върнато на FÖGE с предплатени транспортни разходи. Щети, причинени от неправилно боравене, прилагане на сила или от ремонти и модификации от трети лица, не се покриват. Ремонтите се извършват изключително от FÖGE.

Други претенции не могат да бъдат предявявани. Претенциите, произтичащи от договора за покупко-продажба, остават незасегнати. По-специално FÖGE не носи отговорност за косвени, специални, непреки или случайни щети. В интерес на по-нататъшното развитие FÖGE си запазва правото да прави конструктивни промени без предизвестие.

13 Извеждане от експлоатация и изхвърляне

Изключете захранването и изходния кабел от устройството.

Неправилното изхвърляне може да навреди на околната среда. Изхвърляйте устройството, неговите компоненти и аксесоари, както и опаковъчните материали в съответствие с разпоредбите за третиране и изхвърляне на отпадъци, приложими в държавата и региона на използване.

Запазва се правото на технически промени, грешки и печатни грешки. Този документ е превод на английския оригинал и може да съдържа грешки в превода.