SE-DCN-110 Listwa antystatyczna DC impulsowa z dyszami

Eliminacja ładunków elektrostatycznych DC impulsowym plus strumienie powietrza o dużej prędkości — usuwanie kurzu, rozdzielanie arkuszy i wypychanie z formy przy zasilaniu 24 V DC



FÖGE Elektronik GmbH · Presentstr. 3 · 63939 Wörth am Main · Niemcy · +49 9372 9809477 · sales@fogegmbh.com

Ważne: montaż
Przeznaczenie
Granice zastosowania
Informacje techniczne
Wymiary i montaż
Przyłącze elektryczne — M12
Wyświetlacz i elementy sterowania
Ostrzeżenia
Konserwacja
Bezpieczeństwo
Odpowiedzialność za wady materiałowe
Wycofanie z eksploatacji i utylizacja

1 Ważne: montaż

- Podczas montażu jonizatorów bez wspomagania powietrzem należy zawsze kierować ostrza emisyjne w stronę elementu. Dopuszczalny jest montaż pochylony do 45° od pionu; większy kąt pogarsza skuteczność jonizacji.
- Nie zakrywać jonizatora metalem i nie mocować metalu w pobliżu ostrzy emisyjnych.
- Nigdy nie umieszczać metalu za elementem poddawanym jonizacji. W przeciwnym razie eliminator ładunków elektrostatycznych nie może zneutralizować elementu.
- Uchwyt montażowy może być wykonany z metalu lub dowolnego innego materiału.
- Odległość montażu zależy od produktu antystatycznego — patrz informacje techniczne.

Z zastrzeżeniem zmian technicznych, błędów i pomyłek w druku. Ten dokument jest tłumaczeniem angielskiego oryginału i może zawierać błędy w tłumaczeniu.

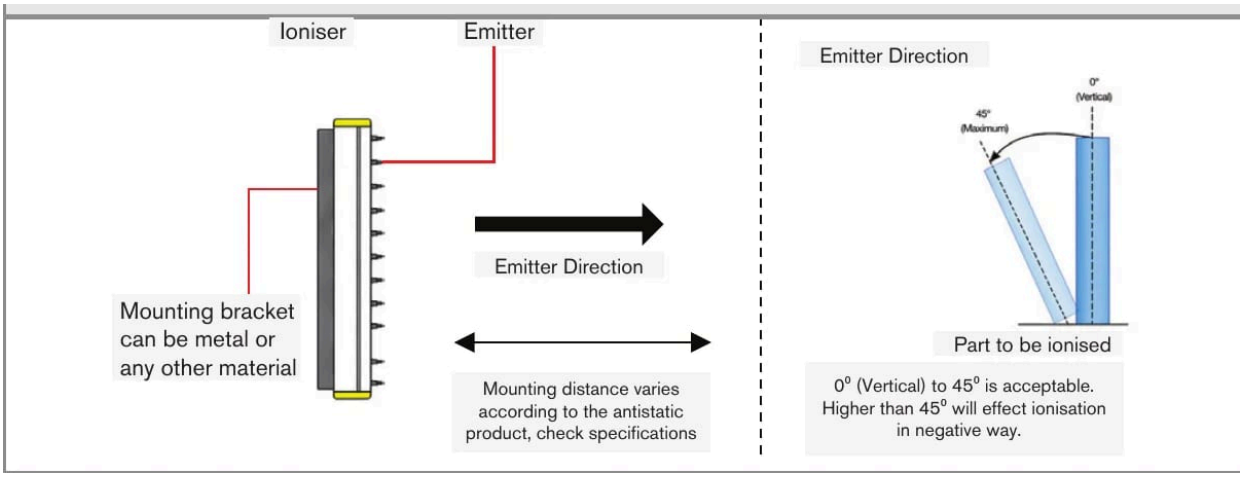

Kierunek ostrzy emisyjnych i dopuszczalne pochylenie (0° – 45°)

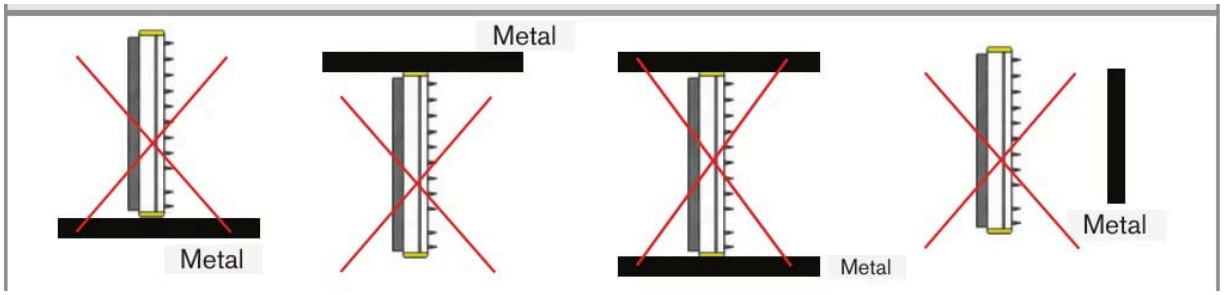

Nie przykrywać jonizatora metalem ani nie mocować metalu blisko ostrzy emisyjnych

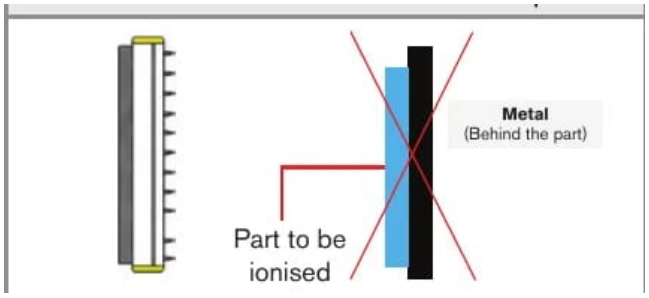

Nigdy nie umieszczać metalu za jonizowanym elementem

2 Przeznaczenie

Listwa antystatyczna z dyszami DC impulsowa SE-DCN jest przeznaczona do stosowania w obszarach przemysłowych. Eliminuje elektryczność statyczną i usuwa kurz z tworzyw sztucznych, szkła, tkanin, papieru i innych materiałów nieprzewodzących oraz pomaga rozdzielać elementy, które sklejają się z powodu ładunków statycznych.

Należy ją zasilać suchym, filtrowanym sprężonym powietrzem o ciśnieniu 6 bar przez wąż 10 mm.

3 Granice zastosowania

System należy eksploatować w granicach podanych w danych technicznych oraz zgodnie ze specyfikacją techniczną i instrukcją instalacji.

System należy stosować w taki sposób, aby w razie nieprawidłowego działania lub całkowitej awarii systemu nie zagrażać osobom ani nie uszkodzić maszyn lub innego mienia. W zastosowaniach związanych z bezpieczeństwem należy przedsięwziąć dodatkowe środki ostrożności w zakresie bezpieczeństwa i zapobiegania szkodom.

Z zastrzeżeniem zmian technicznych, błędów i pomyłek w druku. Ten dokument jest tłumaczeniem angielskiego oryginału i może zawierać błędy w tłumaczeniu.

4 Informacje techniczne

Kod produktu	SE-DCN-110-xxxx-C
Długość do zamówienia	300 – 2000 mm
Napięcie robocze	24 V DC (21 – 28 V)
Zasilanie (sprzedawane osobno)	SE-PSU-24-C-M12 (220 V AC na 24 V DC)
Złącze	M12, 5-stykowe — użyć 4-stykowego kabla M12
Jonizacja	DC impulsowy · 11 kV · bez wyładowań
Zasięg jonizacji	Do 600 mm
Przyłącze powietrza	Wąż 10 mm
Ciśnienie powietrza — suche, filtrowane powietrze	6 bar
Materiał ostrzy emisyjnych	Wolfram — długa żywotność
Wskazanie statusu	Dioda sygnalizacyjna LED
Montaż	Uchwyt montażowy M6 · zacisk uziemienia
Polaryzacja	DC impulsowy naprzemienny — zrównoważona emisja jonów
Środowisko	0 – 55 °C · maks. 70 % wilg. wzgl. bez kondensacji · IP66, w pełni uszczelnione (z odpowiednim kablem)
Bezpieczeństwo	Bez wyładowań, prąd ostrzy < 250 µA
Zgodność z EMC	2014/30/UE — dyrektywa EMC
Bezpieczeństwo elektryczne	2014/35/UE — dyrektywa niskonapięciowa

5 Wymiary i montaż

Obsługa systemu wymaga znajomości instrukcji montażu. Użyte hasła ostrzegawcze objaśniono w sekcji Bezpieczeństwo.

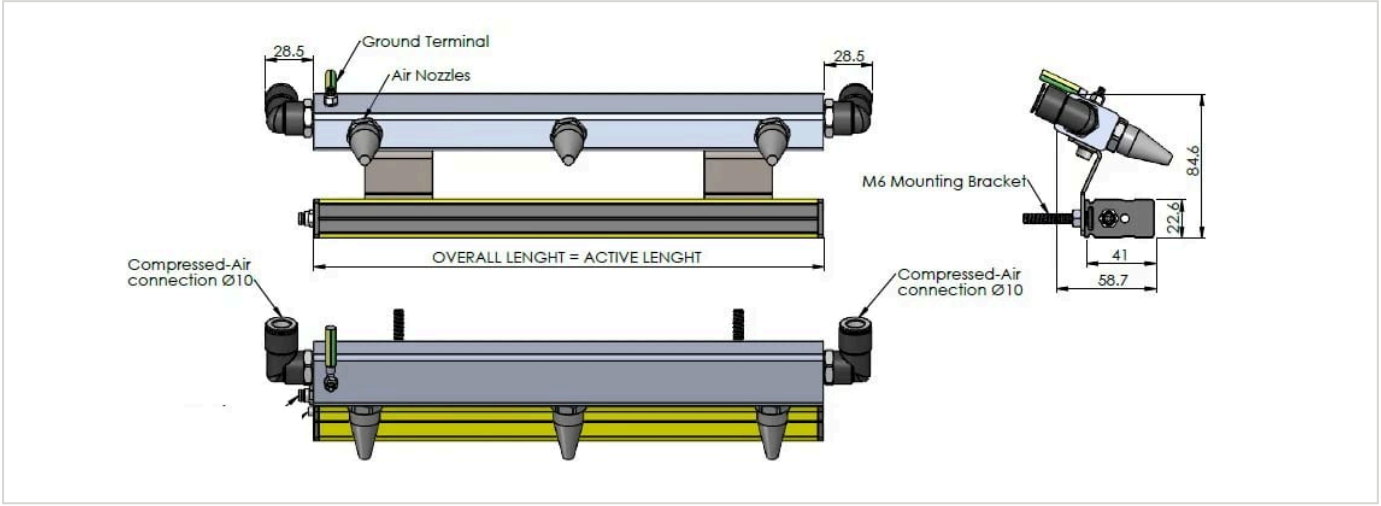

Z zastrzeżeniem zmian technicznych, błędów i pomyłek w druku. Ten dokument jest tłumaczeniem angielskiego oryginału i może zawierać błędy w tłumaczeniu.

6 Przyłącze elektryczne — M12

⚠ Nie wolno podłączać ani odłączać przy włączonym zasilaniu.

- Zasilanie: 24 V DC (21 – 28 V) przez złącze M12. Należy użyć zasilacza SE-PSU-24-C-M12 (sprzedawany osobno).
- Do przyłącza elektrycznego należy użyć 4-stykowego kabla M12. Złącze urządzenia ma 5 styków; środkowy styk jest zarezerwowany do programowania fabrycznego i nie jest używany przez 4-stykowy kabel.
- Zacisk uziemienia należy podłączyć do uziemienia.

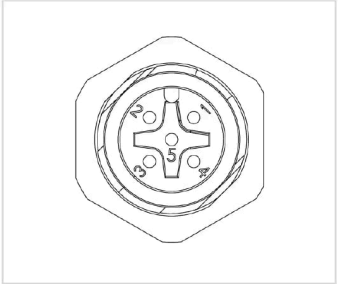

Złącze urządzenia M12, numeracja styków

7 Wyświetlacz i elementy sterowania

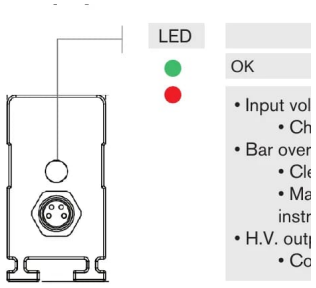

Diody LED statusu

Wskazania diody LED statusu	Działanie
OK	—
Napięcie wejściowe poza zakresem 21 – 28 V	Należy sprawdzić napięcie wejściowe na listwie.
Listwa przeciążona	Wyczyścić listwę. Należy upewnić się, że położenie listwy jest zgodne z niniejszą instrukcją.
Nieprawidłowe wyjście wysokiego napięcia (HV)	Należy skontaktować się z FÖGE lub z dystrybutorem.

8 Ostrzeżenia

- Zasilanie oraz urządzenie wyświetlające/wyjściowe należy podłączać zgodnie z przepisami bezpieczeństwa dla urządzeń elektrycznych.
- Napięcie zasilania nie może przekraczać podanych granic.
- Unikać wstrząsów i uderzeń urządzenia.
- Chronić kabel przed uszkodzeniem.

Możliwe skutki nieprzestrzegania: ryzyko obrażeń w wyniku porażenia prądem; uszkodzenie lub zniszczenie urządzenia.

9 Konserwacja

W wyniku procesu jonizacji cząstki unoszące się w powietrzu osadzają się na ostrzach emisyjnych i ulegają zwęgleniu. Obniża to skuteczność jonizacji. Wszystkie listwy antystatyczne AC i DC należy regularnie kontrolować i czyścić za pomocą zestawu do konserwacji produktów antystatycznych FÖGE (płyn czyszczący i szczotki).

Częstotliwość czyszczenia zależy od procesu i otoczenia.

Z zastrzeżeniem zmian technicznych, błędów i pomyłek w druku. Ten dokument jest tłumaczeniem angielskiego oryginału i może zawierać błędy w tłumaczeniu.

⚠ Przed czyszczeniem wyłączyć urządzenie (OFF) i nie włączać go ponownie (ON), dopóki nie wyschnie.

1. Wyczyścić urządzenie do kontroli elektryczności statycznej szczotką czyszczącą FÖGE.
2. Założyć głowicę spryskującą na butelkę z płynem czyszczącym.
3. Zwilżyć ściereczkę płynem czyszczącym i przetrzeć urządzenie do kontroli elektryczności statycznej, zachowując ostrożność wokół ostrzy emisyjnych.
4. Powtarzać szczotkowanie i czyszczenie, aż urządzenie do kontroli elektryczności statycznej będzie czyste.
5. Ostrożnie wypolerować ostrza suchą ściereczką.

10 Bezpieczeństwo

Obsługa systemu wymaga znajomości instrukcji montażu. W niniejszej instrukcji stosowane są następujące słowa sygnalizacyjne:

Słowo sygnalizacyjne	Znaczenie
OSTRZEŻENIE	Oznacza sytuację niebezpieczną, która, jeśli jej nie uniknąć, może prowadzić do śmierci lub poważnych obrażeń.
UWAGA	Oznacza sytuację, która, jeśli jej nie uniknąć, może prowadzić do szkód materialnych.
PORAŻENIE PRĄDEM	Oznacza ryzyko porażenia prądem w razie nieprzestrzegania instrukcji.

11 Odpowiedzialność za wady materiałowe

Wszystkie elementy urządzenia zostały skontrolowane i przetestowane pod kątem działania w zakładzie produkcyjnym. Jeżeli mimo starannej kontroli jakości wystąpią wady, należy niezwłocznie powiadomić firmę FÖGE lub swojego sprzedawcę.

Odpowiedzialność za wady materiałowe wynosi 12 miesięcy od dostawy. W tym okresie wadliwe części, z wyjątkiem części zużywalnych, są naprawiane lub wymieniane bezpłatnie, jeżeli urządzenie zostanie odesłane do firmy FÖGE na koszt nadawcy. Szkody spowodowane niewłaściwym użytkowaniem, użyciem siły albo naprawami lub modyfikacjami wykonanymi przez osoby trzecie nie są objęte odpowiedzialnością. Naprawy wykonuje wyłącznie firma FÖGE.

Dalsze roszczenia nie mogą być zgłaszane. Roszczenia wynikające z umowy kupna pozostają nienaruszone. W szczególności firma FÖGE nie ponosi odpowiedzialności za jakiekolwiek szkody następcze, szczególne, pośrednie lub przypadkowe. W interesie dalszego rozwoju firma FÖGE zastrzega sobie prawo do wprowadzania zmian konstrukcyjnych bez uprzedzenia.

12 Wycofanie z eksploatacji i utylizacja

Odłączyć od urządzenia zasilanie i kabel wyjściowy.

Nieprawidłowa utylizacja może szkodzić środowisku. Urządzenie, jego elementy i akcesoria oraz materiały opakowaniowe należy utylizować zgodnie z przepisami dotyczącymi przetwarzania i utylizacji odpadów obowiązującymi w kraju i regionie użytkowania.

Z zastrzeżeniem zmian technicznych, błędów i pomyłek w druku. Ten dokument jest tłumaczeniem angielskiego oryginału i może zawierać błędy w tłumaczeniu.