SE-DCN-110 Barra antistatica con ugelli DC pulsata

Eliminazione dell'elettricità statica DC pulsata più getti d'aria ad alta velocità — rimozione della polvere, separazione dei fogli e distacco dagli stampi da 24 V DC



FÖGE Elektronik GmbH · Presentstr. 3 · 63939 Wörth am Main · Germania · +49 9372 9809477 · sales@fogegmbh.com

Importante: montaggio
Uso previsto
Limiti di funzionamento
Informazioni tecniche
Dimensioni e installazione
Collegamento elettrico — M12
Display e comandi
Avvertenze
Manutenzione
Sicurezza
Responsabilità per vizi materiali
Messa fuori servizio e smaltimento

1 Importante: montaggio

- Quando si installano ionizzatori senza assistenza ad aria, rivolgere sempre gli emettitori verso la parte. È ammesso un montaggio inclinato fino a 45° rispetto alla verticale; un angolo maggiore riduce le prestazioni di ionizzazione.
- Non coprire lo ionizzatore con metallo e non fissare metallo vicino alle punte emettitrici.
- Non collocare mai metallo dietro la parte da ionizzare. In caso contrario l'eliminatore di elettricità statica non può neutralizzare la parte.
- La staffa di montaggio può essere di metallo o di qualsiasi altro materiale.
- La distanza di montaggio dipende dal prodotto antistatico: consultare le informazioni tecniche.

Salvo modifiche tecniche, errori e refusi. Questo documento è una traduzione dell'originale inglese e può contenere errori di traduzione.

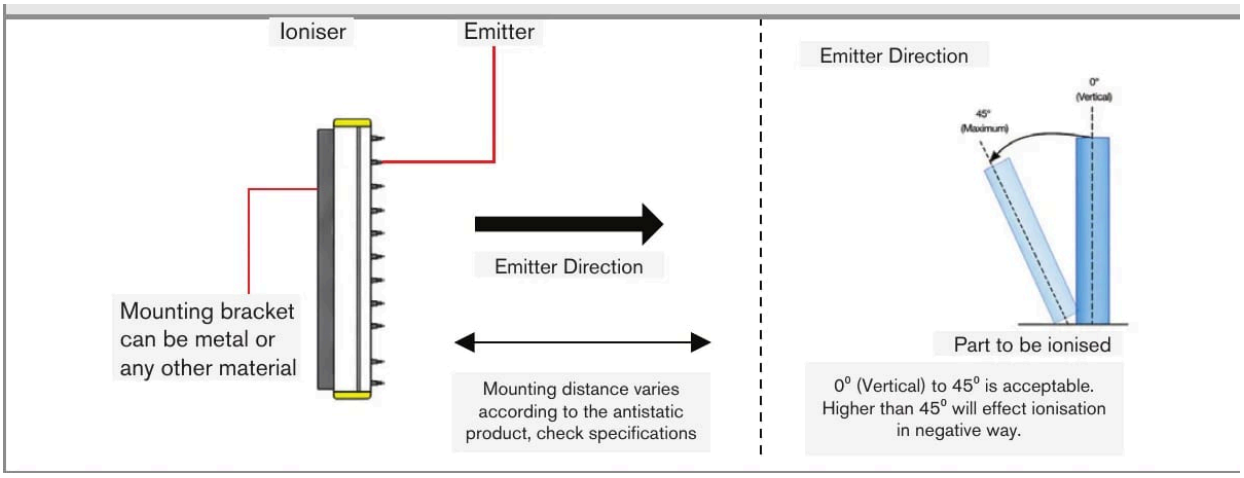

Direzione delle punte emettitrici e inclinazione ammessa (0° – 45°)

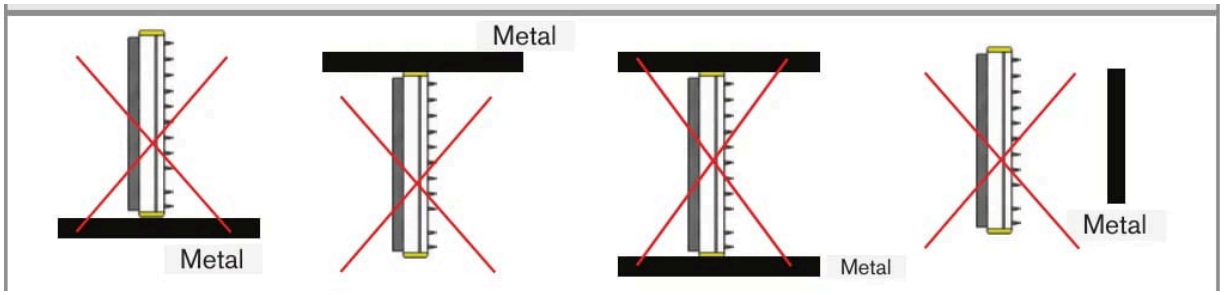

Non coprire lo ionizzatore con metallo né fissare metallo vicino alle punte emettitrici

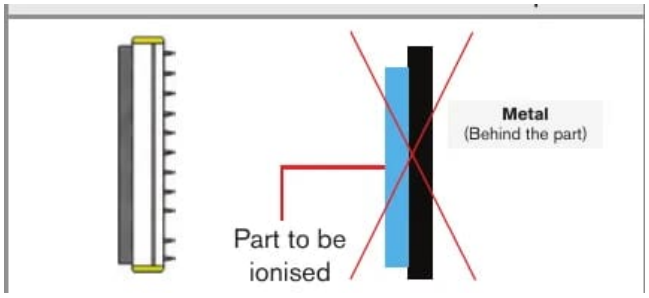

Non collocare mai metallo dietro la parte da ionizzare

2 Uso previsto

La barra antistatica DC pulsata con ugelli SE-DCN è progettata per l'uso in ambienti industriali. Neutralizza l'elettricità statica e rimuove la polvere da plastica, vetro, tessuto, carta e altri materiali non conduttivi, e aiuta a separare le parti che aderiscono tra loro a causa dell'elettricità statica.

Farla funzionare con aria compressa secca e filtrata a 6 bar attraverso un tubo da 10 mm.

3 Limiti di funzionamento

Il sistema deve essere utilizzato entro i limiti indicati nei dati tecnici e in conformità alle specifiche tecniche e alle istruzioni di installazione.

Il sistema deve essere utilizzato in modo tale che, in caso di malfunzionamento o di guasto totale del sistema, non vengano messe in pericolo persone né danneggiate macchine o altri beni materiali. Nelle applicazioni rilevanti per la sicurezza adottare precauzioni aggiuntive per la sicurezza e la prevenzione dei danni.

Salvo modifiche tecniche, errori e refusi. Questo documento è una traduzione dell'originale inglese e può contenere errori di traduzione.

4 Informazioni tecniche

Codice prodotto	SE-DCN-110-xxxx-C
Lunghezza per l'ordine	300 – 2000 mm
Tensione di esercizio	24 V DC (21 – 28 V)
Alimentazione (venduta separatamente)	SE-PSU-24-C-M12 (da 220 V AC a 24 V DC)
Connettore	M12, 5 poli — usare un cavo M12 a 4 poli
Ionizzazione	DC pulsata · 11 kV · senza scariche
Raggio d'azione della ionizzazione	Fino a 600 mm
Attacco aria	Tubo flessibile da 10 mm
Pressione dell'aria — aria secca e filtrata	6 bar
Materiale delle punte emettitrici	Tungsteno — lunga durata
Indicazione di stato	LED di segnalazione
Montaggio	Staffa di montaggio M6 · morsetto di terra
Polarità	DC pulsata alternata — emissione di ioni bilanciata
Ambiente	0 – 55 °C · max. 70 % UR senza condensa · IP66, completamente sigillato (con cavo adatto)
Sicurezza	Senza scariche, corrente sulle punte < 250 µA
Conformità EMC	2014/30/UE — Direttiva EMC
Sicurezza elettrica	2014/35/UE — Direttiva Bassa Tensione

5 Dimensioni e installazione

Per far funzionare il sistema è necessario conoscere le istruzioni di montaggio. Le parole di segnalazione utilizzate sono spiegate nella sezione Sicurezza.

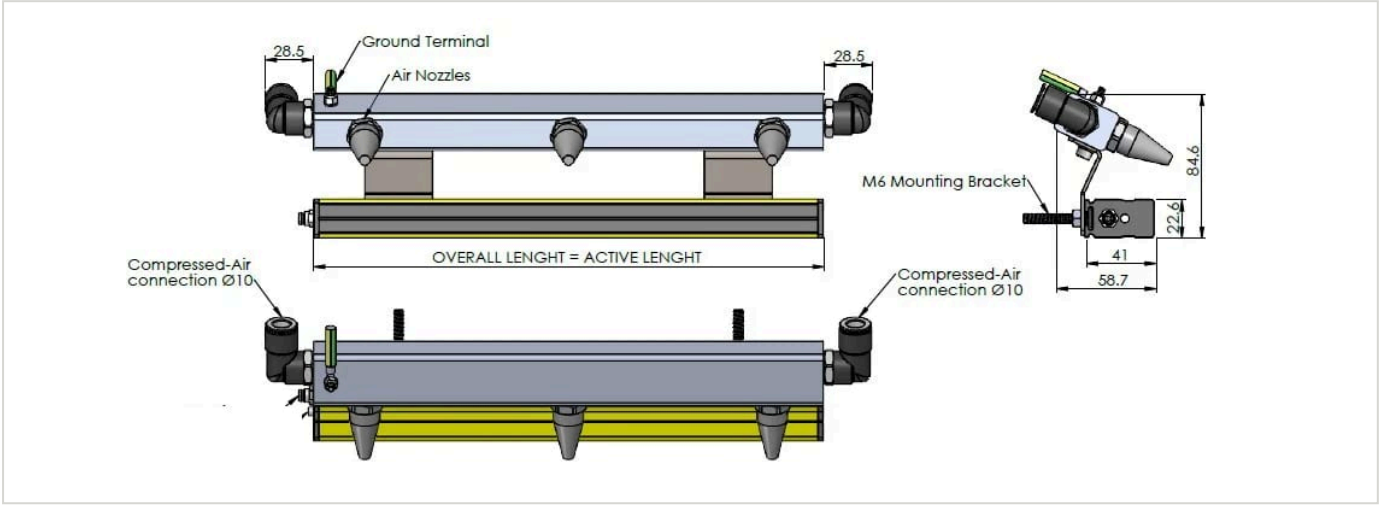

Salvo modifiche tecniche, errori e refusi. Questo documento è una traduzione dell'originale inglese e può contenere errori di traduzione.

6 Collegamento elettrico — M12

⚠ Non collegare né scollegare con l'alimentazione inserita.

- Alimentazione: 24 V DC (21 – 28 V) tramite il connettore M12. Utilizzare l'alimentatore SE-PSU-24-C-M12 (venduto separatamente).
- Per il collegamento elettrico utilizzare un cavo M12 a 4 pin. Il connettore del dispositivo ha 5 pin; il pin centrale è riservato alla programmazione in fabbrica e non è utilizzato dal cavo a 4 pin.
- Collegare il morsetto di terra alla terra.

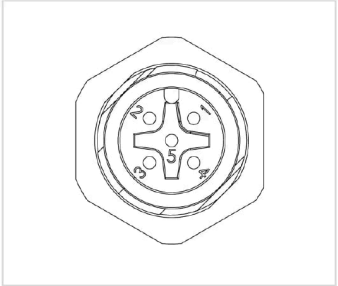

Connettore M12 del dispositivo, numerazione dei pin

7 Display e comandi

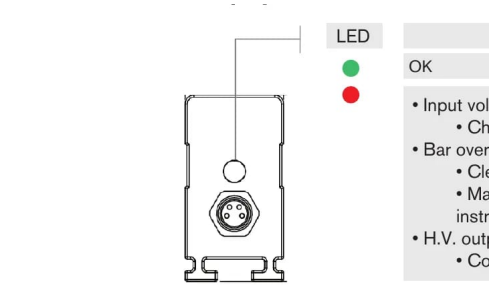

LED di stato

Indicazione del LED di stato	Azione
OK	—
Tensione di ingresso al di fuori del campo di 21 – 28 V	Controllare la tensione di ingresso sulla barra.
Barra sovraccarica	Pulire la barra. Assicurarsi che il posizionamento della barra sia conforme a queste istruzioni.
Uscita AT non corretta	Contattare FÖGE o il proprio distributore.

8 Avvertenze

- Collegare l'alimentazione e il dispositivo di visualizzazione/uscita nel rispetto delle norme di sicurezza per le apparecchiature elettriche.
- La tensione di alimentazione non deve superare i limiti specificati.
- Evitare urti e colpi al dispositivo.
- Proteggere il cavo da eventuali danni.

Possibili conseguenze in caso di inosservanza: rischio di lesioni da scossa elettrica; danneggiamento o distruzione del dispositivo.

9 Manutenzione

A causa del processo di ionizzazione, le particelle sospese nell'aria aderiscono alle punte emettitrici e si carbonizzano. Ciò riduce le prestazioni di ionizzazione. Tutte le barre antistatiche AC e DC devono essere controllate e pulite regolarmente con il kit di manutenzione dei prodotti antistatici FÖGE (liquido detergente e spazzole).

L'intervallo di pulizia dipende dal processo e dall'ambiente.

Salvo modifiche tecniche, errori e refusi. Questo documento è una traduzione dell'originale inglese e può contenere errori di traduzione.

⚠ Spegnere (OFF) il dispositivo prima della pulizia e non riaccenderlo (ON) finché non è asciutto.

1. Pulire il dispositivo di controllo dell'elettricità statica con la spazzola di pulizia FÖGE.
2. Applicare una testina a spruzzo al flacone del liquido detergente.
3. Inumidire un panno con il liquido detergente e pulire il dispositivo di controllo dell'elettricità statica, prestando attenzione intorno agli emettitori.
4. Ripetere la spazzolatura e la pulizia fino a quando il dispositivo di controllo dell'elettricità statica è pulito.
5. Lucidare con cura le punte con un panno asciutto.

10 Sicurezza

Il funzionamento del sistema richiede la conoscenza delle istruzioni di montaggio. In queste istruzioni vengono utilizzate le seguenti parole di segnalazione:

Parola di segnalazione	Significato
AVVERTENZA	Indica una situazione pericolosa che, se non evitata, potrebbe causare la morte o lesioni gravi.
AVVISO	Indica una situazione che, se non evitata, può causare danni materiali.
SCOSSA ELETTRICA	Indica un rischio di scossa elettrica se le istruzioni non vengono rispettate.

11 Responsabilità per vizi materiali

Tutti i componenti del dispositivo sono stati controllati e collaudati nello stabilimento di produzione per verificarne il funzionamento. Se, nonostante l'accurato controllo di qualità, dovessero comparire difetti, occorre informare immediatamente FÖGE o il proprio rivenditore.

La responsabilità per vizi materiali è di 12 mesi dalla consegna. In questo periodo le parti difettose, ad eccezione delle parti soggette a usura, vengono riparate o sostituite gratuitamente se il dispositivo viene restituito a FÖGE con spese di spedizione prepagate. Non sono coperti i danni causati da uso improprio, uso della forza o da riparazioni o modifiche eseguite da terzi. Le riparazioni vengono eseguite esclusivamente da FÖGE.

Non possono essere avanzate ulteriori pretese. Restano impregiudicati i diritti derivanti dal contratto di acquisto. In particolare, FÖGE non risponde di alcun danno consequenziale, speciale, indiretto o accidentale. Nell'interesse dell'ulteriore sviluppo, FÖGE si riserva il diritto di apportare modifiche costruttive senza preavviso.

12 Messa fuori servizio e smaltimento

Scollegare l'alimentazione e il cavo di uscita dal dispositivo.

Uno smaltimento non corretto può danneggiare l'ambiente. Smaltire il dispositivo, i suoi componenti e accessori, nonché i materiali di imballaggio, nel rispetto delle norme sul trattamento e sullo smaltimento dei rifiuti vigenti nel Paese e nella regione di utilizzo.

Salvo modifiche tecniche, errori e refusi. Questo documento è una traduzione dell'originale inglese e può contenere errori di traduzione.