SE-DCN-110 Impulzusüzemű DC fúvókás antisztatikus rúd

Impulzusüzemű DC statikus töltés-semlegesítés plusz nagy sebességű légsugarak — poreltávolítás, lapok szétválasztása és szerszámleválasztás 24 V DC-ről



FÖGE Elektronik GmbH · Presentstr. 3 · 63939 Wörth am Main · Németország · +49 9372 9809477 · sales@fogegmbh.com

Fontos — szerelés
Rendeltetésszerű használat
Üzemeltetési korlátok
Műszaki információk
Méretek és telepítés
Elektromos csatlakozás — M12
Kijelzés és kezelőszervek
Figyelmeztetések
Karbantartás
Biztonság
Felelősség anyaghibákért
Üzemen kívül helyezés és ártalmatlanítás

1 Fontos — szerelés

- Levegőtámogatás nélküli ionizátorok felszerelésekor az emittereket mindig az alkatrész felé kell irányítani. A függőlegestől legfeljebb 45°-os dőlésszögű szerelés megengedett; ennél nagyobb szög csökkenti az ionizáció hatékonyságát.
- Az ionizátort nem szabad fémmel letakarni, és az emitter tűk közelében sem szabad fémet rögzíteni.
- Az ionizálandó alkatrész mögé soha nem szabad fémet helyezni. Ellenkező esetben a statikus töltéseket semlegesítő készülék nem tudja semlegesíteni az alkatrészt.
- A rögzítőkonzol fémből vagy bármilyen más anyagból készülhet.
- A felszerelési távolság az antisztatikus terméktől függ — lásd a műszaki információkat.

A műszaki változtatások, hibák és nyomdahibák jogát fenntartjuk. Ez a dokumentum az angol eredeti fordítása, és fordítási hibákat tartalmazhat.

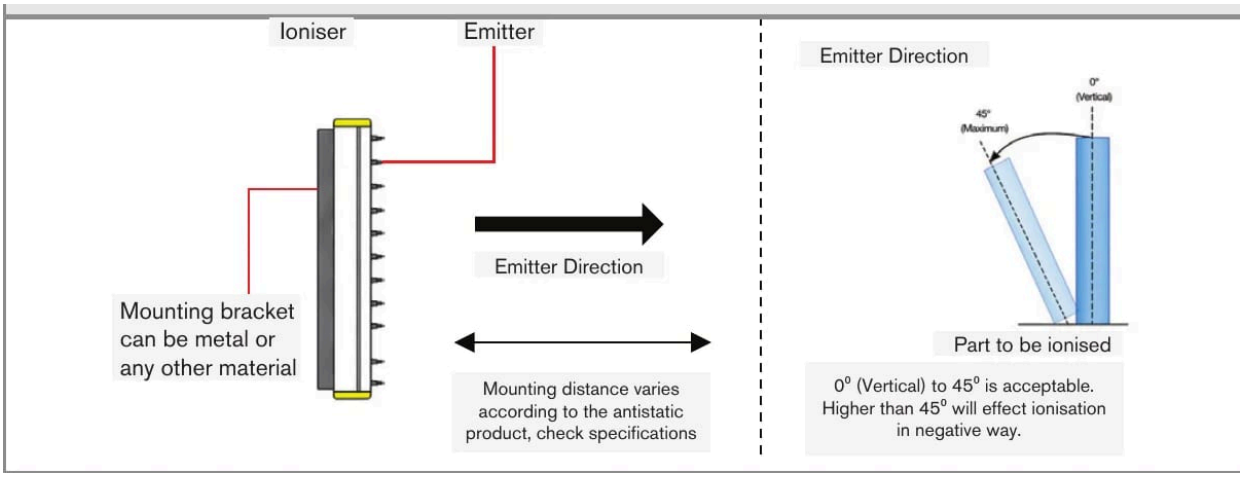

Az emitterek iránya és a megengedett dőlésszög (0° – 45°)

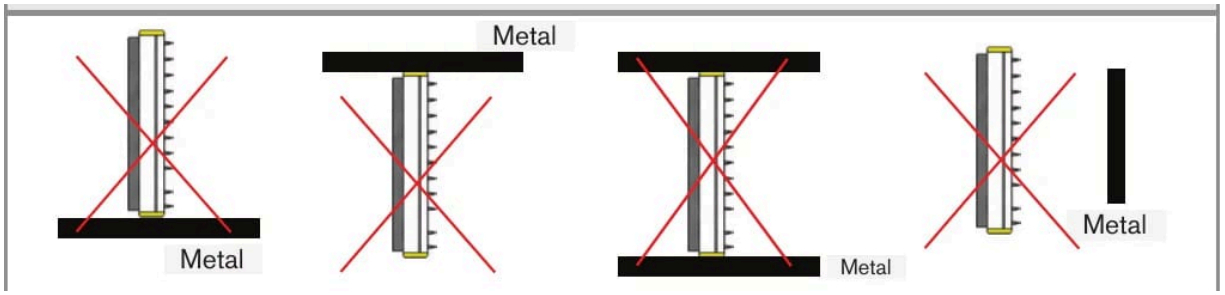

Ne takarja le az ionizátort fémmel, és ne rögzítsen fémet az emitter tűk közelében

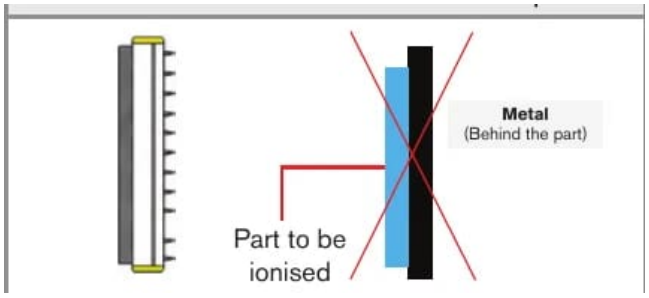

Soha ne helyezzen fémet az ionizálandó alkatrész mögé

2 Rendeltetésszerű használat

Az SE-DCN impulzusüzemű DC fúvókás antisztatikus rúd ipari környezetben való használatra készült. Semlegesíti a statikus elektromosságot, eltávolítja a port a műanyagról, üvegről, szövetről, papírról és egyéb nem vezető anyagokról, és segít szétválasztani a statikus töltés miatt összetapadt alkatrészeket.

Száraz, szűrt, 6 bar nyomású sűrített levegővel üzemeltesse, 10 mm-es tömlőn keresztül.

3 Üzemeltetési korlátok

A rendszert a műszaki adatokban megadott határokon belül, a műszaki specifikációknak és a telepítési utasításoknak megfelelően kell üzemeltetni.

A rendszert úgy kell használni, hogy a rendszer meghibásodása vagy teljes kiesése esetén senki ne kerüljön veszélybe, és ne sérüljenek meg gépek vagy egyéb anyagi javak. Biztonsággal összefüggő alkalmazásokban további óvintézkedéseket kell tenni a biztonság és a károk megelőzése érdekében.

A műszaki változtatások, hibák és nyomdahibák jogát fenntartjuk. Ez a dokumentum az angol eredeti fordítása, és fordítási hibákat tartalmazhat.

4 Műszaki információk

Termékkód	SE-DCN-110-xxxx-C
Rendelési hossz	300 – 2000 mm
Üzemi feszültség	24 V DC (21 – 28 V)
Tápellátás (külön kapható)	SE-PSU-24-C-M12 (220 V AC-ról 24 V DC-re)
Csatlakozó	M12, 5 érintkezős — 4 érintkezős M12 kábelt használjon
Ionizáció	Impulzusüzemű DC · 11 kV · kisülésmentes
Ionizációs hatótávolság	Legfeljebb 600 mm
Levegőcsatlakozás	10 mm-es tömlő
Levegőnyomás — száraz, szűrt levegő	6 bar
Emitter tűk anyaga	Volfrám — hosszú élettartam
Állapotjelzés	Jelző LED
Rögzítés	M6 rögzítőkonzol · földelő kapocs
Polaritás	Váltakozó impulzusüzemű DC — kiegyensúlyozott ionkibocsátás
Környezet	0 – 55 °C · max. 70 % rel. páratart., páralecsapódás nélkül · IP66, teljesen zárt (megfelelő kábellel)
Biztonság	Kisülésmentes, tűáram < 250 µA
EMC-megfelelőség	2014/30/EU — EMC irányelv
Elektromos biztonság	2014/35/EU — Kisfeszültségű irányelv

5 Méretek és telepítés

A rendszer üzemeltetéséhez ismerni kell a szerelési utasításokat. A használt jelzőszavak magyarázatát a Biztonság című szakasz tartalmazza.

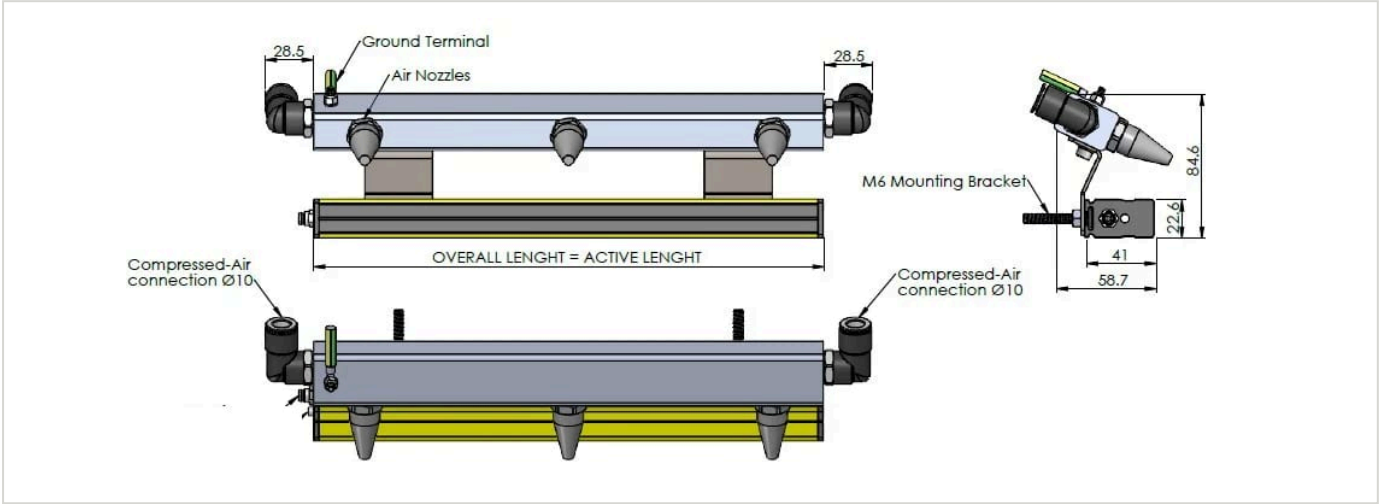

A műszaki változtatások, hibák és nyomdahibák jogát fenntartjuk. Ez a dokumentum az angol eredeti fordítása, és fordítási hibákat tartalmazhat.

6 Elektromos csatlakozás — M12

⚠ Feszültség alatt ne csatlakoztassa és ne válassza le.

- Tápfeszültség: 24 V DC (21 – 28 V) az M12 csatlakozón keresztül. Használja az SE-PSU-24-C-M12 tápegységet (külön kapható).
- Az elektromos csatlakoztatáshoz 4 érintkezős M12 kábelt használjon. A készülék csatlakozója 5 érintkezős; a középső érintkező a gyári programozás számára fenntartott, és a 4 érintkezős kábel nem használja.
- A földelőcsatlakozót kösse a földre.

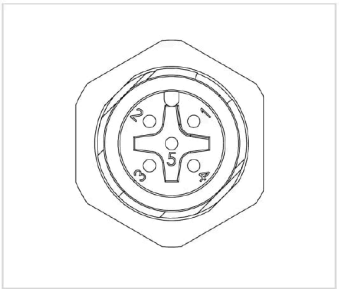

M12 készülékcsatlakozó, érintkezők számozása

7 Kijelzés és kezelőszervek

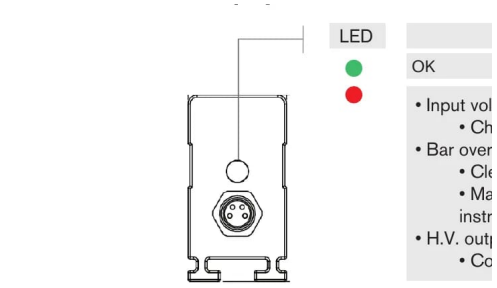

Állapot-LED-ek

Állapot-LED jelzése	Teendő
OK	—
A bemeneti feszültség a 21 – 28 V tartományon kívül van	Ellenőrizze a rúdnál mért bemeneti feszültséget.
A rúd túlterhelt	Tisztítsa meg a rudat. Győződjön meg arról, hogy a rúd elhelyezése megfelel ezeknek az utasításoknak.
A nagyfeszültségű kimenet nem megfelelő	Forduljon a FÖGE-hez vagy a forgalmazóhoz.

8 Figyelmeztetések

- A tápellátást és a kijelző-/kimeneti eszközt az elektromos berendezésekre vonatkozó biztonsági előírásoknak megfelelően kell csatlakoztatni.
- A tápfeszültség nem haladhatja meg a megadott határértékeket.
- Kerülni kell a készülék rázkódását és ütődését.
- A kábelt védeni kell a sérülésektől.

A figyelmen kívül hagyás lehetséges következményei: áramütés okozta sérülés veszélye; a készülék károsodása vagy tönkremenetele.

9 Karbantartás

Az ionizációs folyamat következtében a levegőben lévő részecskék rátapadnak az emitter tűkre, és elszenesednek. Ez csökkenti az ionizáció hatékonyságát. Valamennyi AC és DC ionizáló rudat rendszeresen ellenőrizni és tisztítani kell a FÖGE antisztatikus termékek karbantartó készletével (tisztítófolyadék és kefék).

A műszaki változtatások, hibák és nyomdahibák jogát fenntartjuk. Ez a dokumentum az angol eredeti fordítása, és fordítási hibákat tartalmazhat.

A tisztítás gyakorisága a folyamattól és a környezettől függ.

> **⚠ Tisztítás előtt KI kell kapcsolni a készüléket, és addig nem szabad visszakapcsolni (BE), amíg meg nem száradt.**

1. Tisztítsa meg a statikus elektromosságot kezelő készüléket a FÖGE tisztítókefével.
2. Helyezzen szórófejet a tisztítófolyadékot tartalmazó palackra.
3. Nedvesítsen meg egy kendőt tisztítófolyadékkal, és törölje át vele a statikus elektromosságot kezelő készüléket, az emittereknél óvatosan eljárva.
4. Ismételje a kefélést és a tisztítást, amíg a statikus elektromosságot kezelő készülék tiszta nem lesz.
5. Száraz kendővel óvatosan fényesítse a tűket.

10 Biztonság

A rendszer üzemeltetéséhez ismerni kell a szerelési utasítást. Ebben az útmutatóban a következő jelzőszavakat használjuk:

Jelzőszó	Jelentés
FIGYELMEZTETÉS	Olyan veszélyes helyzetet jelöl, amely elkerülés hiányában halált vagy súlyos sérülést okozhat.
FIGYELEM	Olyan helyzetet jelöl, amely elkerülés hiányában anyagi kárt okozhat.
ÁRAMÜTÉS	Áramütés veszélyét jelöli, ha az utasításokat nem tartják be.

11 Felelősség anyaghibákért

A készülék valamennyi alkatrészét a gyártóüzemben ellenőriztük, és működőképességét teszteltük. Ha gondos minőség-ellenőrzésünk ellenére hibák lépnek fel, haladéktalanul értesíteni kell a FÖGE-t vagy a forgalmazót.

Az anyaghibákért való felelősség a szállítástól számított 12 hónapig áll fenn. Ezen időszak alatt a hibás alkatrészeket – a kopó alkatrészek kivételével – díjmentesen megjavítjuk vagy kicseréljük, ha a készüléket előre fizetett szállítási költséggel visszaküldik a FÖGE-hez. A szakszerűtlen kezelésből, erőszak alkalmazásából, valamint harmadik fél által végzett javításokból vagy módosításokból eredő károkra a felelősség nem terjed ki. A javításokat kizárólag a FÖGE végzi.

Ezen túlmenő igények nem érvényesíthetők. Az adásvételi szerződésből eredő igényeket ez nem érinti. A FÖGE különösen nem felel semmilyen következményi, különleges, közvetett vagy járulékos kárért. A továbbfejlesztés érdekében a FÖGE fenntartja a jogot a konstrukció előzetes értesítés nélküli módosítására.

12 Üzemen kívül helyezés és ártalmatlanítás

Le kell választani a készülékről a tápellátást és a kimeneti kábelt.

A szakszerűtlen ártalmatlanítás károsíthatja a környezetet. A készüléket, alkatrészeit és tartozékait, valamint a csomagolóanyagokat a felhasználás szerinti országban és régióban hatályos hulladékkezelési és ártalmatlanítási előírásoknak megfelelően kell ártalmatlanítani.

A műszaki változtatások, hibák és nyomdahibák jogát fenntartjuk. Ez a dokumentum az angol eredeti fordítása, és fordítási hibákat tartalmazhat.