SE-DCN-110 Barre ionisante à buses DC pulsé

Élimination de l'électricité statique en DC pulsé et jets d'air à grande vitesse — dépoussiérage, séparation de feuilles et démoulage en 24 V DC



FÖGE Elektronik GmbH · Presentstr. 3 · 63939 Wörth am Main · Allemagne · +49 9372 9809477 · sales@fogegmbh.com

Important — montage
Usage prévu
Limites d'utilisation
Informations techniques
Dimensions et installation
Raccordement électrique — M12
Affichage et commandes
Avertissements
Maintenance
Sécurité
Garantie des vices matériels
Mise hors service et élimination

1 Important — montage

- Lors de l'installation d'ioniseurs sans assistance par air, toujours orienter les pointes émettrices vers la pièce. Un montage incliné jusqu'à 45° par rapport à la verticale est admis ; un angle plus grand réduit les performances d'ionisation.
- Ne pas recouvrir l'ioniseur de métal et ne pas fixer de métal à proximité des pointes émettrices.
- Ne jamais placer de métal derrière la pièce à ioniser. Sinon, l'éliminateur d'électricité statique ne peut pas neutraliser la pièce.
- Le support de fixation peut être en métal ou en tout autre matériau.
- La distance de montage dépend du produit antistatique — voir les informations techniques.

Sous réserve de modifications techniques, d'erreurs et de fautes d'impression. Ce document est une traduction de l'original anglais et peut contenir des erreurs de traduction.

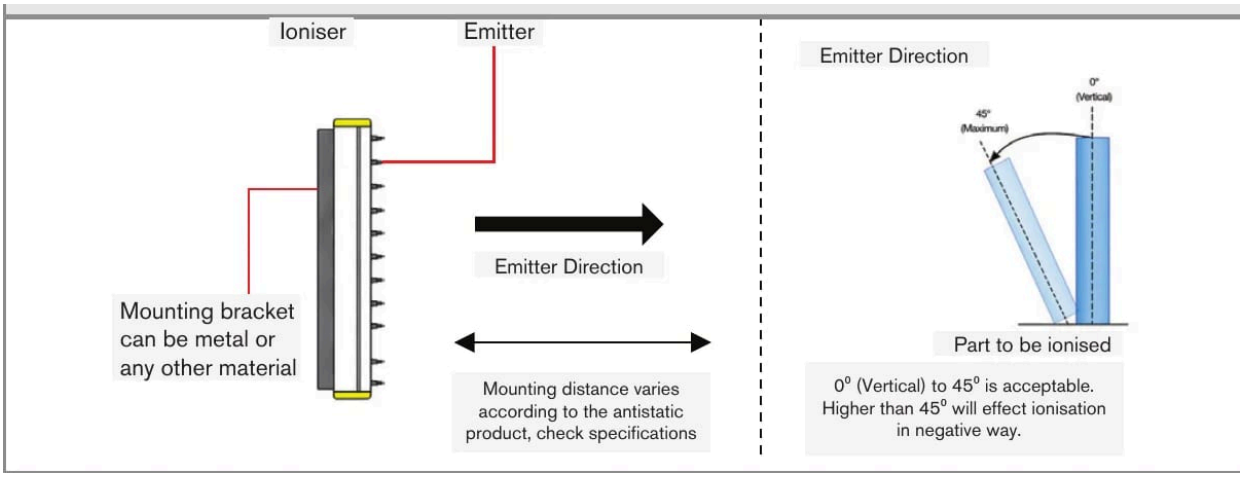

Orientation des pointes émettrices et inclinaison admissible (0° – 45°)

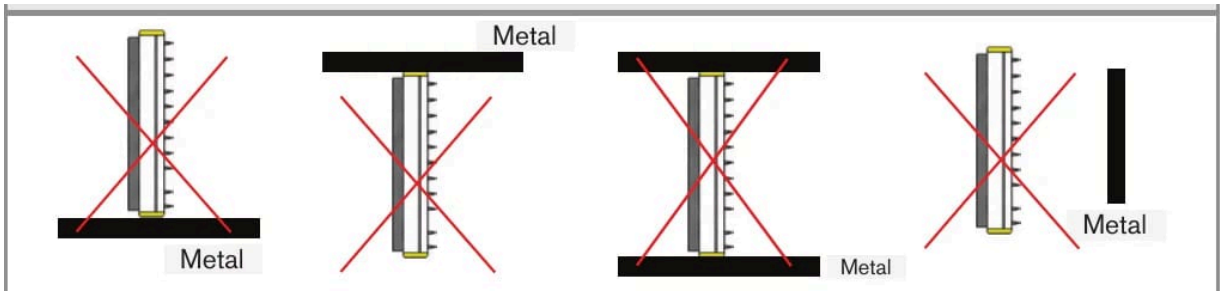

Ne pas recouvrir l'ioniseur de métal et ne pas fixer de métal à proximité des pointes émettrices

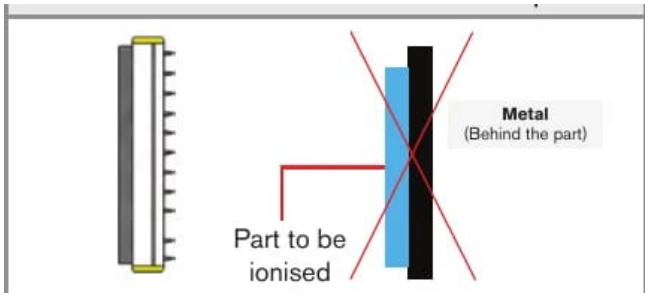

Ne jamais placer de métal derrière la pièce à ioniser

2 Usage prévu

La barre antistatique à buses DC pulsé SE-DCN est conçue pour une utilisation en milieu industriel. Elle neutralise l'électricité statique et élimine la poussière sur le plastique, le verre, le tissu, le papier et d'autres matériaux non conducteurs, et aide à séparer les pièces collées entre elles par l'électricité statique.

L'utiliser avec de l'air comprimé sec et filtré à 6 bar, par un tuyau de 10 mm.

3 Limites d'utilisation

Le système doit être utilisé dans les limites indiquées dans les caractéristiques techniques et conformément aux spécifications techniques et aux instructions d'installation.

Le système doit être utilisé de manière à ce que, en cas de dysfonctionnement ou de défaillance totale du système, aucune personne ne soit mise en danger et aucune machine ni aucun autre bien matériel ne soit endommagé. Dans les applications relatives à la sécurité, prendre des précautions supplémentaires pour la sécurité et la prévention des dommages.

Sous réserve de modifications techniques, d'erreurs et de fautes d'impression. Ce document est une traduction de l'original anglais et peut contenir des erreurs de traduction.

4 Informations techniques

Code produit	SE-DCN-110-xxxx-C
Longueur à la commande	300 – 2000 mm
Tension de fonctionnement	24 V DC (21 – 28 V)
Alimentation (vendue séparément)	SE-PSU-24-C-M12 (220 V AC vers 24 V DC)
Connecteur	M12, 5 broches — utiliser un câble M12 à 4 broches
Ionisation	DC pulsé · 11 kV · sans décharge
Portée d'ionisation	Jusqu'à 600 mm
Raccord d'air	Tuyau de 10 mm
Pression d'air — air sec et filtré	6 bar
Matériau des pointes émettrices	Tungstène — longue durée de vie
Indication d'état	LED de signalisation
Montage	Support de fixation M6 · borne de terre
Polarité	DC pulsé alternatif — émission d'ions équilibrée
Environnement	0 – 55 °C · 70 % HR max. sans condensation · IP66, entièrement étanche (avec un câble adapté)
Sécurité	Sans décharge, courant des pointes < 250 µA
Conformité CEM	2014/30/UE — directive CEM
Sécurité électrique	2014/35/UE — directive Basse Tension

5 Dimensions et installation

L'utilisation du système exige la connaissance des instructions de montage. Les mots de signalisation employés sont expliqués dans la section Sécurité.

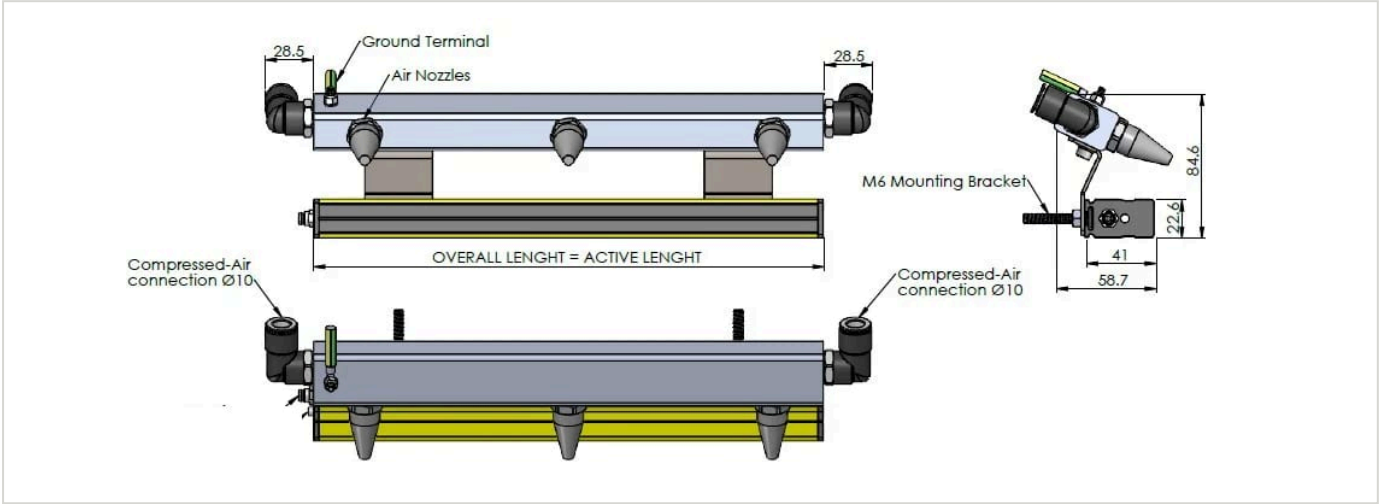

Sous réserve de modifications techniques, d'erreurs et de fautes d'impression. Ce document est une traduction de l'original anglais et peut contenir des erreurs de traduction.

6 Raccordement électrique — M12

⚠ Ne pas raccorder ni débrancher sous tension.

- Alimentation : 24 V DC (21 – 28 V) via le connecteur M12. Utiliser l'alimentation SE-PSU-24-C-M12 (vendue séparément).
- Utiliser un câble M12 à 4 broches pour le raccordement électrique. Le connecteur de l'appareil possède 5 broches ; la broche centrale est réservée à la programmation en usine et n'est pas utilisée par le câble à 4 broches.
- Raccorder la borne de mise à la terre à la terre.

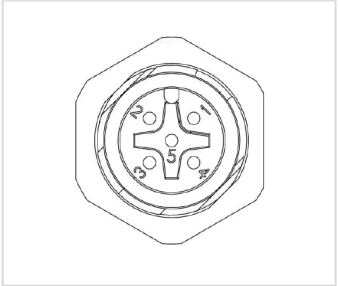

Connecteur M12 de l'appareil, numérotation des broches

7 Affichage et commandes

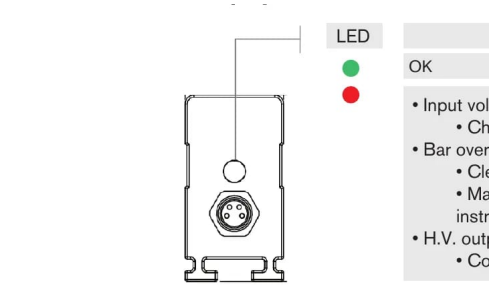

LED d'état

Indication des LED d'état	Action
OK	—
Tension d'entrée en dehors de la plage 21 – 28 V	Contrôler la tension d'entrée au niveau de la barre.
Barre en surcharge	Nettoyer la barre. S'assurer que le positionnement de la barre est conforme à ces instructions.
Sortie HT incorrecte	Contacter FÖGE ou votre distributeur.

8 Avertissements

- Raccorder l'alimentation et le dispositif d'affichage/de sortie conformément aux prescriptions de sécurité applicables au matériel électrique.
- La tension d'alimentation ne doit pas dépasser les limites indiquées.
- Éviter les chocs et les coups sur l'appareil.
- Protéger le câble contre les détériorations.

Conséquences possibles en cas de non-respect : risque de blessure par choc électrique ; endommagement ou destruction de l'appareil.

9 Maintenance

En raison du processus d'ionisation, les particules en suspension dans l'air se déposent sur les pointes émettrices et se carbonisent. Cela réduit les performances d'ionisation. Toutes les barres antistatiques AC et DC doivent être contrôlées et nettoyées régulièrement avec le kit de maintenance des produits antistatiques FÖGE (liquide de nettoyage et brosses).

L'intervalle de nettoyage dépend du process et de l'environnement.

Sous réserve de modifications techniques, d'erreurs et de fautes d'impression. Ce document est une traduction de l'original anglais et peut contenir des erreurs de traduction.

⚠ Mettre l'appareil hors tension (OFF) avant le nettoyage et ne pas le remettre sous tension (ON) tant qu'il n'est pas sec.

1. Nettoyer le dispositif de maîtrise de l'électricité statique avec la brosse de nettoyage FÖGE.
2. Fixer une tête de pulvérisation sur le flacon contenant le liquide de nettoyage.
3. Humidifier un chiffon avec le liquide de nettoyage et essuyer le dispositif de maîtrise de l'électricité statique, en procédant avec soin autour des pointes émettrices.
4. Répéter le brossage et le nettoyage jusqu'à ce que le dispositif de maîtrise de l'électricité statique soit propre.
5. Lustrer soigneusement les pointes avec un chiffon sec.

10 Sécurité

L'utilisation du système exige de connaître les instructions de montage. Les mots d'avertissement suivants sont utilisés dans ces instructions :

Mot d'avertissement	Signification
AVERTISSEMENT	Indique une situation dangereuse qui, si elle n'est pas évitée, peut entraîner la mort ou des blessures graves.
AVIS	Indique une situation qui, si elle n'est pas évitée, peut entraîner des dommages matériels.
CHOC ÉLECTRIQUE	Indique un risque de choc électrique si les instructions ne sont pas respectées.

11 Garantie des vices matériels

Tous les composants de l'appareil ont été contrôlés et testés quant à leur fonctionnement sur le site de production. Si des défauts apparaissent malgré notre contrôle qualité rigoureux, FÖGE ou votre revendeur doit en être informé immédiatement.

La garantie des vices matériels est de 12 mois à compter de la livraison. Pendant cette période, les pièces défectueuses, à l'exception des pièces d'usure, sont réparées ou remplacées gratuitement si l'appareil est retourné à FÖGE en port payé. Les dommages causés par une manipulation inappropriée, par l'usage de la force, ou par des réparations ou modifications effectuées par des tiers ne sont pas couverts. Les réparations sont effectuées exclusivement par FÖGE.

Aucune autre réclamation ne peut être formulée. Les droits découlant du contrat d'achat restent inchangés. En particulier, FÖGE n'est responsable d'aucun dommage consécutif, spécial, indirect ou accessoire. Dans l'intérêt du développement continu, FÖGE se réserve le droit d'apporter des modifications de conception sans préavis.

12 Mise hors service et élimination

Débrancher l'alimentation et le câble de sortie de l'appareil.

Une élimination incorrecte peut nuire à l'environnement. Éliminer l'appareil, ses composants et accessoires, ainsi que les matériaux d'emballage, conformément aux réglementations en matière de traitement et d'élimination des déchets applicables dans le pays et la région d'utilisation.

Sous réserve de modifications techniques, d'erreurs et de fautes d'impression. Ce document est une traduction de l'original anglais et peut contenir des erreurs de traduction.