SE-DCN-110 Barra antiestática DC pulsada con boquillas

Eliminación de electricidad estática con DC pulsada y chorros de aire de alta velocidad — eliminación de polvo, separación de hojas y desmoldeo con 24 V DC



FÖGE Elektronik GmbH · Presentstr. 3 · 63939 Wörth am Main · Alemania · +49 9372 9809477 · sales@fogegmbh.com

Importante: montaje
Uso previsto
Límites de funcionamiento
Información técnica
Dimensiones e instalación
Conexión eléctrica — M12
Indicadores y mandos
Advertencias
Mantenimiento
Seguridad
Responsabilidad por defectos materiales
Puesta fuera de servicio y eliminación

1 Importante: montaje

- Al instalar ionizadores sin asistencia de aire, oriente siempre los emisores hacia la pieza. Se admite un montaje inclinado de hasta 45° respecto a la vertical; un ángulo mayor reduce el rendimiento de ionización.
- No cubra el ionizador con metal ni coloque metal cerca de las puntas emisoras.
- No coloque nunca metal detrás de la pieza que se va a ionizar. De lo contrario, el eliminador de electricidad estática no puede neutralizar la pieza.
- El soporte de montaje puede ser de metal o de cualquier otro material.
- La distancia de montaje depende del producto antiestático; consulte la información técnica.

Sujeto a cambios técnicos, errores y erratas. Este documento es una traducción del original en inglés y puede contener errores de traducción.

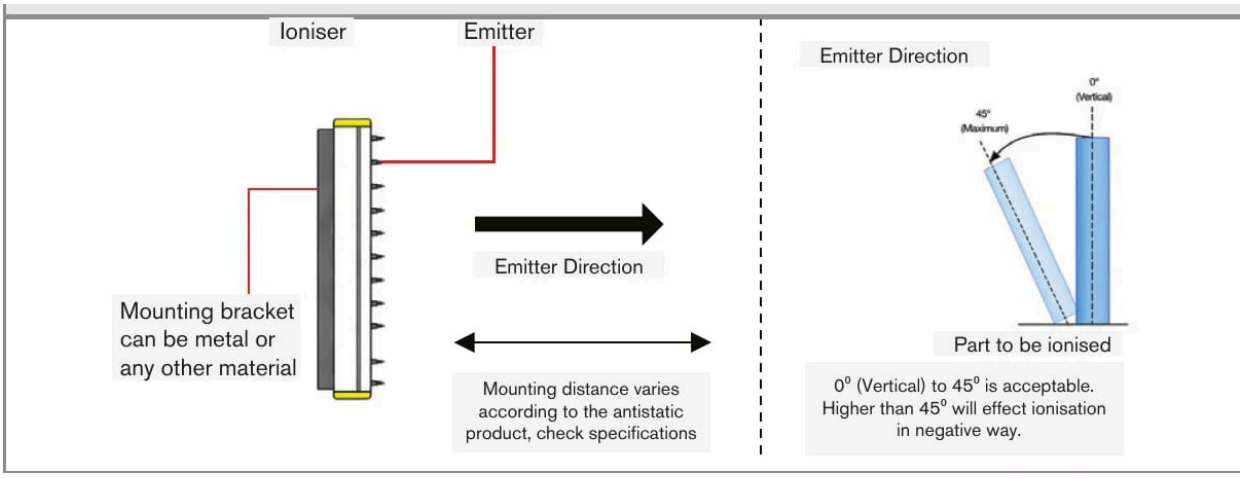

Orientación de los emisores e inclinación admisible (0° – 45°)

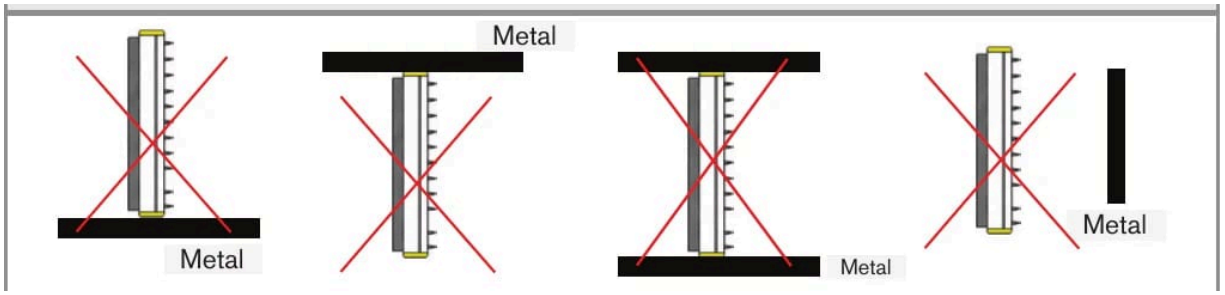

No cubra el ionizador con metal ni coloque metal cerca de las puntas emisoras

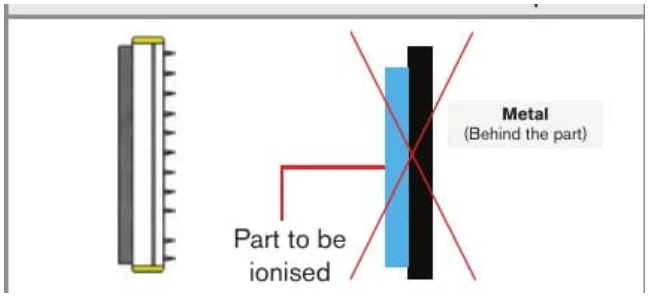

No coloque nunca metal detrás de la pieza que se va a ionizar

2 Uso previsto

La barra antiestática DC pulsada con boquillas SE-DCN está diseñada para su uso en entornos industriales. Neutraliza la electricidad estática y elimina el polvo de plástico, vidrio, tejido, papel y otros materiales no conductores, y ayuda a separar piezas que se adhieren entre sí por la electricidad estática.

Utilícela con aire comprimido seco y filtrado a 6 bar a través de un tubo de 10 mm.

3 Límites de funcionamiento

El sistema debe funcionar dentro de los límites indicados en los datos técnicos y de acuerdo con las especificaciones técnicas y las instrucciones de instalación.

El sistema debe utilizarse de forma que, en caso de fallo de funcionamiento o fallo total del sistema, no se ponga en peligro a ninguna persona ni se dañen máquinas u otros bienes materiales. En aplicaciones relevantes para la seguridad, tome precauciones adicionales para la seguridad y la prevención de daños.

Sujeto a cambios técnicos, errores y erratas. Este documento es una traducción del original en inglés y puede contener errores de traducción.

4 Información técnica

Código de producto	SE-DCN-110-xxxx-C
Longitud de pedido	300 – 2000 mm
Tensión de funcionamiento	24 V DC (21 – 28 V)
Fuente de alimentación (se vende por separado)	SE-PSU-24-C-M12 (220 V AC a 24 V DC)
Conector	M12, 5 pines — utilice un cable M12 de 4 pines
Ionización	DC pulsada · 11 kV · sin descargas
Alcance de ionización	Hasta 600 mm
Conexión de aire comprimido	Tubo flexible de 10 mm
Presión de aire — aire seco y filtrado	6 bar
Material de las puntas emisoras	Tungsteno — larga vida útil
Indicación de estado	LED de señalización
Montaje	Soporte de montaje M6 · borne de tierra
Polaridad	DC pulsada alterna — emisión de iones equilibrada
Entorno	0 – 55 °C · máx. 70 % HR, sin condensación · IP66, totalmente estanco (con cable adecuado)
Seguridad	Sin descargas al tacto, corriente en las puntas < 250 µA
Conformidad CEM	2014/30/UE — Directiva CEM
Seguridad eléctrica	2014/35/UE — Directiva de baja tensión

5 Dimensiones e instalación

El funcionamiento del sistema requiere conocer las instrucciones de montaje. Las palabras de señalización utilizadas se explican en el apartado Seguridad.

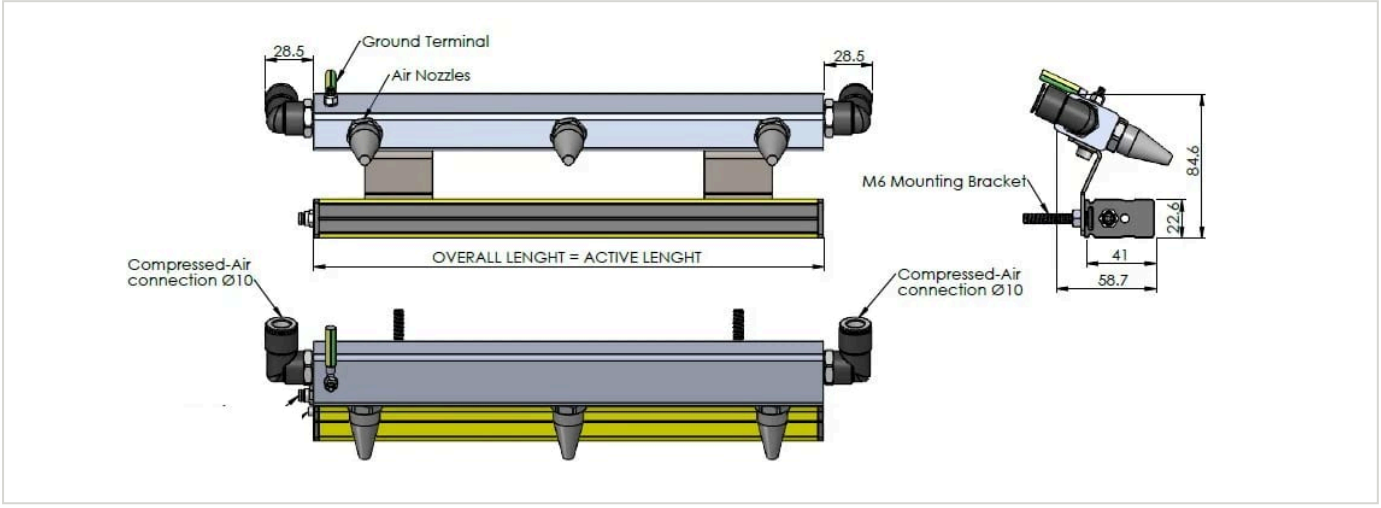

Sujeto a cambios técnicos, errores y erratas. Este documento es una traducción del original en inglés y puede contener errores de traducción.

6 Conexión eléctrica — M12

⚠ No conecte ni desconecte con la alimentación aplicada.

- Alimentación: 24 V DC (21 – 28 V) a través del conector M12. Utilice la fuente de alimentación SE-PSU-24-C-M12 (se vende por separado).
- Utilice un cable M12 de 4 polos para la conexión eléctrica. El conector del dispositivo tiene 5 pines; el pin central está reservado para la programación de fábrica y el cable de 4 polos no lo utiliza.
- Conecte el borne de tierra a tierra.

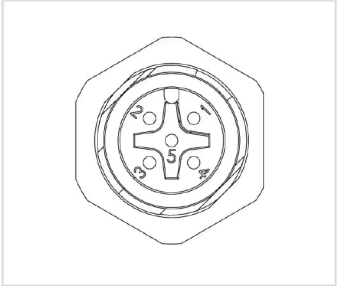

Conector M12 del dispositivo, numeración de pines

7 Indicadores y mandos

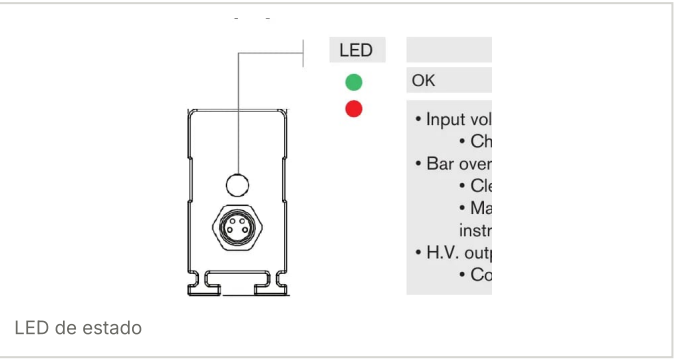

LED de estado

Indicación del LED de estado	Acción
OK	—
Tensión de entrada fuera del rango de 21 – 28 V	Compruebe la tensión de entrada en la barra.
Barra sobrecargada	Limpie la barra. Asegúrese de que la posición de la barra cumple estas instrucciones.
Salida de alta tensión incorrecta	Póngase en contacto con FÖGE o con su distribuidor.

8 Advertencias

- Conecte la alimentación eléctrica y el dispositivo de visualización/salida conforme a las normas de seguridad para equipos eléctricos.
- La tensión de alimentación no debe superar los límites indicados.
- Evite golpes e impactos en el dispositivo.
- Proteja el cable contra daños.

Posibles consecuencias del incumplimiento: riesgo de lesiones por descarga eléctrica; daños o destrucción del dispositivo.

9 Mantenimiento

Debido al proceso de ionización, las partículas en suspensión se adhieren a las puntas emisoras y se carbonizan. Esto reduce el rendimiento de ionización. Todas las barras antiestáticas AC y DC deben revisarse y limpiarse con regularidad con el kit de mantenimiento para productos antiestáticos FÖGE (líquido de limpieza y cepillos).

El intervalo de limpieza depende del proceso y del entorno.

Sujeto a cambios técnicos, errores y erratas. Este documento es una traducción del original en inglés y puede contener errores de traducción.

⚠ Apague el dispositivo antes de limpiarlo y no lo vuelva a encender hasta que esté seco.

1. Limpie el dispositivo de control de electricidad estática con el cepillo de limpieza FÖGE.
2. Coloque un cabezal pulverizador en la botella del líquido de limpieza.
3. Humedezca un paño con líquido de limpieza y limpie el dispositivo de control de electricidad estática, con cuidado alrededor de los emisores.
4. Repita el cepillado y la limpieza hasta que el dispositivo de control de electricidad estática esté limpio.
5. Pula cuidadosamente las puntas con un paño seco.

10 Seguridad

El funcionamiento del sistema requiere conocer las instrucciones de montaje. En estas instrucciones se utilizan las siguientes palabras de señalización:

Palabra de señalización	Significado
ADVERTENCIA	Indica una situación peligrosa que, si no se evita, podría provocar la muerte o lesiones graves.
AVISO	Indica una situación que puede provocar daños materiales si no se evita.
DESCARGA ELÉCTRICA	Indica un riesgo de descarga eléctrica si no se siguen las instrucciones.

11 Responsabilidad por defectos materiales

Todos los componentes del dispositivo se han revisado y se ha comprobado su funcionamiento en la planta de producción. Si, a pesar de nuestro minucioso control de calidad, se producen defectos, debe informarse inmediatamente a FÖGE o a su distribuidor.

La responsabilidad por defectos materiales es de 12 meses a partir de la entrega. Durante este periodo, las piezas defectuosas, excepto las piezas de desgaste, se reparan o sustituyen de forma gratuita si el dispositivo se devuelve a FÖGE con los gastos de envío pagados. No quedan cubiertos los daños causados por un manejo inadecuado, el uso de la fuerza o reparaciones o modificaciones realizadas por terceros. Las reparaciones las realiza exclusivamente FÖGE.

No pueden presentarse otras reclamaciones. Las reclamaciones derivadas del contrato de compraventa no se ven afectadas. En particular, FÖGE no será responsable de ningún daño consecuente, especial, indirecto o incidental. En aras del desarrollo continuo, FÖGE se reserva el derecho de realizar cambios de diseño sin previo aviso.

12 Puesta fuera de servicio y eliminación

Desconecte la alimentación eléctrica y el cable de salida del dispositivo.

Una eliminación incorrecta puede dañar el medio ambiente. Elimine el dispositivo, sus componentes y accesorios, así como los materiales de embalaje, conforme a la normativa de tratamiento y eliminación de residuos aplicable en el país y la región de uso.

Sujeto a cambios técnicos, errores y erratas. Este documento es una traducción del original en inglés y puede contener errores de traducción.