SE-DCN-110 Αντιστατική μπάρα με ακροφύσια παλμικού DC

Εξουδετέρωση στατικού ηλεκτρισμού με παλμικό DC και πίδακες αέρα υψηλής ταχύτητας — απομάκρυνση σκόνης, διαχωρισμός φύλλων και αποκόλληση από καλούπι στα 24 V DC



FÖGE Elektronik GmbH · Presentstr. 3 · 63939 Wörth am Main · Γερμανία · +49 9372 9809477 · sales@fogegmbh.com

Σημαντικό — στερέωση
Προβλεπόμενη χρήση
Όρια λειτουργίας
Τεχνικές πληροφορίες
Διαστάσεις και εγκατάσταση
Ηλεκτρική σύνδεση — M12
Ενδείξεις και χειριστήρια
Προειδοποιήσεις
Συντήρηση
Ασφάλεια
Ευθύνη για ελαττώματα υλικού
Απενεργοποίηση και απόρριψη

1 Σημαντικό — στερέωση

- Κατά την εγκατάσταση ιονιστών χωρίς υποβοήθηση αέρα, να στρέφετε πάντα τους εκπομπούς προς το εξάρτημα. Επιτρέπεται κεκλιμένη στερέωση έως 45° από την κατακόρυφο· μεγαλύτερη γωνία μειώνει την απόδοση ιονισμού.
- Μην καλύπτετε τον ιονιστή με μέταλλο και μην στερεώνετε μέταλλο κοντά στις ακίδες εκπομπής.
- Μην τοποθετείτε ποτέ μέταλλο πίσω από το εξάρτημα που πρόκειται να ιονιστεί. Διαφορετικά, ο εξουδετερωτής στατικού ηλεκτρισμού δεν μπορεί να εξουδετερώσει το εξάρτημα.
- Ο βραχίονας στερέωσης μπορεί να είναι μεταλλικός ή από οποιοδήποτε άλλο υλικό.
- Η απόσταση στερέωσης εξαρτάται από το αντιστατικό προϊόν — βλ. τις τεχνικές πληροφορίες.

Με επιφύλαξη τεχνικών αλλαγών, σφαλμάτων και τυπογραφικών λαθών. Το έγγραφο αυτό είναι μετάφραση του αγγλικού πρωτοτύπου και μπορεί να περιέχει σφάλματα μετάφρασης.

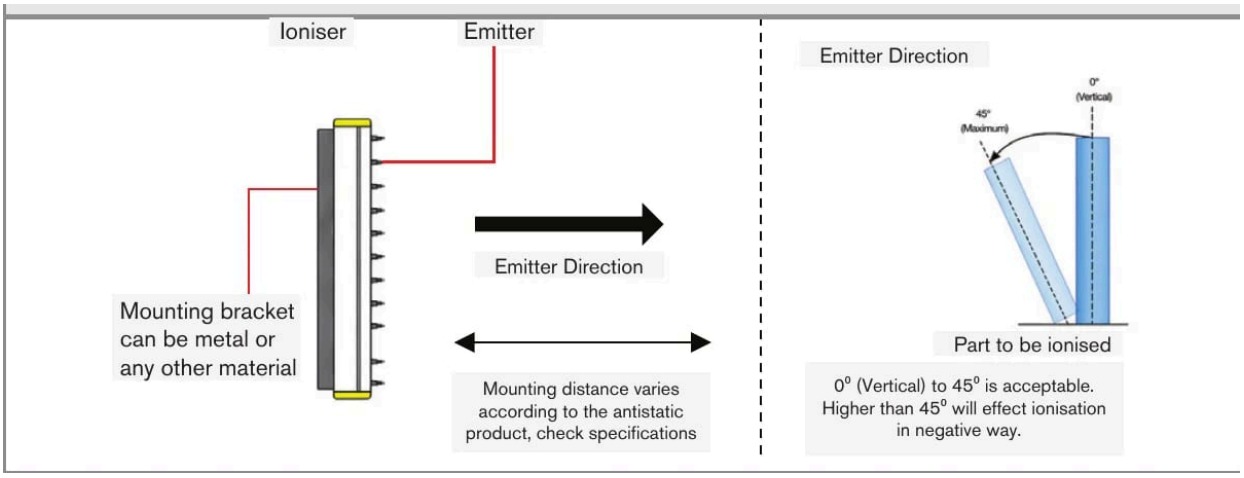

Κατεύθυνση ακίδων εκπομπής και επιτρεπτή κλίση (0° – 45°)

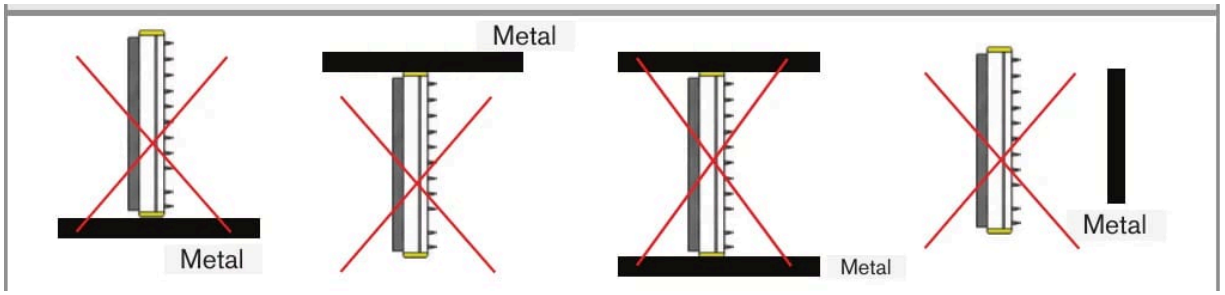

Μην καλύπτετε τον ιονιστή με μέταλλο και μην τοποθετείτε μέταλλο κοντά στις ακίδες εκπομπής

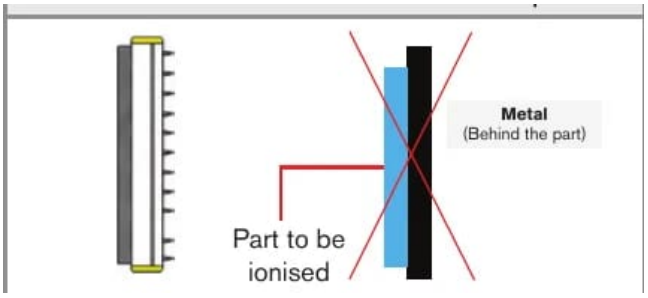

Μην τοποθετείτε ποτέ μέταλλο πίσω από το τεμάχιο που πρόκειται να ιονιστεί

2 Προβλεπόμενη χρήση

Η αντιστατική μπάρα ακροφυσίων παλμικού DC SE-DCN είναι σχεδιασμένη για χρήση σε βιομηχανικούς χώρους. Εξουδετερώνει τον στατικό ηλεκτρισμό και απομακρύνει τη σκόνη από πλαστικά, γυαλί, ύφασμα, χαρτί και άλλα μη αγώγιμα υλικά, και βοηθά στον διαχωρισμό τεμαχίων που κολλούν μεταξύ τους εξαιτίας του στατικού.

Λειτουργήστε την με στεγνό, φιλτραρισμένο πεπιεσμένο αέρα 6 bar μέσω εύκαμπτου σωλήνα 10 mm.

3 Όρια λειτουργίας

Το σύστημα πρέπει να λειτουργεί εντός των ορίων που καθορίζονται στα τεχνικά στοιχεία και σύμφωνα με τις τεχνικές προδιαγραφές και τις οδηγίες εγκατάστασης.

Το σύστημα πρέπει να χρησιμοποιείται με τέτοιο τρόπο ώστε, σε περίπτωση δυσλειτουργίας ή πλήρους βλάβης του συστήματος, να μην τίθεται σε κίνδυνο κανένα πρόσωπο και να μην υφίστανται ζημιά μηχανήματα ή άλλα υλικά αγαθά. Σε εφαρμογές που σχετίζονται με την ασφάλεια, λαμβάνετε πρόσθετα μέτρα για την ασφάλεια και την πρόληψη ζημιών.

Με επιφύλαξη τεχνικών αλλαγών, σφαλμάτων και τυπογραφικών λαθών. Το έγγραφο αυτό είναι μετάφραση του αγγλικού πρωτοτύπου και μπορεί να περιέχει σφάλματα μετάφρασης.

4 Τεχνικές πληροφορίες

Κωδικός προϊόντος	SE-DCN-110-xxxx-C
Μήκος για παραγγελία	300 – 2000 mm
Τάση λειτουργίας	24 V DC (21 – 28 V)
Τροφοδοσία (πωλείται ξεχωριστά)	SE-PSU-24-C-M12 (220 V AC σε 24 V DC)
Βύσμα	M12, 5 ακροδεκτών — χρησιμοποιήστε καλώδιο M12 4 ακροδεκτών
Ιονισμός	Παλμικό DC · 11 kV · χωρίς εκκενώσεις
Εμβέλεια ιονισμού	Έως 600 mm
Σύνδεση αέρα	Σωλήνας 10 mm
Πίεση αέρα — ξηρός φιλτραρισμένος αέρας	6 bar
Υλικό ακίδων εκπομπής	Βολφράμιο — μεγάλη διάρκεια ζωής
Ένδειξη κατάστασης	LED σήματος
Στερέωση	Βραχίονας στήριξης M6 · ακροδέκτης γείωσης
Πολικότητα	Εναλλασσόμενο παλμικό DC — ισορροπημένη έξοδος ιόντων
Περιβάλλον	0 – 55 °C · μέγ. 70 % Σ.Υ. χωρίς συμπύκνωση · IP66, πλήρως στεγανό (με κατάλληλο καλώδιο)
Ασφάλεια	Χωρίς εκκενώσεις, ρεύμα ακίδων < 250 µA
Συμμόρφωση με EMC	2014/30/ΕΕ — Οδηγία EMC
Ηλεκτρική ασφάλεια	2014/35/ΕΕ — Οδηγία χαμηλής τάσης

5 Διαστάσεις και εγκατάσταση

Η λειτουργία του συστήματος προϋποθέτει γνώση των οδηγιών συναρμολόγησης. Οι προειδοποιητικές λέξεις που χρησιμοποιούνται επεξηγούνται στην ενότητα Ασφάλεια.

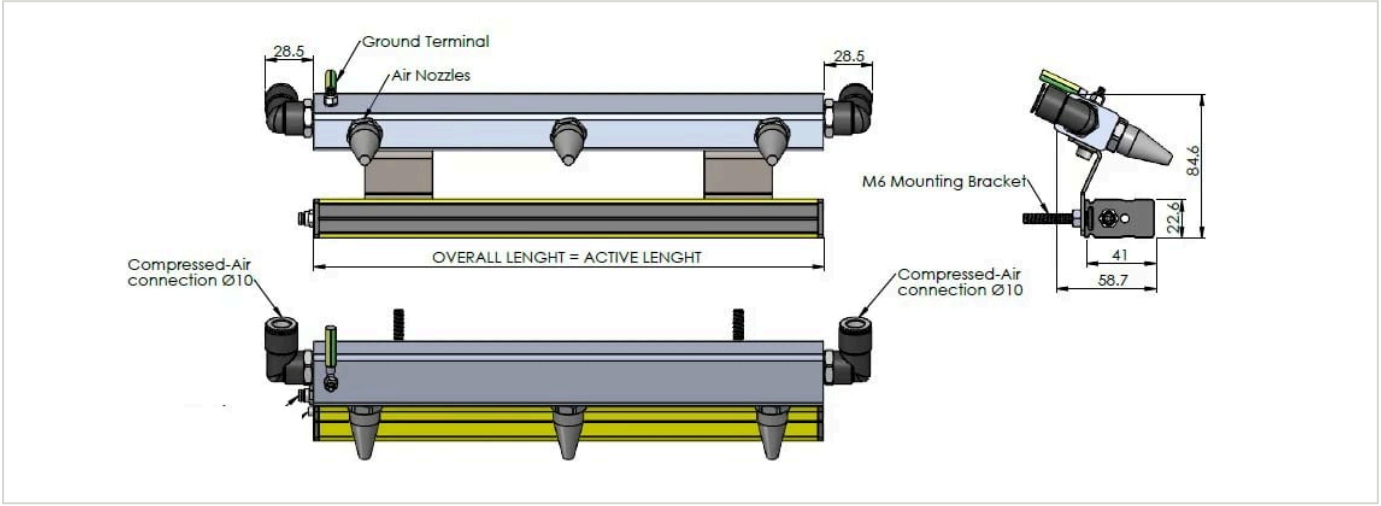

Με επιφύλαξη τεχνικών αλλαγών, σφαλμάτων και τυπογραφικών λαθών. Το έγγραφο αυτό είναι μετάφραση του αγγλικού πρωτοτύπου και μπορεί να περιέχει σφάλματα μετάφρασης.

6 Ηλεκτρική σύνδεση — M12

⚠ Μη συνδέετε ή αποσυνδέετε ενώ εφαρμόζεται τροφοδοσία.

- Τροφοδοσία: 24 V DC (21 – 28 V) μέσω του βύσματος M12. Χρησιμοποιήστε το τροφοδοτικό SE-PSU-24-C-M12 (πωλείται χωριστά).
- Χρησιμοποιήστε καλώδιο M12 4 ακροδεκτών για την ηλεκτρική σύνδεση. Το βύσμα της συσκευής διαθέτει 5 ακροδέκτες· ο κεντρικός ακροδέκτης προορίζεται για προγραμματισμό από το εργοστάσιο και δεν χρησιμοποιείται από το καλώδιο 4 ακροδεκτών.
- Συνδέστε τον ακροδέκτη γείωσης στη γείωση.

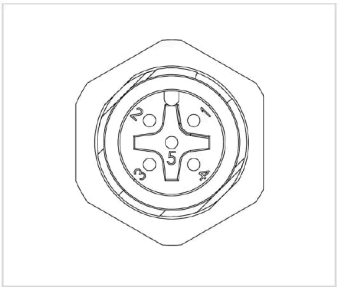

Βύσμα συσκευής M12, αρίθμηση ακροδεκτών

7 Ενδείξεις και χειριστήρια

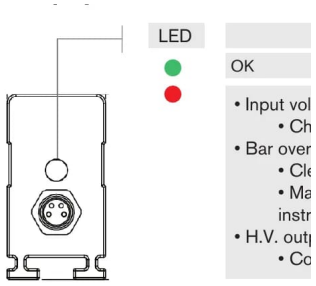

LED κατάστασης

Ένδειξη LED κατάστασης	Ενέργεια
OK	—
Τάση εισόδου εκτός του εύρους 21 – 28 V	Ελέγξτε την τάση εισόδου στη μπάρα.
Υπερφόρτωση της μπάρας	Καθαρίστε τη μπάρα. Βεβαιωθείτε ότι η τοποθέτηση της μπάρας τηρεί αυτές τις οδηγίες.
Η έξοδος υψηλής τάσης δεν είναι σωστή	Επικοινωνήστε με τη FÖGE ή τον διανομέα σας.

8 Προειδοποιήσεις

- Συνδέστε την τροφοδοσία και τη συσκευή ένδειξης/εξόδου σύμφωνα με τους κανονισμούς ασφαλείας για τον ηλεκτρολογικό εξοπλισμό.
- Η τάση τροφοδοσίας δεν πρέπει να υπερβαίνει τα καθορισμένα όρια.
- Αποφεύγετε τα χτυπήματα και τους κραδασμούς στη συσκευή.
- Προστατεύετε το καλώδιο από ζημιές.

Πιθανές συνέπειες της μη τήρησης: κίνδυνος τραυματισμού από ηλεκτροπληξία· ζημιά ή καταστροφή της συσκευής.

9 Συντήρηση

Λόγω της διαδικασίας ιονισμού, τα αιωρούμενα σωματίδια προσκολλώνται στις ακίδες εκπομπής και απανθρακώνονται. Αυτό μειώνει την απόδοση ιονισμού. Όλες οι αντιστατικές μπάρες AC και DC πρέπει να ελέγχονται και να καθαρίζονται τακτικά με το κιτ συντήρησης αντιστατικών προϊόντων FÖGE (υγρό καθαρισμού και βούρτσες).

Το διάστημα καθαρισμού εξαρτάται από τη διεργασία και το περιβάλλον.

Με επιφύλαξη τεχνικών αλλαγών, σφαλμάτων και τυπογραφικών λαθών. Το έγγραφο αυτό είναι μετάφραση του αγγλικού πρωτοτύπου και μπορεί να περιέχει σφάλματα μετάφρασης.

⚠ Απενεργοποιήστε τη συσκευή (OFF) πριν από τον καθαρισμό και μην την ενεργοποιείτε ξανά (ON) μέχρι να στεγνώσει.

1. Καθαρίστε τη συσκευή ελέγχου στατικού ηλεκτρισμού με τη βούρτσα καθαρισμού FÖGE.
2. Τοποθετήστε μια κεφαλή ψεκασμού στο μπουκάλι με το υγρό καθαρισμού.
3. Βρέξτε ένα πανί με υγρό καθαρισμού και σκουπίστε τη συσκευή ελέγχου στατικού ηλεκτρισμού, προσέχοντας ιδιαίτερα γύρω από τους εκπομπούς.
4. Επαναλάβετε το βούρτσισμα και τον καθαρισμό μέχρι η συσκευή ελέγχου στατικού ηλεκτρισμού να καθαρίσει.
5. Γυαλίστε προσεκτικά τις ακίδες με ένα στεγνό πανί.

10 Ασφάλεια

Η λειτουργία του συστήματος απαιτεί γνώση των οδηγιών συναρμολόγησης. Στις παρούσες οδηγίες χρησιμοποιούνται οι ακόλουθες λέξεις επισήμανσης:

Λέξη επισήμανσης	Σημασία
ΠΡΟΕΙΔΟΠΟΙΗΣΗ	Υποδεικνύει επικίνδυνη κατάσταση η οποία, εάν δεν αποφευχθεί, μπορεί να οδηγήσει σε θάνατο ή σοβαρό τραυματισμό.
ΕΙΔΟΠΟΙΗΣΗ	Υποδεικνύει κατάσταση η οποία, εάν δεν αποφευχθεί, μπορεί να οδηγήσει σε υλικές ζημιές.
ΗΛΕΚΤΡΟΠΛΗΞΙΑ	Υποδεικνύει κίνδυνο ηλεκτροπληξίας εάν δεν τηρηθούν οι οδηγίες.

11 Ευθύνη για ελαττώματα υλικού

Όλα τα εξαρτήματα της συσκευής έχουν ελεγχθεί και δοκιμαστεί ως προς τη λειτουργία τους στην παραγωγική μονάδα. Εάν παρουσιαστούν ελαττώματα παρά τον προσεκτικό ποιοτικό μας έλεγχο, η FÖGE ή ο προμηθευτής σας πρέπει να ενημερωθούν αμέσως.

Η ευθύνη για ελαττώματα υλικού ισχύει για 12 μήνες από την παράδοση. Εντός αυτής της περιόδου, τα ελαττωματικά εξαρτήματα, με εξαίρεση τα αναλώσιμα, επισκευάζονται ή αντικαθίστανται δωρεάν εφόσον η συσκευή επιστραφεί στη FÖGE με προπληρωμένα μεταφορικά. Δεν καλύπτονται ζημιές που προκλήθηκαν από ακατάλληλο χειρισμό, χρήση βίας ή επισκευές ή τροποποιήσεις από τρίτους. Οι επισκευές πραγματοποιούνται αποκλειστικά από τη FÖGE.

Δεν μπορούν να προβληθούν περαιτέρω αξιώσεις. Οι αξιώσεις που απορρέουν από τη σύμβαση αγοράς παραμένουν ανεπηρέαστες. Ειδικότερα, η FÖGE δεν ευθύνεται για επακόλουθες, ειδικές, έμμεσες ή παρεπόμενες ζημιές. Για λόγους συνεχούς ανάπτυξης, η FÖGE διατηρεί το δικαίωμα να επιφέρει σχεδιαστικές αλλαγές χωρίς προειδοποίηση.

12 Απενεργοποίηση και απόρριψη

Αποσυνδέστε την τροφοδοσία και το καλώδιο εξόδου από τη συσκευή.

Η ακατάλληλη απόρριψη μπορεί να βλάψει το περιβάλλον. Απορρίπτετε τη συσκευή, τα εξαρτήματα και τα παρελκόμενά της, καθώς και τα υλικά συσκευασίας, σύμφωνα με τους κανονισμούς επεξεργασίας και απόρριψης αποβλήτων που ισχύουν στη χώρα και την περιοχή χρήσης.

Με επιφύλαξη τεχνικών αλλαγών, σφαλμάτων και τυπογραφικών λαθών. Το έγγραφο αυτό είναι μετάφραση του αγγλικού πρωτοτύπου και μπορεί να περιέχει σφάλματα μετάφρασης.