SE-DCN-110 Импулсна антистатична шина DC с дюзи

Премахване на статично електричество с импулсен DC плюс високоскоростни въздушни струи — отстраняване на прах, разделяне на листове и изваждане от форма при 24 V DC



FÖGE Elektronik GmbH · Presentstr. 3 · 63939 Wörth am Main · Германия · +49 9372 9809477 · sales@fogegmbh.com

Важно — монтаж
Предназначение
Граници на експлоатация
Техническа информация
Размери и монтаж
Електрическо свързване — M12
Дисплей и органи за управление
Предупреждения
Поддръжка
Безопасност
Отговорност за материални дефекти
Извеждане от експлоатация и изхвърляне

1 Важно — монтаж

- При монтаж на йонизатори без въздушно съдействие винаги насочвайте емитерите към детайла. Допустим е наклонен монтаж до 45° спрямо вертикалата; по-голям ъгъл намалява ефективността на йонизацията.
- Не покривайте йонизатора с метал и не закрепвайте метал близо до емисионните игли.
- Никога не поставяйте метал зад детайла, който се йонизира. В противен случай устройството за премахване на статично електричество не може да неутрализира детайла.
- Монтажната конзола може да бъде от метал или от друг материал.
- Монтажното разстояние зависи от антистатичния продукт — вижте техническата информация.

Запазва се правото на технически промени, грешки и печатни грешки. Този документ е превод на английския оригинал и може да съдържа грешки в превода.

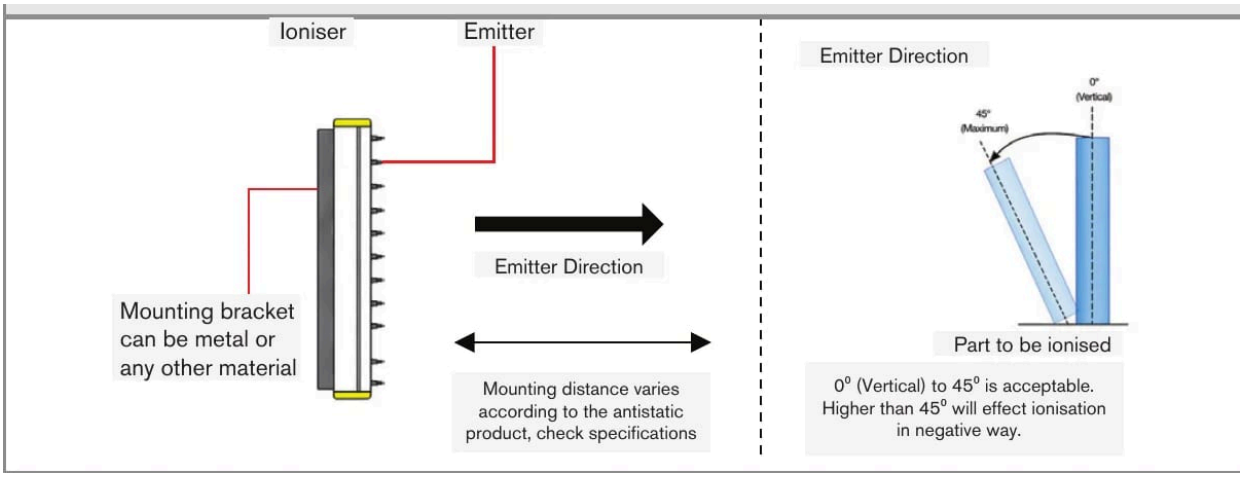

Посока на емисионните игли и допустим наклон (0° – 45°)

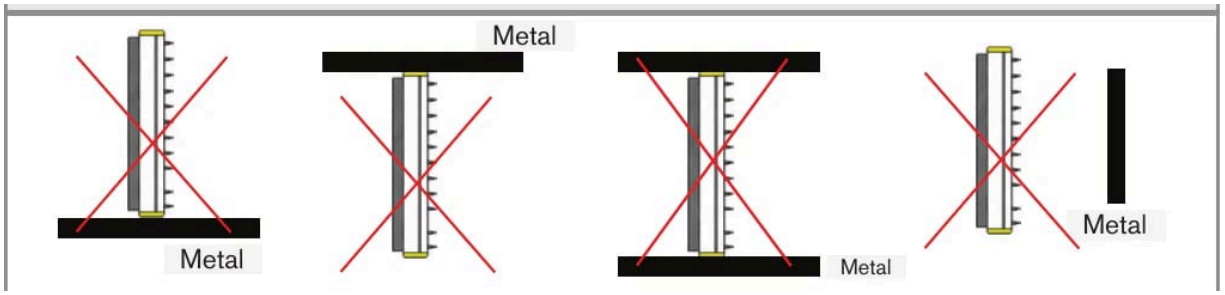

Не покривайте йонизатора с метал и не поставяйте метал близо до емисионните игли

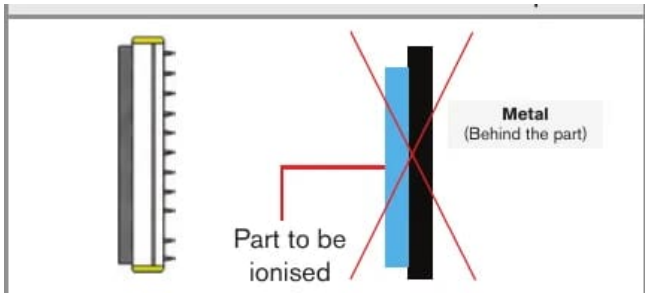

Никога не поставяйте метал зад детайла, който ще се йонизира

2 Предназначение

Импулсната антистатична шина DC с дюзи SE-DCN е предназначена за използване в промишлени зони. Тя неутрализира статичното електричество и премахва праха от пластмаса, стъкло, текстил, хартия и други непроводими материали, както и помага за разделянето на детайли, които се слепват поради статично електричество.

Захранвайте я със сух, филтриран сгъстен въздух с налягане 6 bar през маркуч 10 mm.

3 Граници на експлоатация

Системата трябва да се експлоатира в границите, посочени в техническите данни, и в съответствие с техническите спецификации и инструкциите за монтаж.

Системата трябва да се използва по такъв начин, че при неизправност или пълен отказ на системата да не се застрашават хора и да не се повреждат машини или други материални ценности. При приложения, свързани с безопасността, вземете допълнителни мерки за безопасност и предотвратяване на щети.

Запазва се правото на технически промени, грешки и печатни грешки. Този документ е превод на английския оригинал и може да съдържа грешки в превода.

4 Техническа информация

Код на продукта	SE-DCN-110-xxxx-C
Дължина за поръчка	300 – 2000 mm
Работно напрежение	24 V DC (21 – 28 V)
Захранване (продава се отделно)	SE-PSU-24-C-M12 (220 V AC към 24 V DC)
Конектор	M12, 5-пинов — използвайте 4-пинов кабел M12
Йонизация	Импулсен DC · 11 kV · без разряди
Обхват на йонизация	До 600 mm
Връзка за въздух	Маркуч 10 mm
Налягане на въздуха — сух, филтриран въздух	6 bar
Материал на емисионните игли	Волфрам — дълъг срок на служба
Индикация на състоянието	Сигнален LED индикатор
Монтаж	Монтажна конзола M6 · заземителна клема
Полярност	Променлив импулсен DC — балансиран изход на йони
Околна среда	0 – 55 °C · макс. 70 % отн. влажност без кондензация · IP66, напълно уплътнен (с подходящ кабел)
Безопасност	Без разряди, ток на иглите < 250 µA
Съответствие с EMC	2014/30/EC — Директива за електромагнитна съвместимост
Електрическа безопасност	2014/35/EC — Директива за ниско напрежение

5 Размери и монтаж

За работа със системата е необходимо познаване на инструкциите за монтаж. Използваните сигнални думи са обяснени в раздел Безопасност.

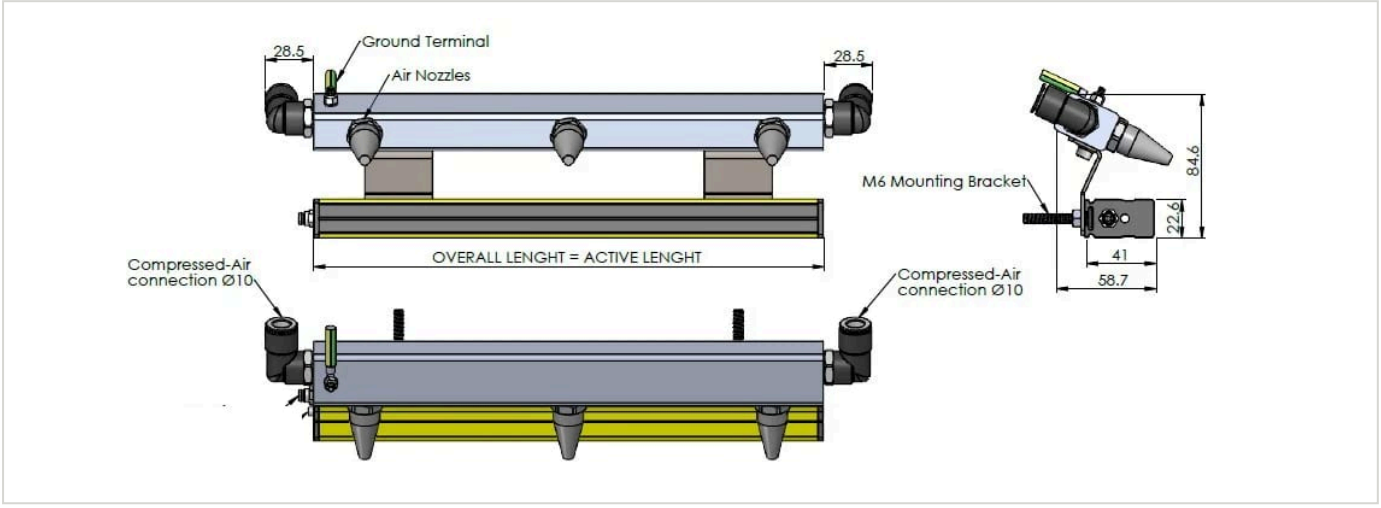

Запазва се правото на технически промени, грешки и печатни грешки. Този документ е превод на английския оригинал и може да съдържа грешки в превода.

6 Електрическо свързване — M12

⚠ Не свързвайте и не изключвайте конектора, докато е подадено захранване.

- Захранване: 24 V DC (21 – 28 V) през конектора M12. Използвайте захранването SE-PSU-24-C-M12 (продава се отделно).
- За електрическото свързване използвайте 4-пинов кабел M12. Конекторът на устройството има 5 пина; централният пин е запазен за фабрично програмиране и не се използва от 4-пиновия кабел.
- Свържете заземителния извод със земята.

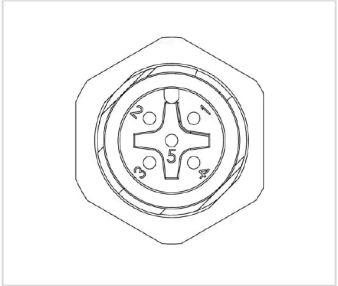

Конектор M12 на устройството, номерация на пиновете

7 Дисплей и органи за управление

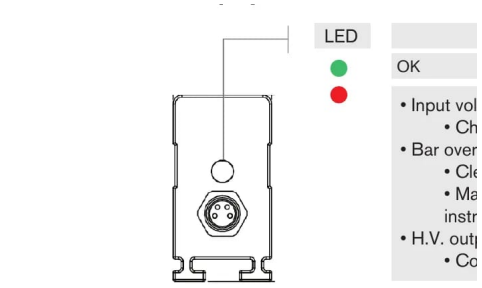

LED индикатори за състоянието

Индикация на LED индикатора за състоянието	Действие
OK	—
Входно напрежение извън обхвата 21 – 28 V	Проверете входното напрежение на шината.
Шината е претоварена	Почистете шината. Уверете се, че позиционирането на шината отговаря на тези инструкции.
Неправилен високоволтов (HV) изход	Свържете се с FÖGE или с Вашия дистрибутор.

8 Предупреждения

- Свържете захранването и устройството за индикация/изход в съответствие с правилата за безопасност при електрически съоръжения.
- Захранващото напрежение не трябва да надвишава посочените граници.
- Избягвайте удари и сътресения на устройството.
- Предпазвайте кабела от повреда.

Възможни последици при неспазване: опасност от нараняване от електрически удар; повреда или унищожаване на устройството.

9 Поддръжка

Вследствие на процеса на йонизация частиците във въздуха полепват по емисионните игли и овъглява. Това намалява ефективността на йонизацията. Всички йонизиращи шини AC и DC трябва да се проверяват и почистват редовно с комплекта за поддръжка на антистатични продукти на FÖGE (почистваща течност и четки).

Запазва се правото на технически промени, грешки и печатни грешки. Този документ е превод на английския оригинал и може да съдържа грешки в превода.

Интервалът на почистване зависи от процеса и от околната среда.

⚠ Изключете устройството (OFF) преди почистване и не го включвайте отново (ON), докато не изсъхне.

1. Почистете устройството за контрол на статичното електричество с почистващата четка на FÖGE.
2. Поставете пулверизатор на бутилката с почистващата течност.
3. Навлажнете кърпа с почистваща течност и забършете устройството за контрол на статичното електричество, като внимавате около емитерите.
4. Повтаряйте почистването с четка и кърпа, докато устройството за контрол на статичното електричество стане чисто.
5. Внимателно излъскайте иглите със суха кърпа.

10 Безопасност

За работа със системата е необходимо познаване на инструкциите за монтаж. В тези инструкции се използват следните сигнални думи:

Сигнална дума	Значение
ПРЕДУПРЕЖДЕНИЕ	Означава опасна ситуация, която, ако не бъде избегната, може да доведе до смърт или тежко нараняване.
ВНИМАНИЕ	Означава ситуация, която, ако не бъде избегната, може да доведе до материални щети.
ЕЛЕКТРИЧЕСКИ УДАР	Означава опасност от електрически удар, ако инструкциите не се спазват.

11 Отговорност за материални дефекти

Всички компоненти на устройството са проверени и изпитани за функционалност в производствената база. Ако въпреки внимателния ни контрол на качеството възникнат дефекти, трябва незабавно да уведомите FÖGE или Вашия търговец.

Отговорността за материални дефекти е 12 месеца от доставката. В този срок дефектните части, с изключение на износващите се части, се ремонтират или заменят безплатно, ако устройството бъде върнато на FÖGE с предплатени транспортни разходи. Щети, причинени от неправилно боравене, прилагане на сила или от ремонти и модификации от трети лица, не се покриват. Ремонтите се извършват изключително от FÖGE.

Други претенции не могат да бъдат предявявани. Претенциите, произтичащи от договора за покупко-продажба, остават незасегнати. По-специално FÖGE не носи отговорност за косвени, специални, непреки или случайни щети. В интерес на по-нататъшното развитие FÖGE си запазва правото да прави конструктивни промени без предизвестие.

12 Извеждане от експлоатация и изхвърляне

Изключете захранването и изходния кабел от устройството.

Неправилното изхвърляне може да навреди на околната среда. Изхвърляйте устройството, неговите компоненти и аксесоари, както и опаковъчните материали в съответствие с разпоредбите за третиране и изхвърляне на отпадъци, приложими в държавата и региона на използване.

Запазва се правото на технически промени, грешки и печатни грешки. Този документ е превод на английския оригинал и може да съдържа грешки в превода.