SE-BLA Wielowentylatorowy eliminator ładunków elektrostatycznych AC z dmuchawą

Dmuchawa jonizująca dalekiego zasięgu zasilana z sieci 220 V AC — zasięg do ok. 1 metra, regulacja wentylatorów potencjometrem, do przenośników, stanowisk montażowych i obiektów 3D



FÖGE Elektronik GmbH · Presentstr. 3 · 63939 Wörth am Main · Niemcy · +49 9372 9809477 · sales@fogegmbh.com

Ważne: montaż
Przeznaczenie
Granice zastosowania
Informacje techniczne
Wymiary i instalacja
Przyłącze elektryczne
Wskaźniki i elementy sterujące
Usterki
Ostrzeżenia
Konserwacja
Bezpieczeństwo
Odpowiedzialność za wady materiałowe
Wycofanie z eksploatacji i utylizacja

1 Ważne: montaż

- Podczas montażu jonizatorów bez wspomagania powietrzem należy zawsze kierować ostrza emisyjne w stronę elementu. Dopuszczalny jest montaż pochylony do 45° od pionu; większy kąt pogarsza skuteczność jonizacji.
- Nie zakrywać jonizatora metalem i nie mocować metalu w pobliżu ostrzy emisyjnych.
- Nigdy nie umieszczać metalu za elementem poddawanym jonizacji. W przeciwnym razie eliminator ładunków elektrostatycznych nie może zneutralizować elementu.
- Uchwyt montażowy może być wykonany z metalu lub dowolnego innego materiału.
- Odległość montażu zależy od produktu antystatycznego — patrz informacje techniczne.

Z zastrzeżeniem zmian technicznych, błędów i pomyłek w druku. Ten dokument jest tłumaczeniem angielskiego oryginału i może zawierać błędy w tłumaczeniu.

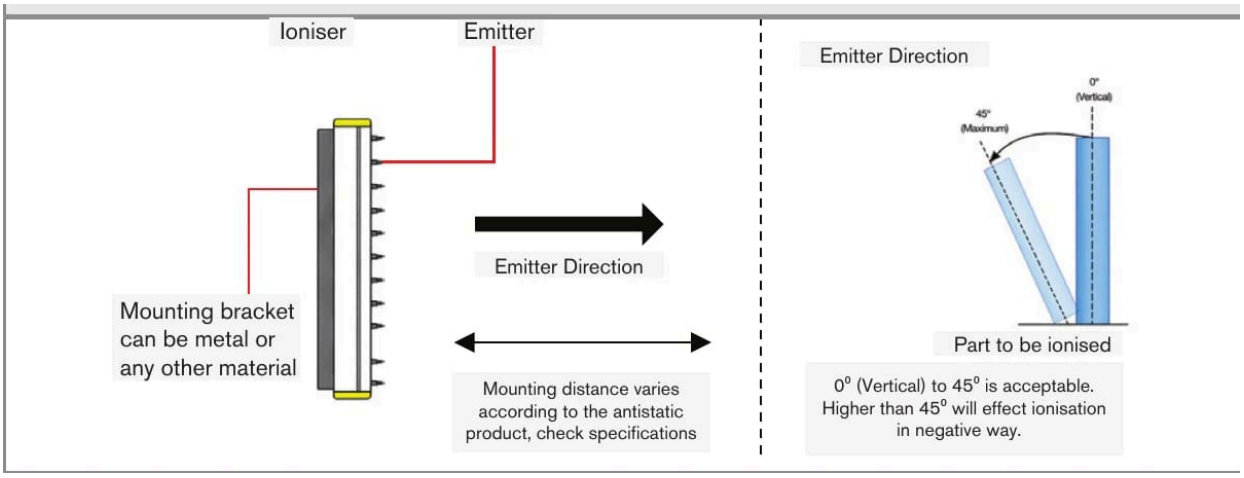

Kierunek ostrzy emisyjnych i dopuszczalne pochylenie (0° – 45°)

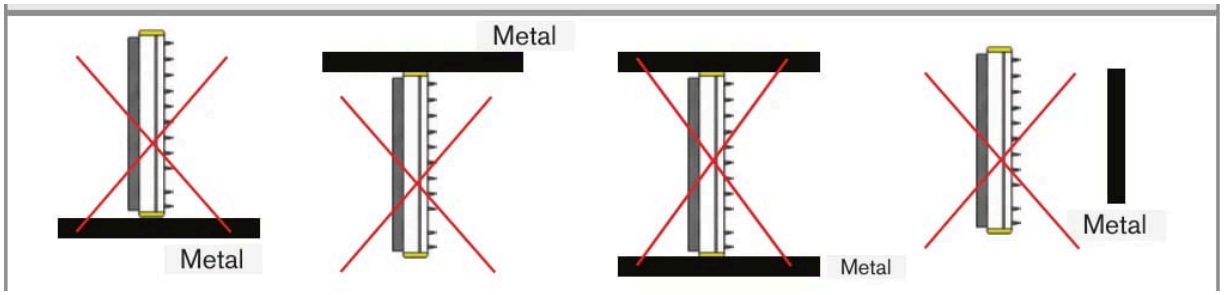

Nie zakrywać jonizatora metalem i nie mocować metalu w pobliżu ostrzy emisyjnych

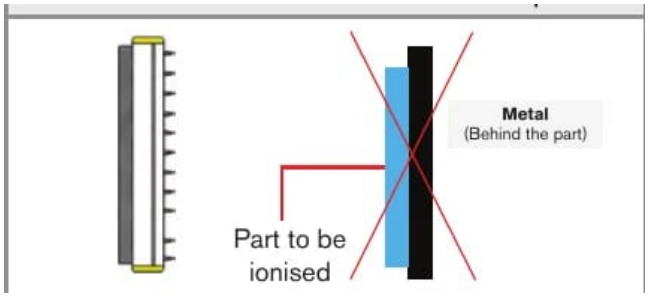

Nigdy nie umieszczać metalu za elementem poddawanym jonizacji

2 Przeznaczenie

Dmuchawa wielowentylatorowa serii SE-BLA jest przeznaczona do stosowania w obszarach przemysłowych. Neutralizuje naładowane elementy z tworzyw sztucznych, szkła, tkanin i innych materiałów nieprzewodzących. Strumień powietrza z jonizatora przenosi ujemne i dodatnie jony na element, które jonizują go i eliminują elektryczność statyczną, która powoduje problemy z jakością i bezpieczeństwem.

3 Granice zastosowania

System należy eksploatować w granicach podanych w danych technicznych oraz zgodnie ze specyfikacją techniczną i instrukcją instalacji.

System należy stosować w taki sposób, aby w razie nieprawidłowego działania lub całkowitej awarii systemu nie zagrażać osobom ani nie uszkodzić maszyn lub innego mienia. W zastosowaniach związanych z bezpieczeństwem należy przedsięwziąć dodatkowe środki ostrożności w zakresie bezpieczeństwa i zapobiegania szkodom.

Z zastrzeżeniem zmian technicznych, błędów i pomyłek w druku. Ten dokument jest tłumaczeniem angielskiego oryginału i może zawierać błędy w tłumaczeniu.

4 Informacje techniczne

Kod produktu	SE-BLA-F-xxxx-C (długość do zamówienia 550 / 800 / 1000 / 1250 / 1500)
Warianty	SE-BLA-F-550-C (2 wentylatory) · SE-BLA-F-800-C (3 wentylatory) · SE-BLA-F-1000-C (4 wentylatory) · SE-BLA-F-1250-C (5 wentylatorów) · SE-BLA-F-1500-C (6 wentylatorów)
Zasilanie sieciowe	220 V AC · 50 Hz — urządzenie samodzielne, osobny zasilacz wysokiego napięcia nie jest potrzebny
Rodzaj jonizacji	AC — wysokie napięcie, bez wyładowań
Prąd ostrzy (bezpieczeństwo)	< 250 µA
Wydajność jonizacji	1 kV → 100 V w < 7 s z odległości 1000 mm
Efektywny zasięg jonizacji	Do ok. 1000 mm (zależnie od ustawionej prędkości wentylatorów)
Źródło powietrza	Zintegrowane wentylatory (kilka) — sprężone powietrze nie jest potrzebne
Regulacja prędkości wentylatorów	Potencjometr na panelu — płynna regulacja
Elementy sterujące	Wyłącznik ON/OFF · potencjometr prędkości wentylatorów
Bezpiecznik	Bezpiecznik szklany szybki F0.5AL250V, 5 × 20 mm
Materiał ostrzy emisyjnych	Stal nierdzewna — długa żywotność, konstrukcja bez wyładowań
Polaryzacja	AC przemienne — zrównoważona emisja jonów dodatnich i ujemnych
Środowisko	0 – 60 °C · maks. 70 % wilg. wzgl.
Obudowa	Klasy przemysłowej
Zgodność z EMC	2014/30/UE — dyrektywa EMC
Bezpieczeństwo elektryczne	2014/35/UE — dyrektywa niskonapięciowa

5 Wymiary i instalacja

Obsługa systemu wymaga znajomości instrukcji montażu. Użyte słowa sygnalizacyjne wyjaśniono w rozdziale Bezpieczeństwo.

Urządzenie montować nad strefą docelową lub obok niej, zazwyczaj w odległości 500 – 1000 mm od obiektów docelowych, w zależności od wymaganej intensywności jonizacji i ustawienia prędkości wentylatorów. Urządzenie mocować za pomocą dwóch uchwytów montażowych (4 otwory ⌀ 9 mm).

Produkt	A (mm)	B (mm)	C (mm)
SE-BLA-F-550-C (2 wentylatory)	545	200	185
SE-BLA-F-800-C (3 wentylatory)	805	200	185
SE-BLA-F-1000-C (4 wentylatory)	1065	200	185
SE-BLA-F-1250-C (5 wentylatorów)	1325	200	185
SE-BLA-F-1500-C (6 wentylatorów)	1585	200	185

Z zastrzeżeniem zmian technicznych, błędów i pomyłek w druku. Ten dokument jest tłumaczeniem angielskiego oryginału i może zawierać błędy w tłumaczeniu.

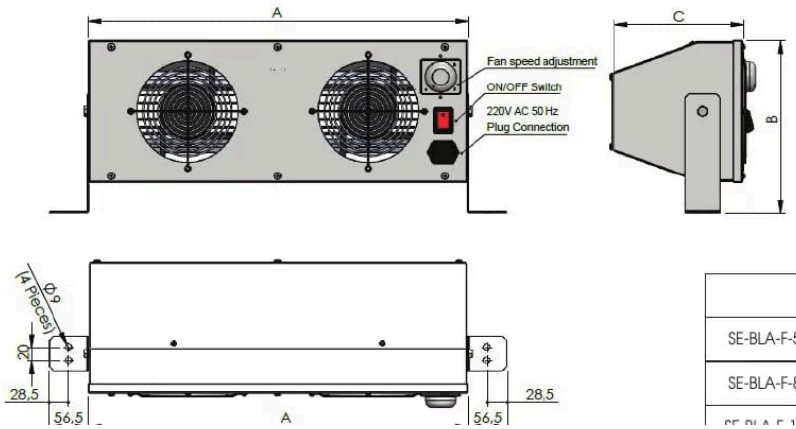

	A (mm)	B (mm)	C (mm)
SE-BLA-F-550-C (2 Fans)	545	200	185
SE-BLA-F-800-C (3 Fans)	805	200	185

Wymiary

6 Przyłącze elektryczne

- Złącze wtykowe 220 V AC, 50 Hz.
- Pokrywa bezpiecznika: szybki bezpiecznik szklany F0.5AL250V, 5 × 20 mm.
- Obwód sieciowy zabezpieczyć odpowiednim bezpiecznikiem lub wyłącznikiem nadprądowym.

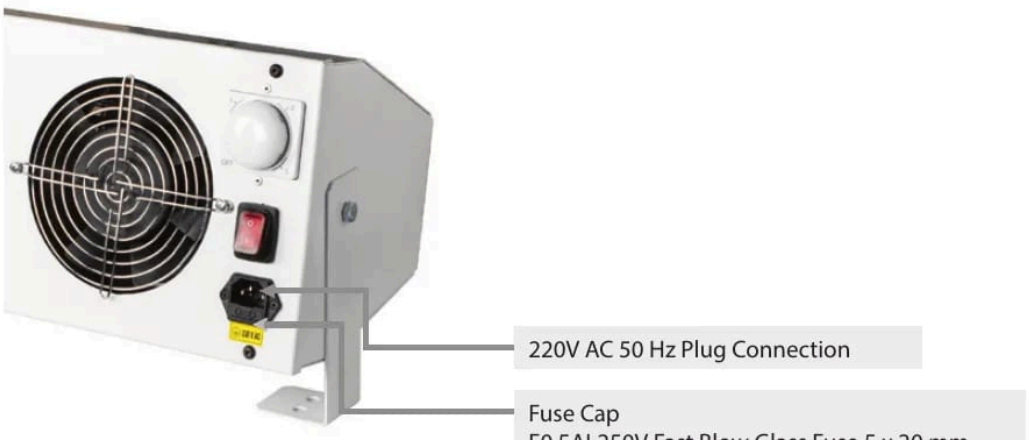

Wtyk sieciowy i bezpiecznik

7 Wskaźniki i elementy sterujące

Element	Funkcja
Wyłącznik ON/OFF	Włącza i wyłącza urządzenie.
Regulacja prędkości wentylatorów (potencjometr)	Płynna regulacja prędkości wentylatorów i wydajności powietrza. Przed włączeniem ustawić na minimum, a następnie stopniowo zwiększać, aż uzyska się wymagane dostarczanie jonów w odległości roboczej.

Z zastrzeżeniem zmian technicznych, błędów i pomyłek w druku. Ten dokument jest tłumaczeniem angielskiego oryginału i może zawierać błędy w tłumaczeniu.

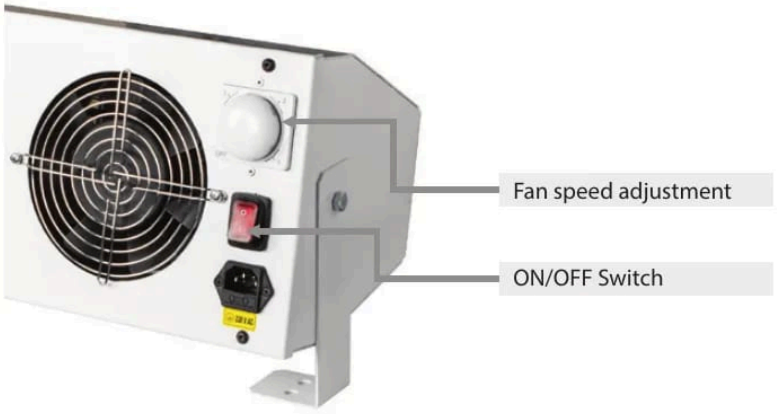

5.1. D
• 220\
5.2. C

Regulacja prędkości wentylatorów i wyłącznik ON/OFF

8 Usterki

- Nie otwierać produktu w żadnym z poniższych przypadków ani w żadnym innym przypadku.
- Jeśli wyłącznik jest włączony, ale lampka ON/OFF nie świeci, wymienić bezpiecznik: szybki bezpiecznik szklany F0.5AL250V, 5 × 20 mm.

9 Ostrzeżenia

- Zasilanie oraz urządzenie wyświetlające/wyjściowe należy podłączać zgodnie z przepisami bezpieczeństwa dla urządzeń elektrycznych.
- Napięcie zasilania nie może przekraczać podanych granic.
- Unikać wstrząsów i uderzeń urządzenia.
- Chronić kabel przed uszkodzeniem.

Możliwe skutki nieprzestrzegania: ryzyko obrażeń w wyniku porażenia prądem; uszkodzenie lub zniszczenie urządzenia.

10 Konserwacja

W wyniku procesu jonizacji cząstki unoszące się w powietrzu osadzają się na ostrzach emisyjnych i ulegają zwęgleniu. Obniża to skuteczność jonizacji. Wszystkie listwy antystatyczne AC i DC należy regularnie kontrolować i czyścić za pomocą zestawu do konserwacji produktów antystatycznych FÖGE (płyn czyszczący i szczotki).

Częstotliwość czyszczenia zależy od procesu i otoczenia.

⚠ Przed czyszczeniem wyłączyć urządzenie (OFF) i nie włączać go ponownie (ON), dopóki nie wyschnie.

1. Wyczyścić urządzenie do kontroli elektryczności statycznej szczotką czyszczącą FÖGE.
2. Założyć głowicę spryskującą na butelkę z płynem czyszczącym.
3. Zwilżyć ściereczkę płynem czyszczącym i przetrzeć urządzenie do kontroli elektryczności statycznej, zachowując ostrożność wokół ostrzy emisyjnych.
4. Powtarzać szczotkowanie i czyszczenie, aż urządzenie do kontroli elektryczności statycznej będzie czyste.
5. Ostrożnie wypolerować ostrza suchą ściereczką.

11 Bezpieczeństwo

Obsługa systemu wymaga znajomości instrukcji montażu. W niniejszej instrukcji stosowane są następujące słowa sygnalizacyjne:

Z zastrzeżeniem zmian technicznych, błędów i pomyłek w druku. Ten dokument jest tłumaczeniem angielskiego oryginału i może zawierać błędy w tłumaczeniu.

Słowo sygnalizacyjne	Znaczenie
OSTRZEŻENIE	Oznacza sytuację niebezpieczną, która, jeśli jej nie uniknąć, może prowadzić do śmierci lub poważnych obrażeń.
UWAGA	Oznacza sytuację, która, jeśli jej nie uniknąć, może prowadzić do szkód materialnych.
PORAŻENIE PRĄDEM	Oznacza ryzyko porażenia prądem w razie nieprzestrzegania instrukcji.

12 Odpowiedzialność za wady materiałowe

Wszystkie elementy urządzenia zostały skontrolowane i przetestowane pod kątem działania w zakładzie produkcyjnym. Jeżeli mimo starannej kontroli jakości wystąpią wady, należy niezwłocznie powiadomić firmę FÖGE lub swojego sprzedawcę.

Odpowiedzialność za wady materiałowe wynosi 12 miesięcy od dostawy. W tym okresie wadliwe części, z wyjątkiem części zużywalnych, są naprawiane lub wymieniane bezpłatnie, jeżeli urządzenie zostanie odesłane do firmy FÖGE na koszt nadawcy. Szkody spowodowane niewłaściwym użytkowaniem, użyciem siły albo naprawami lub modyfikacjami wykonanymi przez osoby trzecie nie są objęte odpowiedzialnością. Naprawy wykonuje wyłącznie firma FÖGE.

Dalsze roszczenia nie mogą być zgłaszane. Roszczenia wynikające z umowy kupna pozostają nienaruszone. W szczególności firma FÖGE nie ponosi odpowiedzialności za jakiekolwiek szkody następcze, szczególne, pośrednie lub przypadkowe. W interesie dalszego rozwoju firma FÖGE zastrzega sobie prawo do wprowadzania zmian konstrukcyjnych bez uprzedzenia.

13 Wycofanie z eksploatacji i utylizacja

Odłączyć od urządzenia zasilanie i kabel wyjściowy.

Nieprawidłowa utylizacja może szkodzić środowisku. Urządzenie, jego elementy i akcesoria oraz materiały opakowaniowe należy utylizować zgodnie z przepisami dotyczącymi przetwarzania i utylizacji odpadów obowiązującymi w kraju i regionie użytkowania.

Z zastrzeżeniem zmian technicznych, błędów i pomyłek w druku. Ten dokument jest tłumaczeniem angielskiego oryginału i może zawierać błędy w tłumaczeniu.