SE-BLA Ventilatore ionizzante AC a più ventole

Ventilatore ionizzante a lungo raggio alimentato a 220 V AC — raggio d'azione fino a circa 1 metro, regolazione delle ventole con potenziometro, per trasportatori, postazioni di assemblaggio e oggetti 3D



FÖGE Elektronik GmbH · Presentstr. 3 · 63939 Wörth am Main · Germania · +49 9372 9809477 · sales@fogegmbh.com

Importante: montaggio
Destinazione d'uso
Limiti di funzionamento
Informazioni tecniche
Dimensioni e installazione
Collegamento elettrico
Indicatori e comandi
Guasti
Avvertenze
Manutenzione
Sicurezza
Responsabilità per vizi materiali
Messa fuori servizio e smaltimento

1 Importante: montaggio

- Quando si installano ionizzatori senza assistenza ad aria, rivolgere sempre gli emettitori verso la parte. È ammesso un montaggio inclinato fino a 45° rispetto alla verticale; un angolo maggiore riduce le prestazioni di ionizzazione.
- Non coprire lo ionizzatore con metallo e non fissare metallo vicino alle punte emettitrici.
- Non collocare mai metallo dietro la parte da ionizzare. In caso contrario l'eliminatore di elettricità statica non può neutralizzare la parte.
- La staffa di montaggio può essere di metallo o di qualsiasi altro materiale.
- La distanza di montaggio dipende dal prodotto antistatico: consultare le informazioni tecniche.

Salvo modifiche tecniche, errori e refusi. Questo documento è una traduzione dell'originale inglese e può contenere errori di traduzione.

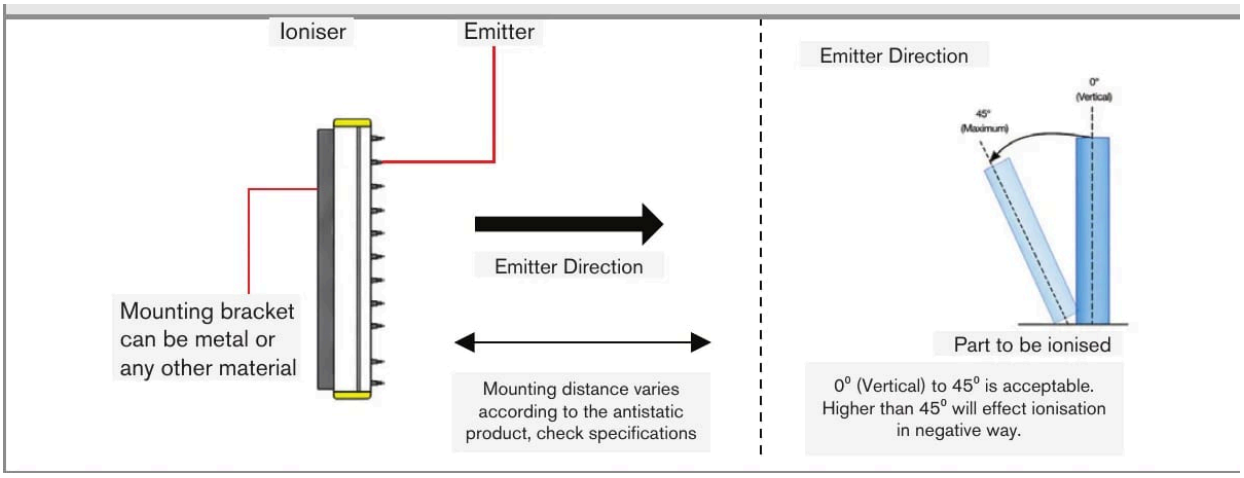

Direzione degli emettitori e inclinazione ammessa (0° – 45°)

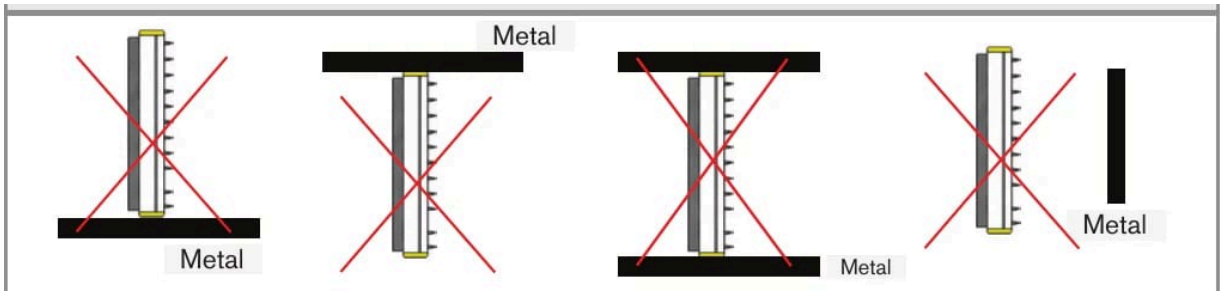

Non coprire lo ionizzatore con metallo e non fissare metallo vicino alle punte emettitrici

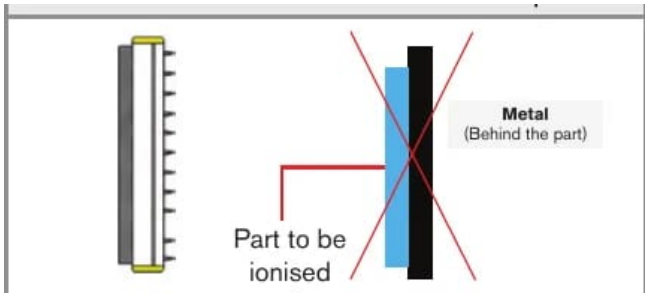

Non collocare mai metallo dietro la parte da ionizzare

2 Destinazione d'uso

Il ventilatore ionizzante multiventola della serie SE-BLA è progettato per l'impiego in ambienti industriali. Neutralizza parti cariche in plastica, vetro, tessuto e altri materiali non conduttivi. Il flusso d'aria dello ionizzatore trasporta gli ioni negativi e positivi verso la parte, che li ionizzano ed eliminano l'elettricità statica, causa di problemi di qualità e di sicurezza.

3 Limiti di funzionamento

Il sistema deve essere utilizzato entro i limiti indicati nei dati tecnici e in conformità alle specifiche tecniche e alle istruzioni di installazione.

Il sistema deve essere utilizzato in modo tale che, in caso di malfunzionamento o di guasto totale del sistema, non vengano messe in pericolo persone né danneggiate macchine o altri beni materiali. Nelle applicazioni rilevanti per la sicurezza adottare precauzioni aggiuntive per la sicurezza e la prevenzione dei danni.

4 Informazioni tecniche

Codice prodotto	SE-BLA-F-xxxx-C (lunghezza d'ordine 550 / 800 / 1000 / 1250 / 1500)

Salvo modifiche tecniche, errori e refusi. Questo documento è una traduzione dell'originale inglese e può contenere errori di traduzione.

Varianti	SE-BLA-F-550-C (2 ventilatori) · SE-BLA-F-800-C (3 ventilatori) · SE-BLA-F-1000-C (4 ventilatori) · SE-BLA-F-1250-C (5 ventilatori) · SE-BLA-F-1500-C (6 ventilatori)
Alimentazione di rete	220 V AC · 50 Hz — autonomo, non occorre un alimentatore ad alta tensione separato
Tipo di ionizzazione	AC — alta tensione, senza scariche
Corrente sulle punte (sicurezza)	< 250 µA
Prestazioni di ionizzazione	1 kV → 100 V in < 7 s a una distanza di 1000 mm
Raggio d'azione effettivo della ionizzazione	Fino a circa 1000 mm (dipende dalla velocità impostata dei ventilatori)
Fonte d'aria	Più ventilatori integrati — non occorre aria compressa
Regolazione della velocità dei ventilatori	Potenziometro sul pannello — regolazione continua
Comandi	Interruttore ON/OFF · potenziometro della velocità dei ventilatori
Fusibile	Fusibile in vetro ad azione rapida F0.5AL250V, 5 × 20 mm
Materiale delle punte emettitrici	Acciaio inox — lunga durata, esecuzione senza scariche
Polarità	AC alternata — emissione di ioni positivi e negativi bilanciata
Ambiente	0 – 60 °C · max. 70 % UR
Custodia	Di qualità industriale
Conformità EMC	2014/30/UE — Direttiva EMC
Sicurezza elettrica	2014/35/UE — Direttiva Bassa Tensione

5 Dimensioni e installazione

Il funzionamento del sistema richiede la conoscenza delle istruzioni di montaggio. Le parole di segnalazione utilizzate sono spiegate nella sezione Sicurezza.

Montare l'unità sopra o a lato della zona target, in genere a 500 – 1000 mm dagli oggetti da trattare, a seconda dell'intensità di ionizzazione richiesta e della velocità impostata per le ventole. Fissare l'unità con le due staffe di montaggio (4 fori ⌀ 9 mm).

Prodotto	A (mm)	B (mm)	C (mm)
SE-BLA-F-550-C (2 ventole)	545	200	185
SE-BLA-F-800-C (3 ventole)	805	200	185
SE-BLA-F-1000-C (4 ventole)	1065	200	185
SE-BLA-F-1250-C (5 ventole)	1325	200	185
SE-BLA-F-1500-C (6 ventole)	1585	200	185

Salvo modifiche tecniche, errori e refusi. Questo documento è una traduzione dell'originale inglese e può contenere errori di traduzione.

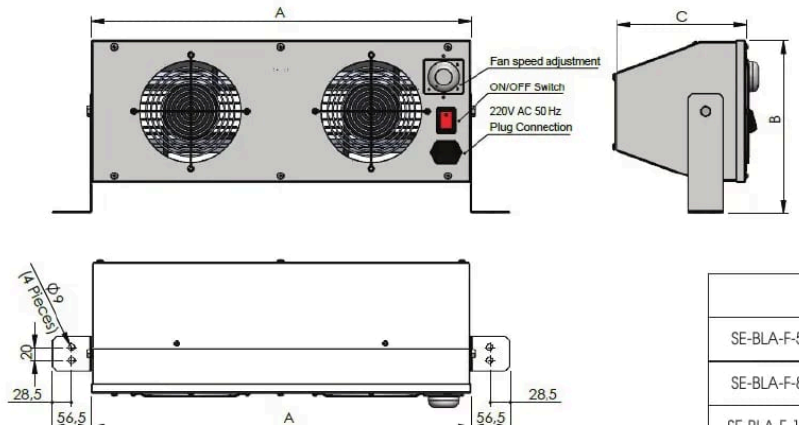

	A (mm)	B (mm)	C (mm)
SE-BLA-F-550-C (2 Fans)	545	200	185
SE-BLA-F-800-C (3 Fans)	805	200	185

Dimensioni

6 Collegamento elettrico

- Presa di alimentazione 220 V AC, 50 Hz.
- Coperchio del portafusibile: fusibile in vetro rapido F0.5AL250V, 5 × 20 mm.
- Proteggere il circuito di rete con un fusibile o un interruttore automatico adeguato.

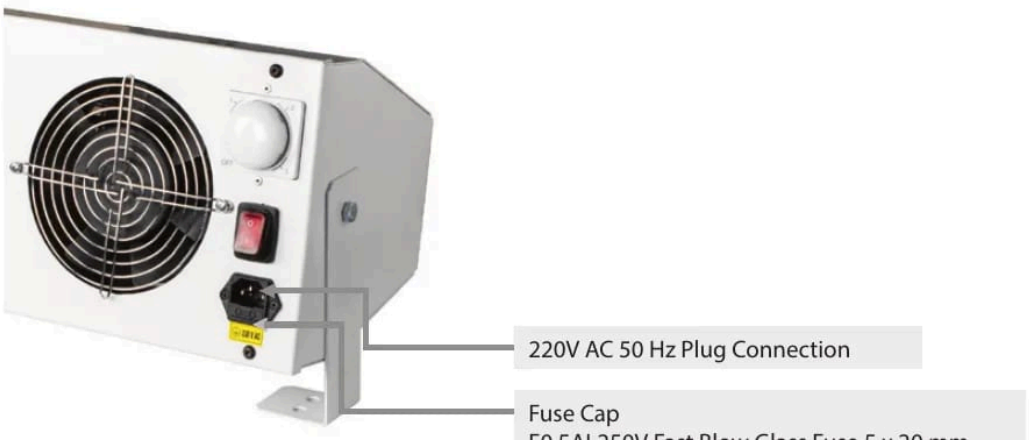

Presa di rete e fusibile

7 Indicatori e comandi

Elemento	Funzione
Interruttore ON/OFF	Accende e spegne l'unità.
Regolazione della velocità delle ventole (potenziometro)	Regolazione continua della velocità delle ventole e della portata d'aria. Prima dell'accensione impostare al minimo, quindi aumentare gradualmente fino a ottenere l'erogazione di ioni richiesta alla distanza di lavoro.

Salvo modifiche tecniche, errori e refusi. Questo documento è una traduzione dell'originale inglese e può contenere errori di traduzione.

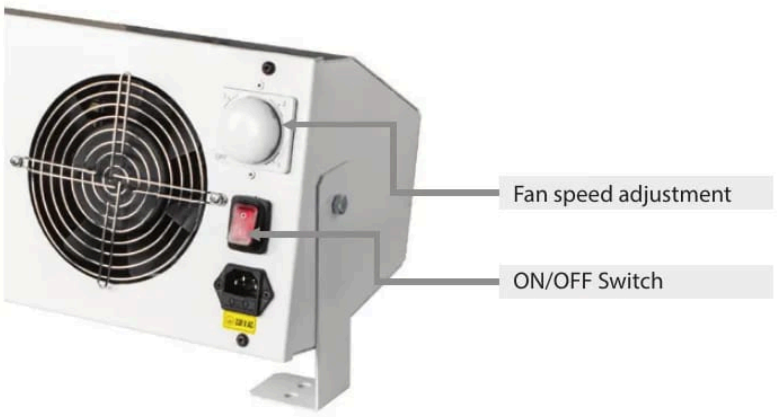

5.1. D
• 220\
5.2. C

Regolazione della velocità delle ventole e interruttore ON/OFF

8 Guasti

- Non aprire il prodotto in nessuno dei casi seguenti né in qualsiasi altro caso.
- Se l'interruttore è acceso ma la spia ON/OFF è spenta, sostituire il fusibile: fusibile in vetro rapido F0.5AL250V, 5 × 20 mm.

9 Avvertenze

- Collegare l'alimentazione e il dispositivo di visualizzazione/uscita nel rispetto delle norme di sicurezza per le apparecchiature elettriche.
- La tensione di alimentazione non deve superare i limiti specificati.
- Evitare urti e colpi al dispositivo.
- Proteggere il cavo da eventuali danni.

Possibili conseguenze in caso di inosservanza: rischio di lesioni da scossa elettrica; danneggiamento o distruzione del dispositivo.

10 Manutenzione

A causa del processo di ionizzazione, le particelle sospese nell'aria aderiscono alle punte emettitrici e si carbonizzano. Ciò riduce le prestazioni di ionizzazione. Tutte le barre antistatiche AC e DC devono essere controllate e pulite regolarmente con il kit di manutenzione dei prodotti antistatici FÖGE (liquido detergente e spazzole).

L'intervallo di pulizia dipende dal processo e dall'ambiente.

⚠ Spegnere (OFF) il dispositivo prima della pulizia e non riaccenderlo (ON) finché non è asciutto.

1. Pulire il dispositivo di controllo dell'elettricità statica con la spazzola di pulizia FÖGE.
2. Applicare una testina a spruzzo al flacone del liquido detergente.
3. Inumidire un panno con il liquido detergente e pulire il dispositivo di controllo dell'elettricità statica, prestando attenzione intorno agli emettitori.
4. Ripetere la spazzolatura e la pulizia fino a quando il dispositivo di controllo dell'elettricità statica è pulito.
5. Lucidare con cura le punte con un panno asciutto.

11 Sicurezza

Il funzionamento del sistema richiede la conoscenza delle istruzioni di montaggio. In queste istruzioni vengono utilizzate le seguenti parole di segnalazione:

Salvo modifiche tecniche, errori e refusi. Questo documento è una traduzione dell'originale inglese e può contenere errori di traduzione.

Parola di segnalazione	Significato
AVVERTENZA	Indica una situazione pericolosa che, se non evitata, potrebbe causare la morte o lesioni gravi.
AVVISO	Indica una situazione che, se non evitata, può causare danni materiali.
SCOSSA ELETTRICA	Indica un rischio di scossa elettrica se le istruzioni non vengono rispettate.

12 Responsabilità per vizi materiali

Tutti i componenti del dispositivo sono stati controllati e collaudati nello stabilimento di produzione per verificarne il funzionamento. Se, nonostante l'accurato controllo di qualità, dovessero comparire difetti, occorre informare immediatamente FÖGE o il proprio rivenditore.

La responsabilità per vizi materiali è di 12 mesi dalla consegna. In questo periodo le parti difettose, ad eccezione delle parti soggette a usura, vengono riparate o sostituite gratuitamente se il dispositivo viene restituito a FÖGE con spese di spedizione prepagate. Non sono coperti i danni causati da uso improprio, uso della forza o da riparazioni o modifiche eseguite da terzi. Le riparazioni vengono eseguite esclusivamente da FÖGE.

Non possono essere avanzate ulteriori pretese. Restano impregiudicati i diritti derivanti dal contratto di acquisto. In particolare, FÖGE non risponde di alcun danno consequenziale, speciale, indiretto o accidentale. Nell'interesse dell'ulteriore sviluppo, FÖGE si riserva il diritto di apportare modifiche costruttive senza preavviso.

13 Messa fuori servizio e smaltimento

Scollegare l'alimentazione e il cavo di uscita dal dispositivo.

Uno smaltimento non corretto può danneggiare l'ambiente. Smaltire il dispositivo, i suoi componenti e accessori, nonché i materiali di imballaggio, nel rispetto delle norme sul trattamento e sullo smaltimento dei rifiuti vigenti nel Paese e nella regione di utilizzo.

Salvo modifiche tecniche, errori e refusi. Questo documento è una traduzione dell'originale inglese e può contenere errori di traduzione.