SE-BLA Többventilátoros AC ionizáló ventilátor statikus töltés semlegesítésére

220 V AC hálózatról működő, nagy hatótávolságú ionizáló ventilátor — kb. 1 méteres hatótávolság, potenciométeres ventilátorszabályozás, szállítószalagokhoz, összeszerelő állomásokhoz és 3D tárgyakhoz



FÖGE Elektronik GmbH · Presentstr. 3 · 63939 Wörth am Main · Németország · +49 9372 9809477 · sales@fogegmbh.com

Fontos — szerelés
Rendeltetésszerű használat
Üzemeltetési korlátok
Műszaki információk
Méretek és beszerelés
Elektromos csatlakoztatás
Kijelző és kezelőelemek
Hibák
Figyelmeztetések
Karbantartás
Biztonság
Felelősség anyaghibákért
Üzemen kívül helyezés és ártalmatlanítás

1 Fontos — szerelés

- Levegőtámogatás nélküli ionizátorok felszerelésekor az emittereket mindig az alkatrész felé kell irányítani. A függőlegestől legfeljebb 45°-os dőlésszögű szerelés megengedett; ennél nagyobb szög csökkenti az ionizáció hatékonyságát.
- Az ionizátort nem szabad fémmel letakarni, és az emitter tűk közelében sem szabad fémet rögzíteni.
- Az ionizálandó alkatrész mögé soha nem szabad fémet helyezni. Ellenkező esetben a statikus töltéseket semlegesítő készülék nem tudja semlegesíteni az alkatrészt.
- A rögzítőkonzol fémből vagy bármilyen más anyagból készülhet.
- A felszerelési távolság az antisztatikus terméktől függ — lásd a műszaki információkat.

A műszaki változtatások, hibák és nyomdahibák jogát fenntartjuk. Ez a dokumentum az angol eredeti fordítása, és fordítási hibákat tartalmazhat.

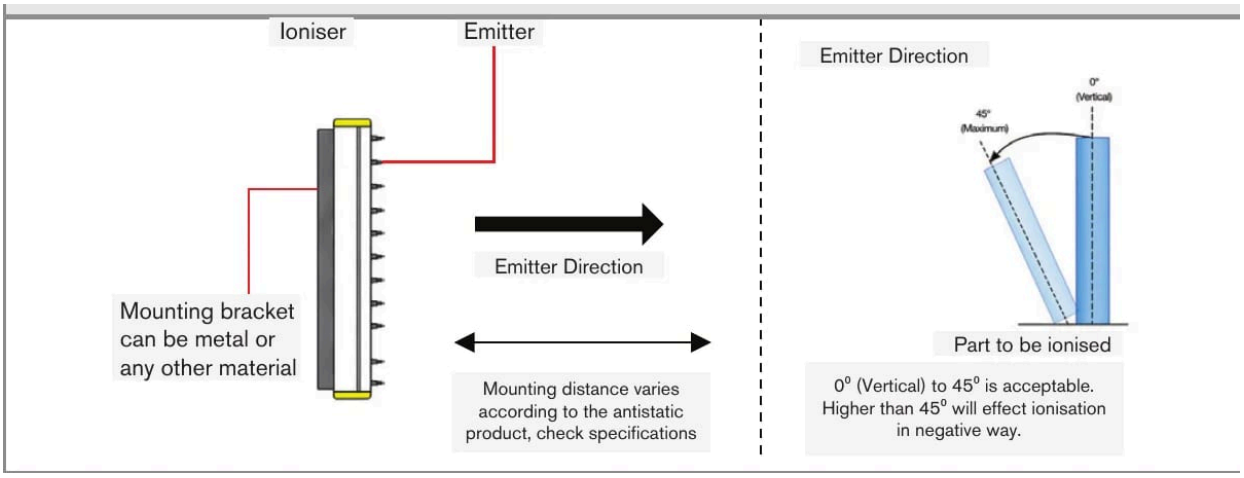

Az emitterek iránya és a megengedett dőlésszög (0° – 45°)

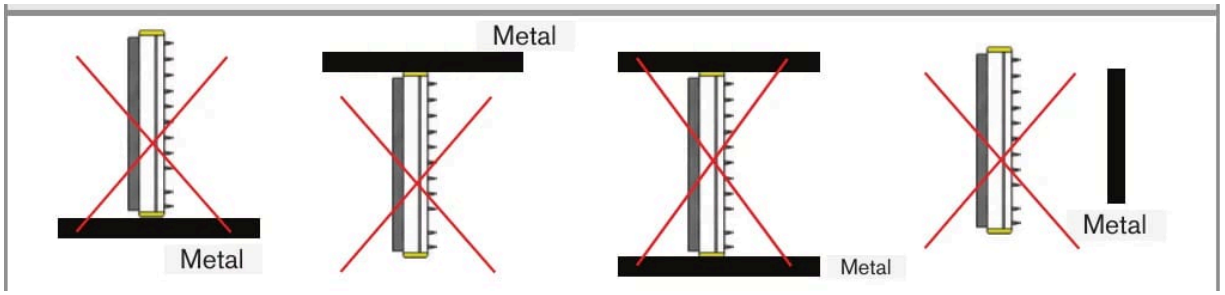

Az ionizátort nem szabad fémmel letakarni, és az emitter tűk közelében fémet rögzíteni

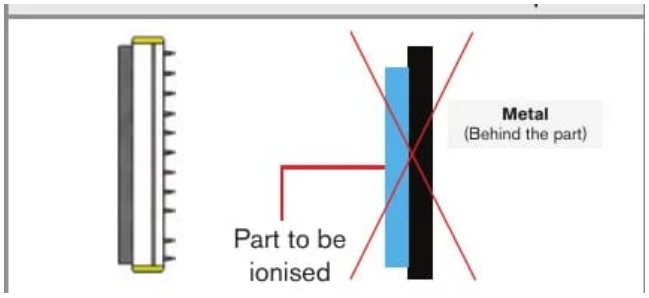

Az ionizálandó alkatrész mögé soha nem szabad fémet tenni

2 Rendeltetésszerű használat

Az SE-BLA sorozatú többventilátoros ionizáló ventilátor ipari környezetben történő használatra készült. Semlegesíti a feltöltődött műanyag, üveg, szövet és más nem vezető alkatrészeket. Az ionizátorból kilépő légáram negatív és pozitív ionokat juttat az alkatrészhez, amelyek ionizálják azt, és megszüntetik a statikus elektromosságot, amely minőségi és biztonsági problémákat okoz.

3 Üzemeltetési korlátok

A rendszert a műszaki adatokban megadott határokon belül, a műszaki specifikációknak és a telepítési utasításoknak megfelelően kell üzemeltetni.

A rendszert úgy kell használni, hogy a rendszer meghibásodása vagy teljes kiesése esetén senki ne kerüljön veszélybe, és ne sérüljenek meg gépek vagy egyéb anyagi javak. Biztonsággal összefüggő alkalmazásokban további óvintézkedéseket kell tenni a biztonság és a károk megelőzése érdekében.

A műszaki változtatások, hibák és nyomdahibák jogát fenntartjuk. Ez a dokumentum az angol eredeti fordítása, és fordítási hibákat tartalmazhat.

4 Műszaki információk

Termékkód	SE-BLA-F-xxxx-C (rendelési hossz 550 / 800 / 1000 / 1250 / 1500)
Változatok	SE-BLA-F-550-C (2 ventilátor) · SE-BLA-F-800-C (3 ventilátor) · SE-BLA-F-1000-C (4 ventilátor) · SE-BLA-F-1250-C (5 ventilátor) · SE-BLA-F-1500-C (6 ventilátor)
Hálózati tápellátás	220 V AC · 50 Hz — önálló készülék, külön nagyfeszültségű tápegység nem szükséges
Ionizáció típusa	AC — nagyfeszültség, kisülésmentes
Tűáram (biztonság)	< 250 µA
Ionizációs teljesítmény	1 kV → 100 V < 7 s alatt 1000 mm távolságból
Effektív ionizációs hatótávolság	Legfeljebb kb. 1000 mm (a ventilátorsebesség-beállítástól függ)
Levegőforrás	Beépített több ventilátor — sűrített levegő nem szükséges
Ventilátorsebesség-beállítás	Potenciométer a panelen — fokozatmentes
Kezelőszervek	BE/KI kapcsoló · ventilátorsebesség-potenciométer
Biztosíték	F0.5AL250V gyorsolvadó üvegbiztosíték, 5 × 20 mm
Emitter tűk anyaga	Rozsdamentes acél — hosszú élettartam, kisülésmentes kialakítás
Polaritás	Váltakozó AC — kiegyensúlyozott pozitív és negatív ionkibocsátás
Környezet	0 – 60 °C · max. 70 % rel. páratart.
Ház	Ipari minőségű
EMC-megfelelőség	2014/30/EU — EMC irányelv
Elektromos biztonság	2014/35/EU — Kisfeszültségű irányelv

5 Méretek és beszerelés

A rendszer üzemeltetéséhez ismerni kell a szerelési utasítást. A használt jelzőszavakat a Biztonság szakasz ismerteti.

Az egységet a célzóna fölé vagy mellé kell felszerelni, jellemzően 500 – 1000 mm-re a célobjektumoktól, a szükséges ionizációs intenzitástól és a ventilátor fordulatszám-beállításától függően. Az egységet két rögzítőkonzollal kell rögzíteni (4 × ⌀ 9 mm-es furat).

Termék	A (mm)	B (mm)	C (mm)
SE-BLA-F-550-C (2 ventilátor)	545	200	185
SE-BLA-F-800-C (3 ventilátor)	805	200	185
SE-BLA-F-1000-C (4 ventilátor)	1065	200	185
SE-BLA-F-1250-C (5 ventilátor)	1325	200	185
SE-BLA-F-1500-C (6 ventilátor)	1585	200	185

A műszaki változtatások, hibák és nyomdahibák jogát fenntartjuk. Ez a dokumentum az angol eredeti fordítása, és fordítási hibákat tartalmazhat.

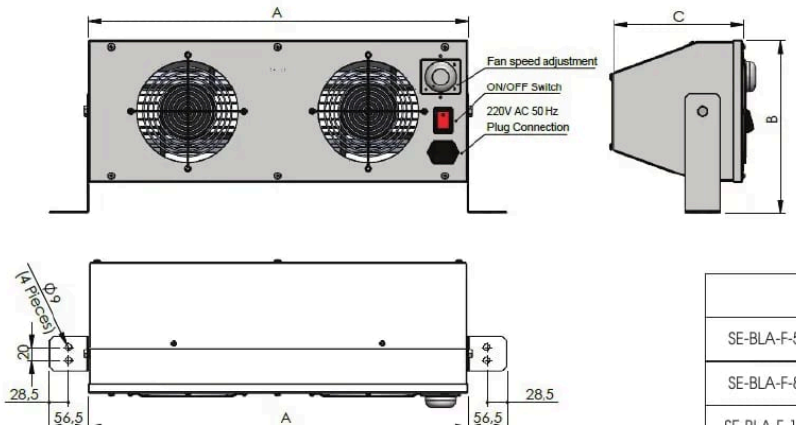

	A (mm)	B (mm)	C (mm)
SE-BLA-F-550-C (2 Fans)	545	200	185
SE-BLA-F-800-C (3 Fans)	805	200	185

Méretek

6 Elektromos csatlakoztatás

- 220 V AC, 50 Hz-es dugós csatlakozás.
- Biztosítéksapka: F0.5AL250V gyorsolvadó üvegbiztosíték, 5 × 20 mm.
- A hálózati áramkört megfelelő biztosítékkal vagy megszakítóval kell védeni.

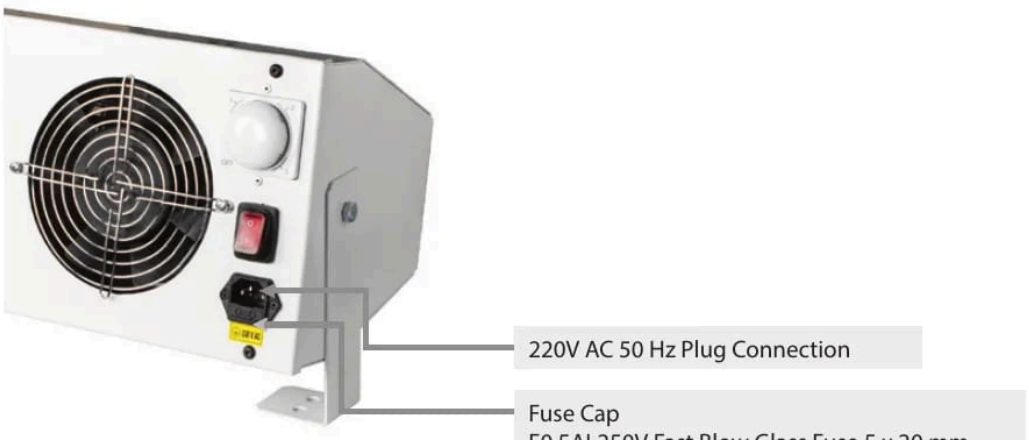

Hálózati dugó és biztosíték

7 Kijelző és kezelőelemek

Elem	Funkció
BE/KI kapcsoló	Be- és kikapcsolja az egységet.
Ventilátor-fordulatszám beállítása (potenciométer)	A ventilátor fordulatszámának és a légmennyiségnek fokozatmentes beállítása. Bekapcsolás előtt minimumra kell állítani, majd fokozatosan növelni, amíg a munkatávolságban el nem érik a szükséges ionleadást.

A műszaki változtatások, hibák és nyomdahibák jogát fenntartjuk. Ez a dokumentum az angol eredeti fordítása, és fordítási hibákat tartalmazhat.

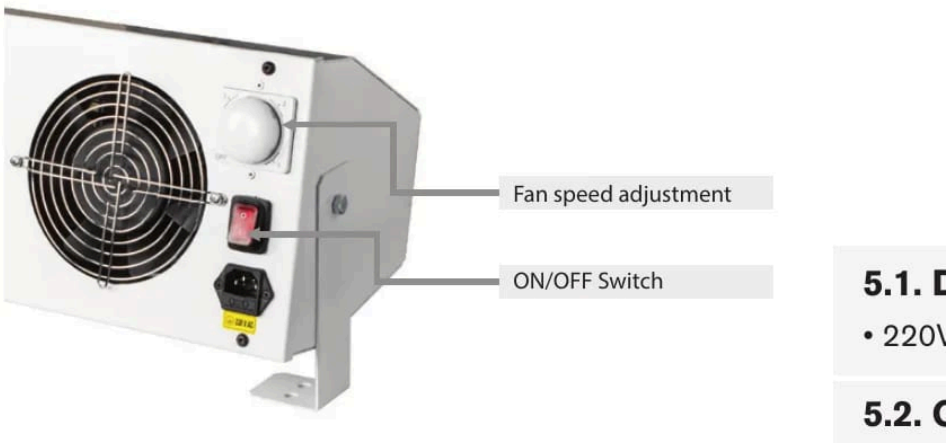

Ventilátor-fordulatszám szabályozó és BE/KI kapcsoló

8 Hibák

- Ne nyissa fel a terméket az alábbi esetek egyikében sem, és semmilyen más esetben sem.
- Ha a kapcsoló be van kapcsolva, de a BE/KI jelzőfény nem világít, ki kell cserélni a biztosítékot: F0.5AL250V gyorsolvadó üvegbiztosíték, 5 × 20 mm.

9 Figyelmeztetések

- A tápellátást és a kijelző-/kimeneti eszközt az elektromos berendezésekre vonatkozó biztonsági előírásoknak megfelelően kell csatlakoztatni.
- A tápfeszültség nem haladhatja meg a megadott határértékeket.
- Kerülni kell a készülék rázkódását és ütődését.
- A kábelt védeni kell a sérülésektől.

A figyelmen kívül hagyás lehetséges következményei: áramütés okozta sérülés veszélye; a készülék károsodása vagy tönkremenetele.

10 Karbantartás

Az ionizációs folyamat következtében a levegőben lévő részecskék rátapadnak az emitter tűkre, és elszenesednek. Ez csökkenti az ionizáció hatékonyságát. Valamennyi AC és DC ionizáló rudat rendszeresen ellenőrizni és tisztítani kell a FÖGE antisztatikus termékek karbantartó készletével (tisztítófolyadék és kefék).

A tisztítás gyakorisága a folyamattól és a környezettől függ.

⚠ Tisztítás előtt KI kell kapcsolni a készüléket, és addig nem szabad visszakapcsolni (BE), amíg meg nem száradt.

1. Tisztítsa meg a statikus elektromosságot kezelő készüléket a FÖGE tisztítókefével.
2. Helyezzen szórófejet a tisztítófolyadékot tartalmazó palackra.
3. Nedvesítsen meg egy kendőt tisztítófolyadékkal, és törölje át vele a statikus elektromosságot kezelő készüléket, az emittereknél óvatosan eljárva.
4. Ismételje a kefélést és a tisztítást, amíg a statikus elektromosságot kezelő készülék tiszta nem lesz.
5. Száraz kendővel óvatosan fényesítse a tűket.

11 Biztonság

A rendszer üzemeltetéséhez ismerni kell a szerelési utasítást. Ebben az útmutatóban a következő jelzőszavakat használjuk:

A műszaki változtatások, hibák és nyomdahibák jogát fenntartjuk. Ez a dokumentum az angol eredeti fordítása, és fordítási hibákat tartalmazhat.

Jelzőszó	Jelentés
FIGYELMEZTETÉS	Olyan veszélyes helyzetet jelöl, amely elkerülés hiányában halált vagy súlyos sérülést okozhat.
FIGYELEM	Olyan helyzetet jelöl, amely elkerülés hiányában anyagi kárt okozhat.
ÁRAMÜTÉS	Áramütés veszélyét jelöli, ha az utasításokat nem tartják be.

12 Felelősség anyaghibákért

A készülék valamennyi alkatrészét a gyártóüzemben ellenőriztük, és működőképességét teszteltük. Ha gondos minőség-ellenőrzésünk ellenére hibák lépnek fel, haladéktalanul értesíteni kell a FÖGE-t vagy a forgalmazót.

Az anyaghibákért való felelősség a szállítástól számított 12 hónapig áll fenn. Ezen időszak alatt a hibás alkatrészeket – a kopó alkatrészek kivételével – díjmentesen megjavítjuk vagy kicseréljük, ha a készüléket előre fizetett szállítási költséggel visszaküldik a FÖGE-hez. A szakszerűtlen kezelésből, erőszak alkalmazásából, valamint harmadik fél által végzett javításokból vagy módosításokból eredő károkra a felelősség nem terjed ki. A javításokat kizárólag a FÖGE végzi.

Ezen túlmenő igények nem érvényesíthetők. Az adásvételi szerződésből eredő igényeket ez nem érinti. A FÖGE különösen nem felel semmilyen következményi, különleges, közvetett vagy járulékos kárért. A továbbfejlesztés érdekében a FÖGE fenntartja a jogot a konstrukció előzetes értesítés nélküli módosítására.

13 Üzemen kívül helyezés és ártalmatlanítás

Le kell választani a készülékről a tápellátást és a kimeneti kábelt.

A szakszerűtlen ártalmatlanítás károsíthatja a környezetet. A készüléket, alkatrészeit és tartozékait, valamint a csomagolóanyagokat a felhasználás szerinti országban és régióban hatályos hulladékkezelési és ártalmatlanítási előírásoknak megfelelően kell ártalmatlanítani.

A műszaki változtatások, hibák és nyomdahibák jogát fenntartjuk. Ez a dokumentum az angol eredeti fordítása, és fordítási hibákat tartalmazhat.