SE-BLA Soufflerie antistatique AC multi-ventilateurs

Soufflerie ionisante longue portée alimentée en 220 V AC secteur — portée jusqu'à env. 1 mètre, réglage des ventilateurs par potentiomètre, pour convoyeurs, postes d'assemblage et objets 3D



FÖGE Elektronik GmbH · Presentstr. 3 · 63939 Wörth am Main · Allemagne · +49 9372 9809477 · sales@fogegmbh.com

Important — montage
Utilisation prévue
Limites d'utilisation
Informations techniques
Dimensions et installation
Raccordement électrique
Affichage et commandes
Défauts
Avertissements
Maintenance
Sécurité
Garantie des vices matériels
Mise hors service et élimination

1 Important — montage

- Lors de l'installation d'ioniseurs sans assistance par air, toujours orienter les pointes émettrices vers la pièce. Un montage incliné jusqu'à 45° par rapport à la verticale est admis ; un angle plus grand réduit les performances d'ionisation.
- Ne pas recouvrir l'ioniseur de métal et ne pas fixer de métal à proximité des pointes émettrices.
- Ne jamais placer de métal derrière la pièce à ioniser. Sinon, l'éliminateur d'électricité statique ne peut pas neutraliser la pièce.
- Le support de fixation peut être en métal ou en tout autre matériau.
- La distance de montage dépend du produit antistatique — voir les informations techniques.

Sous réserve de modifications techniques, d'erreurs et de fautes d'impression. Ce document est une traduction de l'original anglais et peut contenir des erreurs de traduction.

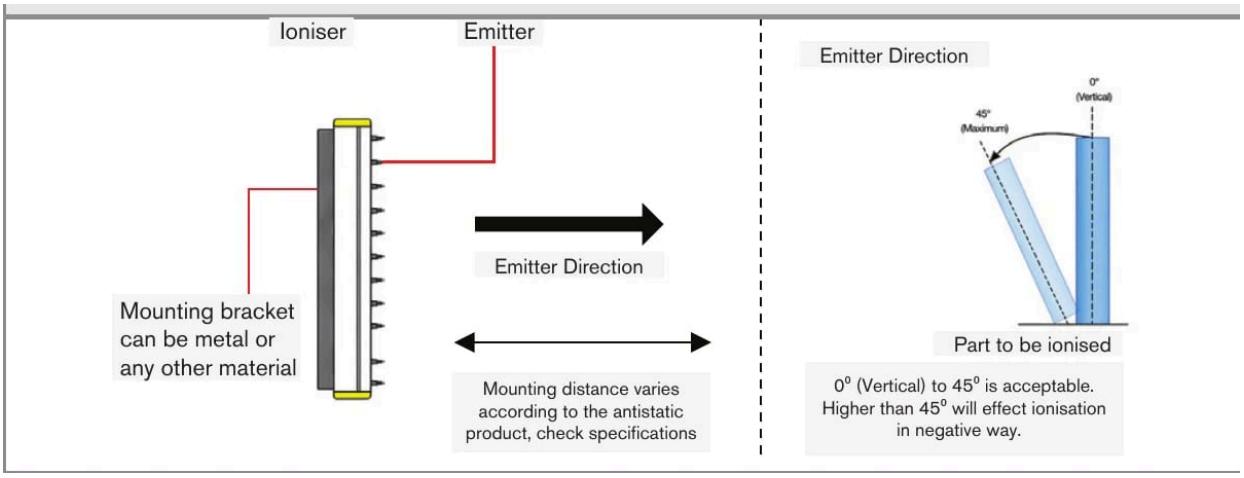

Orientation des pointes émettrices et inclinaison admissible (0° – 45°)

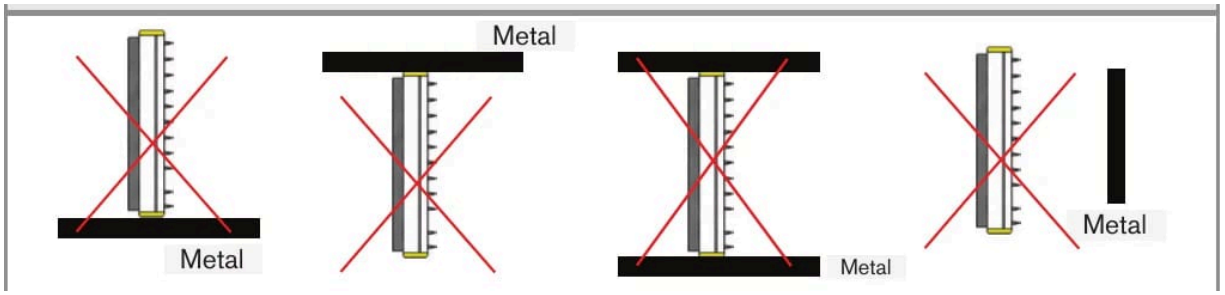

Ne pas recouvrir l'ioniseur de métal ni fixer de métal à proximité des pointes émettrices

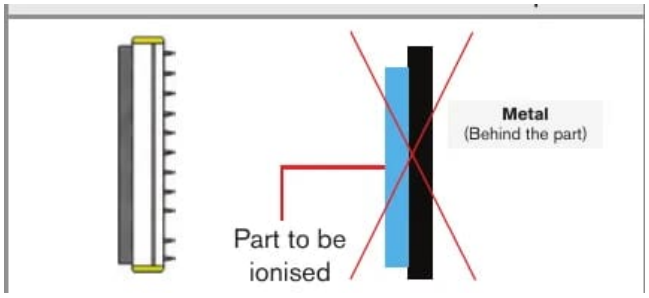

Ne jamais placer de métal derrière la pièce à ioniser

2 Utilisation prévue

La soufflerie multi-ventilateurs de la série SE-BLA est conçue pour une utilisation en milieu industriel. Elle neutralise les pièces chargées en plastique, en verre, en tissu et autres pièces non conductrices. Le flux d'air de l'ioniseur transporte les ions négatifs et positifs vers la pièce, les ionise et élimine l'électricité statique, source de problèmes de qualité et de sécurité.

3 Limites d'utilisation

Le système doit être utilisé dans les limites indiquées dans les caractéristiques techniques et conformément aux spécifications techniques et aux instructions d'installation.

Le système doit être utilisé de manière à ce que, en cas de dysfonctionnement ou de défaillance totale du système, aucune personne ne soit mise en danger et aucune machine ni aucun autre bien matériel ne soit endommagé. Dans les applications relatives à la sécurité, prendre des précautions supplémentaires pour la sécurité et la prévention des dommages.

Sous réserve de modifications techniques, d'erreurs et de fautes d'impression. Ce document est une traduction de l'original anglais et peut contenir des erreurs de traduction.

4 Informations techniques

Code produit	SE-BLA-F-xxxx-C (longueur à la commande 550 / 800 / 1000 / 1250 / 1500)
Variantes	SE-BLA-F-550-C (2 ventilateurs) · SE-BLA-F-800-C (3 ventilateurs) · SE-BLA-F-1000-C (4 ventilateurs) · SE-BLA-F-1250-C (5 ventilateurs) · SE-BLA-F-1500-C (6 ventilateurs)
Alimentation secteur	220 V AC · 50 Hz — appareil autonome, aucune alimentation haute tension séparée requise
Type d'ionisation	AC — haute tension, sans décharge
Courant des pointes (sécurité)	< 250 µA
Performance d'ionisation	1 kV → 100 V en < 7 s à une distance de 1000 mm
Portée d'ionisation effective	Jusqu'à environ 1000 mm (dépend du réglage de la vitesse des ventilateurs)
Source d'air	Plusieurs ventilateurs intégrés — aucun air comprimé requis
Réglage de la vitesse des ventilateurs	Potentiomètre sur le panneau — réglage continu
Commandes	Interrupteur ON/OFF · potentiomètre de vitesse des ventilateurs
Fusible	Fusible en verre rapide F0.5AL250V, 5 × 20 mm
Matériau des pointes émettrices	Acier inoxydable — longue durée de vie, conception sans décharge
Polarité	AC alternatif — émission équilibrée d'ions positifs et négatifs
Environnement	0 – 60 °C · 70 % HR max.
Boîtier	De qualité industrielle
Conformité CEM	2014/30/UE — directive CEM
Sécurité électrique	2014/35/UE — directive Basse Tension

5 Dimensions et installation

L'utilisation du système exige de connaître les instructions de montage. Les mots d'avertissement utilisés sont expliqués dans la section Sécurité.

Monter l'appareil au-dessus ou à côté de la zone cible, en général à 500 – 1000 mm des objets cibles selon l'intensité d'ionisation requise et le réglage de la vitesse des ventilateurs. Fixer l'appareil avec ses deux supports de fixation (4 trous ⌀ 9 mm).

Produit	A (mm)	B (mm)	C (mm)
SE-BLA-F-550-C (2 ventilateurs)	545	200	185
SE-BLA-F-800-C (3 ventilateurs)	805	200	185
SE-BLA-F-1000-C (4 ventilateurs)	1065	200	185
SE-BLA-F-1250-C (5 ventilateurs)	1325	200	185
SE-BLA-F-1500-C (6 ventilateurs)	1585	200	185

Sous réserve de modifications techniques, d'erreurs et de fautes d'impression. Ce document est une traduction de l'original anglais et peut contenir des erreurs de traduction.

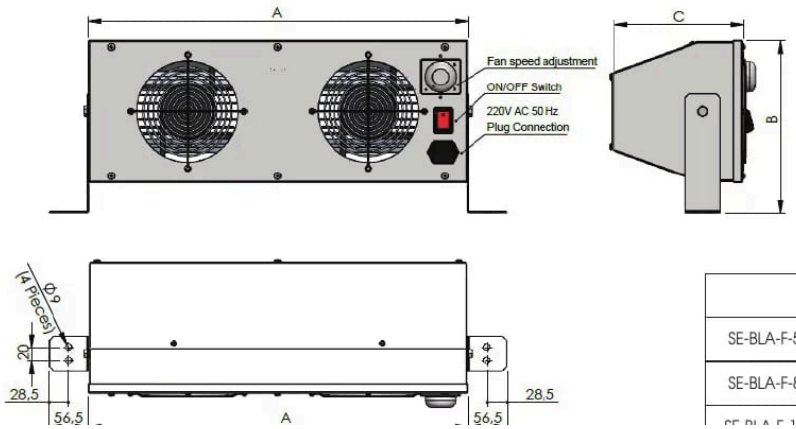

	A (mm)	B (mm)	C (mm)
SE-BLA-F-550-C (2 Fans)	545	200	185
SE-BLA-F-800-C (3 Fans)	805	200	185

Dimensions

6 Raccordement électrique

- Prise secteur 220 V AC, 50 Hz.
- Bouchon de fusible : fusible en verre à fusion rapide F0.5AL250V, 5 × 20 mm.
- Protéger le circuit secteur par un fusible ou un disjoncteur approprié.

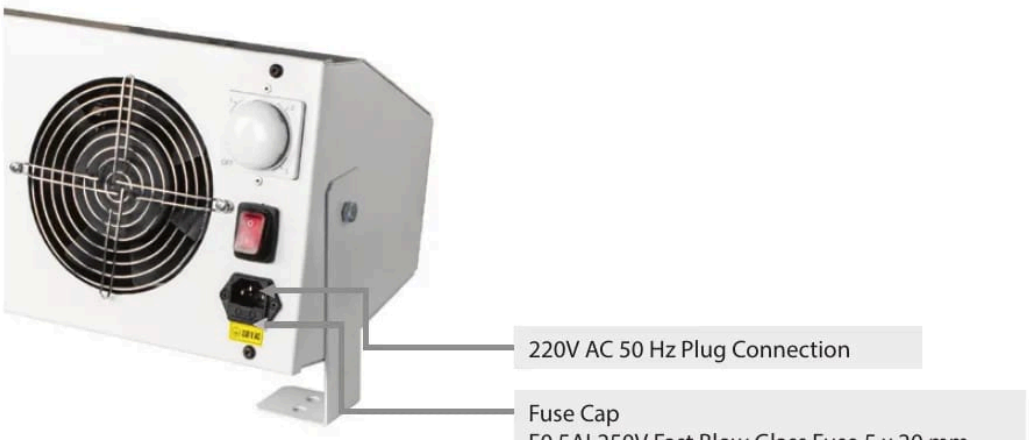

Prise secteur et fusible

7 Affichage et commandes

Élément	Fonction
Interrupteur ON/OFF	Met l'appareil sous et hors tension.
Réglage de la vitesse des ventilateurs (potentiomètre)	Réglage progressif de la vitesse des ventilateurs et du débit d'air. Régler au minimum avant la mise sous tension, puis augmenter progressivement jusqu'à obtenir l'apport d'ions requis à la distance de travail.

Sous réserve de modifications techniques, d'erreurs et de fautes d'impression. Ce document est une traduction de l'original anglais et peut contenir des erreurs de traduction.

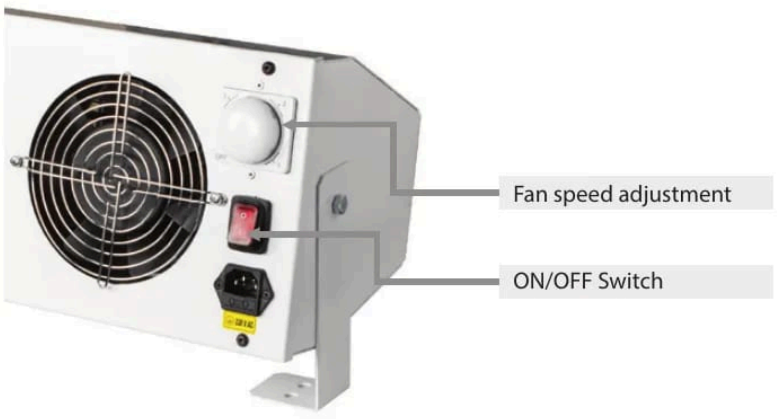

Réglage de la vitesse des ventilateurs et interrupteur ON/OFF

8 Défauts

- Ne pas ouvrir le produit, que ce soit dans l'un des cas ci-dessous ou dans tout autre cas.
- Si l'interrupteur est sur ON mais que le voyant ON/OFF est éteint, remplacer le fusible : fusible en verre à fusion rapide F0.5AL250V, 5 × 20 mm.

9 Avertissements

- Raccorder l'alimentation et le dispositif d'affichage/de sortie conformément aux prescriptions de sécurité applicables au matériel électrique.
- La tension d'alimentation ne doit pas dépasser les limites indiquées.
- Éviter les chocs et les coups sur l'appareil.
- Protéger le câble contre les détériorations.

Conséquences possibles en cas de non-respect : risque de blessure par choc électrique ; endommagement ou destruction de l'appareil.

10 Maintenance

En raison du processus d'ionisation, les particules en suspension dans l'air se déposent sur les pointes émettrices et se carbonisent. Cela réduit les performances d'ionisation. Toutes les barres antistatiques AC et DC doivent être contrôlées et nettoyées régulièrement avec le kit de maintenance des produits antistatiques FÖGE (liquide de nettoyage et brosses).

L'intervalle de nettoyage dépend du process et de l'environnement.

⚠ Mettre l'appareil hors tension (OFF) avant le nettoyage et ne pas le remettre sous tension (ON) tant qu'il n'est pas sec.

1. Nettoyer le dispositif de maîtrise de l'électricité statique avec la brosse de nettoyage FÖGE.
2. Fixer une tête de pulvérisation sur le flacon contenant le liquide de nettoyage.
3. Humidifier un chiffon avec le liquide de nettoyage et essuyer le dispositif de maîtrise de l'électricité statique, en procédant avec soin autour des pointes émettrices.
4. Répéter le brossage et le nettoyage jusqu'à ce que le dispositif de maîtrise de l'électricité statique soit propre.
5. Lustrer soigneusement les pointes avec un chiffon sec.

11 Sécurité

L'utilisation du système exige de connaître les instructions de montage. Les mots d'avertissement suivants sont utilisés dans ces instructions :

Sous réserve de modifications techniques, d'erreurs et de fautes d'impression. Ce document est une traduction de l'original anglais et peut contenir des erreurs de traduction.

Mot d'avertissement	Signification
AVERTISSEMENT	Indique une situation dangereuse qui, si elle n'est pas évitée, peut entraîner la mort ou des blessures graves.
AVIS	Indique une situation qui, si elle n'est pas évitée, peut entraîner des dommages matériels.
CHOC ÉLECTRIQUE	Indique un risque de choc électrique si les instructions ne sont pas respectées.

12 Garantie des vices matériels

Tous les composants de l'appareil ont été contrôlés et testés quant à leur fonctionnement sur le site de production. Si des défauts apparaissent malgré notre contrôle qualité rigoureux, FÖGE ou votre revendeur doit en être informé immédiatement.

La garantie des vices matériels est de 12 mois à compter de la livraison. Pendant cette période, les pièces défectueuses, à l'exception des pièces d'usure, sont réparées ou remplacées gratuitement si l'appareil est retourné à FÖGE en port payé. Les dommages causés par une manipulation inappropriée, par l'usage de la force, ou par des réparations ou modifications effectuées par des tiers ne sont pas couverts. Les réparations sont effectuées exclusivement par FÖGE.

Aucune autre réclamation ne peut être formulée. Les droits découlant du contrat d'achat restent inchangés. En particulier, FÖGE n'est responsable d'aucun dommage consécutif, spécial, indirect ou accessoire. Dans l'intérêt du développement continu, FÖGE se réserve le droit d'apporter des modifications de conception sans préavis.

13 Mise hors service et élimination

Débrancher l'alimentation et le câble de sortie de l'appareil.

Une élimination incorrecte peut nuire à l'environnement. Éliminer l'appareil, ses composants et accessoires, ainsi que les matériaux d'emballage, conformément aux réglementations en matière de traitement et d'élimination des déchets applicables dans le pays et la région d'utilisation.

Sous réserve de modifications techniques, d'erreurs et de fautes d'impression. Ce document est une traduction de l'original anglais et peut contenir des erreurs de traduction.