SE-BLA Ventilador ionizador AC con varios ventiladores

Ventilador ionizador de largo alcance alimentado por red de 220 V AC — alcance de hasta aprox. 1 metro, regulación del ventilador por potenciómetro, para transportadores, puestos de montaje y objetos 3D



FÖGE Elektronik GmbH · Presentstr. 3 · 63939 Wörth am Main · Alemania · +49 9372 9809477 · sales@fogegmbh.com

Importante: montaje
Uso previsto
Límites de funcionamiento
Información técnica
Dimensiones e instalación
Conexión eléctrica
Indicadores y mandos
Averías
Advertencias
Mantenimiento
Seguridad
Responsabilidad por defectos materiales
Puesta fuera de servicio y eliminación

1 Importante: montaje

- Al instalar ionizadores sin asistencia de aire, oriente siempre los emisores hacia la pieza. Se admite un montaje inclinado de hasta 45° respecto a la vertical; un ángulo mayor reduce el rendimiento de ionización.
- No cubra el ionizador con metal ni coloque metal cerca de las puntas emisoras.
- No coloque nunca metal detrás de la pieza que se va a ionizar. De lo contrario, el eliminador de electricidad estática no puede neutralizar la pieza.
- El soporte de montaje puede ser de metal o de cualquier otro material.
- La distancia de montaje depende del producto antiestático; consulte la información técnica.

Sujeto a cambios técnicos, errores y erratas. Este documento es una traducción del original en inglés y puede contener errores de traducción.

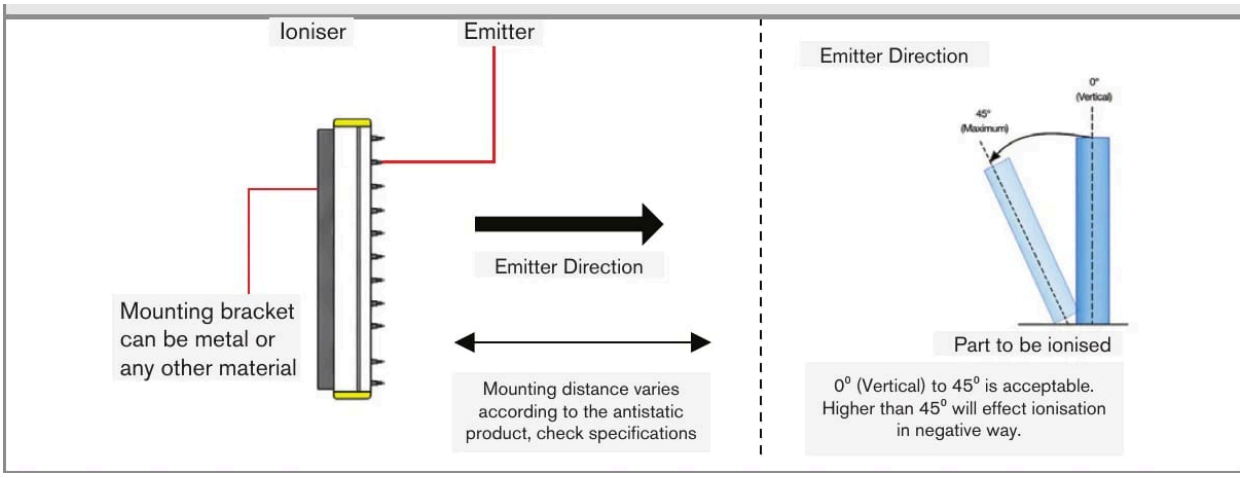

Orientación de los emisores e inclinación admisible (0° – 45°)

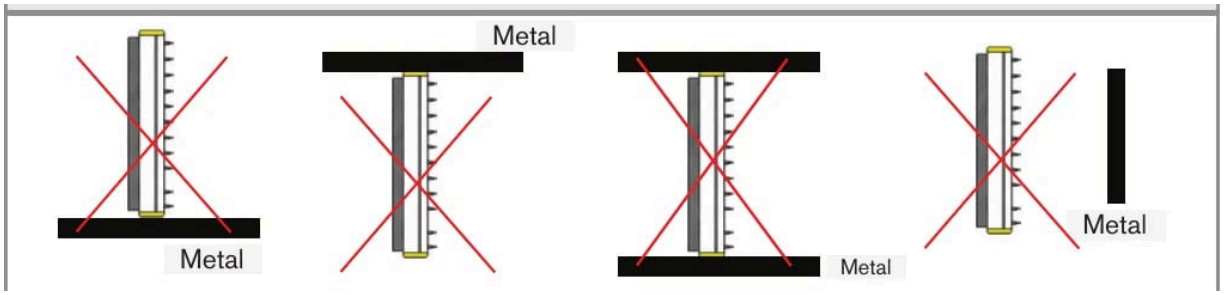

No cubra el ionizador con metal ni coloque metal cerca de las puntas emisoras

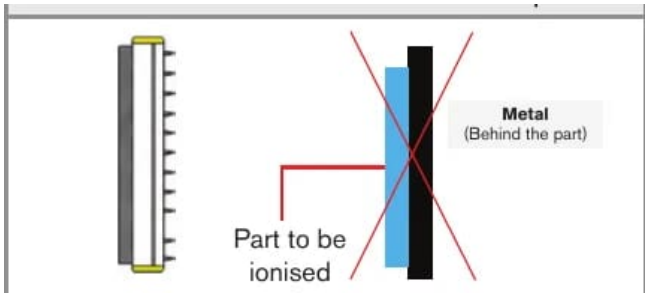

No coloque nunca metal detrás de la pieza que se va a ionizar

2 Uso previsto

El ventilador ionizador multiventilador de la serie SE-BLA está diseñado para su uso en entornos industriales. Neutraliza piezas cargadas de plástico, vidrio, tejido y otros materiales no conductores. El flujo de aire del ionizador transporta iones negativos y positivos hasta la pieza, que la ionizan y eliminan la electricidad estática, causante de problemas de calidad y de seguridad.

3 Límites de funcionamiento

El sistema debe funcionar dentro de los límites indicados en los datos técnicos y de acuerdo con las especificaciones técnicas y las instrucciones de instalación.

El sistema debe utilizarse de forma que, en caso de fallo de funcionamiento o fallo total del sistema, no se ponga en peligro a ninguna persona ni se dañen máquinas u otros bienes materiales. En aplicaciones relevantes para la seguridad, tome precauciones adicionales para la seguridad y la prevención de daños.

Sujeto a cambios técnicos, errores y erratas. Este documento es una traducción del original en inglés y puede contener errores de traducción.

4 Información técnica

Código de producto	SE-BLA-F-xxxx-C (longitud de pedido 550 / 800 / 1000 / 1250 / 1500)
Variantes	SE-BLA-F-550-C (2 ventiladores) · SE-BLA-F-800-C (3 ventiladores) · SE-BLA-F-1000-C (4 ventiladores) · SE-BLA-F-1250-C (5 ventiladores) · SE-BLA-F-1500-C (6 ventiladores)
Alimentación de red	220 V AC · 50 Hz — autónomo, no requiere fuente de alimentación de alta tensión separada
Tipo de ionización	AC — alta tensión, sin descargas
Corriente en las puntas (seguridad)	< 250 µA
Rendimiento de ionización	1 kV → 100 V en < 7 s a 1000 mm de distancia
Alcance de ionización efectivo	Hasta aprox. 1000 mm (según la velocidad del ventilador ajustada)
Fuente de aire	Varios ventiladores integrados — no requiere aire comprimido
Ajuste de la velocidad del ventilador	Potenciómetro en el panel — regulación continua
Elementos de mando	Interruptor ON/OFF · potenciómetro de velocidad del ventilador
Fusible	Fusible de vidrio de acción rápida F0.5AL250V, 5 × 20 mm
Material de las puntas emisoras	Acero inoxidable — larga vida útil, diseño sin descargas
Polaridad	AC alterna — emisión equilibrada de iones positivos y negativos
Entorno	0 – 60 °C · máx. 70 % HR
Carcasa	Calidad industrial
Conformidad CEM	2014/30/UE — Directiva CEM
Seguridad eléctrica	2014/35/UE — Directiva de baja tensión

5 Dimensiones e instalación

El funcionamiento del sistema requiere conocer las instrucciones de montaje. Las palabras de señalización utilizadas se explican en el apartado Seguridad.

Monte la unidad por encima o al lado de la zona objetivo, normalmente a 500 – 1000 mm de los objetos, según la intensidad de ionización necesaria y el ajuste de velocidad del ventilador. Fije la unidad con sus dos soportes de montaje (4 orificios de ⌀ 9 mm).

Producto	A (mm)	B (mm)	C (mm)
SE-BLA-F-550-C (2 ventiladores)	545	200	185
SE-BLA-F-800-C (3 ventiladores)	805	200	185
SE-BLA-F-1000-C (4 ventiladores)	1065	200	185
SE-BLA-F-1250-C (5 ventiladores)	1325	200	185
SE-BLA-F-1500-C (6 ventiladores)	1585	200	185

Sujeto a cambios técnicos, errores y erratas. Este documento es una traducción del original en inglés y puede contener errores de traducción.

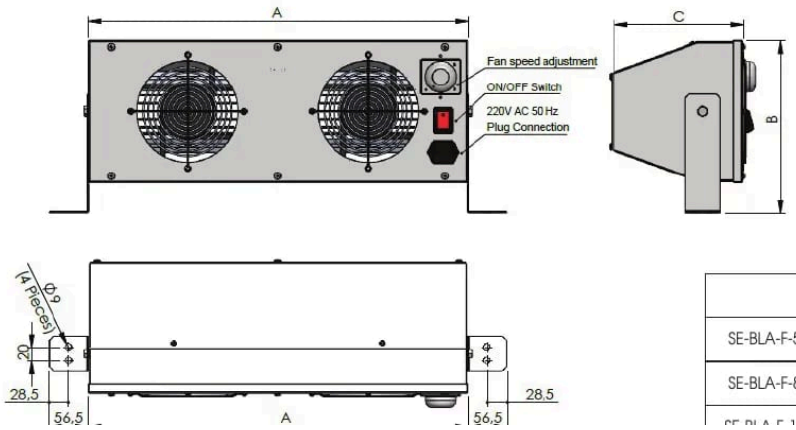

	A (mm)	B (mm)	C (mm)
SE-BLA-F-550-C (2 Fans)	545	200	185
SE-BLA-F-800-C (3 Fans)	805	200	185

Dimensiones

6 Conexión eléctrica

- Conexión por enchufe de 220 V AC, 50 Hz.
- Portafusibles: fusible de vidrio rápido F0.5AL250V, 5 × 20 mm.
- Proteja el circuito de red con un fusible o un interruptor automático adecuado.

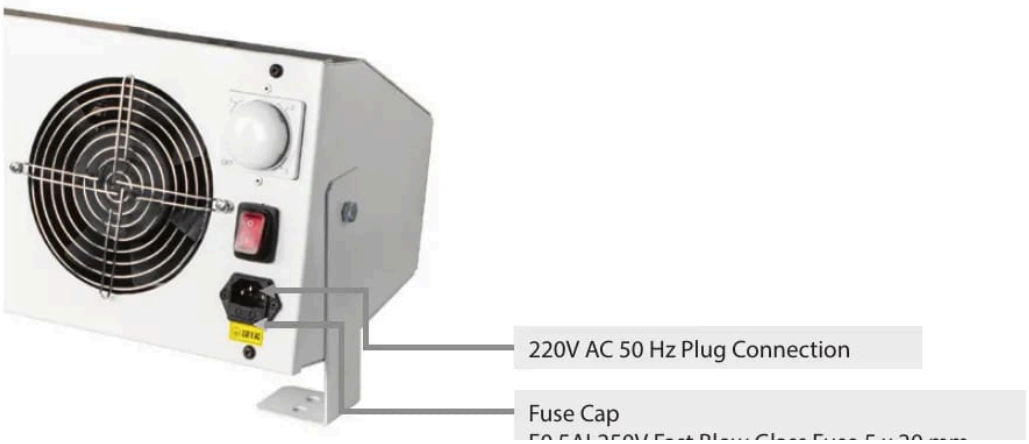

Enchufe de red y fusible

7 Indicadores y mandos

Elemento	Función
Interruptor ON/OFF	Enciende y apaga la unidad.
Ajuste de la velocidad del ventilador (potenciómetro)	Ajuste continuo de la velocidad del ventilador y del caudal de aire. Ajústelo al mínimo antes de encender y auméntelo gradualmente hasta alcanzar el aporte de iones necesario a la distancia de trabajo.

Sujeto a cambios técnicos, errores y erratas. Este documento es una traducción del original en inglés y puede contener errores de traducción.

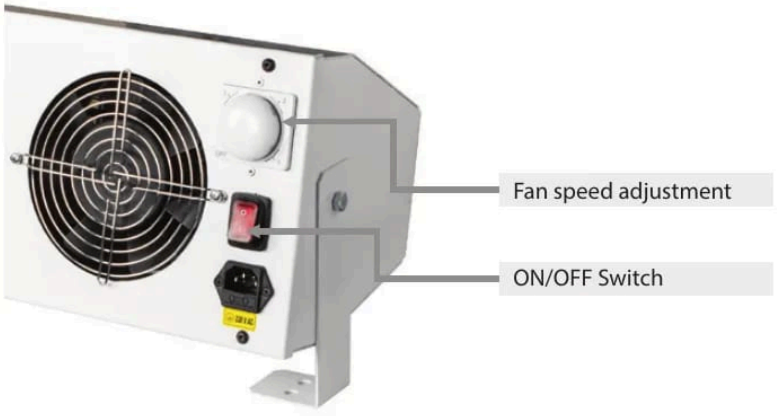

Ajuste de velocidad del ventilador e interruptor ON/OFF

8 Averías

- No abra el producto en ninguno de los casos siguientes ni en ningún otro caso.
- Si el interruptor está encendido pero el piloto ON/OFF está apagado, sustituya el fusible: fusible de vidrio rápido F0.5AL250V, 5 × 20 mm.

9 Advertencias

- Conecte la alimentación eléctrica y el dispositivo de visualización/salida conforme a las normas de seguridad para equipos eléctricos.
- La tensión de alimentación no debe superar los límites indicados.
- Evite golpes e impactos en el dispositivo.
- Proteja el cable contra daños.

Posibles consecuencias del incumplimiento: riesgo de lesiones por descarga eléctrica; daños o destrucción del dispositivo.

10 Mantenimiento

Debido al proceso de ionización, las partículas en suspensión se adhieren a las puntas emisoras y se carbonizan. Esto reduce el rendimiento de ionización. Todas las barras antiestáticas AC y DC deben revisarse y limpiarse con regularidad con el kit de mantenimiento para productos antiestáticos FÖGE (líquido de limpieza y cepillos).

El intervalo de limpieza depende del proceso y del entorno.

⚠ Apague el dispositivo antes de limpiarlo y no lo vuelva a encender hasta que esté seco.

1. Limpie el dispositivo de control de electricidad estática con el cepillo de limpieza FÖGE.
2. Coloque un cabezal pulverizador en la botella del líquido de limpieza.
3. Humedezca un paño con líquido de limpieza y limpie el dispositivo de control de electricidad estática, con cuidado alrededor de los emisores.
4. Repita el cepillado y la limpieza hasta que el dispositivo de control de electricidad estática esté limpio.
5. Pula cuidadosamente las puntas con un paño seco.

11 Seguridad

El funcionamiento del sistema requiere conocer las instrucciones de montaje. En estas instrucciones se utilizan las siguientes palabras de señalización:

Sujeto a cambios técnicos, errores y erratas. Este documento es una traducción del original en inglés y puede contener errores de traducción.

Palabra de señalización	Significado
ADVERTENCIA	Indica una situación peligrosa que, si no se evita, podría provocar la muerte o lesiones graves.
AVISO	Indica una situación que puede provocar daños materiales si no se evita.
DESCARGA ELÉCTRICA	Indica un riesgo de descarga eléctrica si no se siguen las instrucciones.

12 Responsabilidad por defectos materiales

Todos los componentes del dispositivo se han revisado y se ha comprobado su funcionamiento en la planta de producción. Si, a pesar de nuestro minucioso control de calidad, se producen defectos, debe informarse inmediatamente a FÖGE o a su distribuidor.

La responsabilidad por defectos materiales es de 12 meses a partir de la entrega. Durante este periodo, las piezas defectuosas, excepto las piezas de desgaste, se reparan o sustituyen de forma gratuita si el dispositivo se devuelve a FÖGE con los gastos de envío pagados. No quedan cubiertos los daños causados por un manejo inadecuado, el uso de la fuerza o reparaciones o modificaciones realizadas por terceros. Las reparaciones las realiza exclusivamente FÖGE.

No pueden presentarse otras reclamaciones. Las reclamaciones derivadas del contrato de compraventa no se ven afectadas. En particular, FÖGE no será responsable de ningún daño consecuente, especial, indirecto o incidental. En aras del desarrollo continuo, FÖGE se reserva el derecho de realizar cambios de diseño sin previo aviso.

13 Puesta fuera de servicio y eliminación

Desconecte la alimentación eléctrica y el cable de salida del dispositivo.

Una eliminación incorrecta puede dañar el medio ambiente. Elimine el dispositivo, sus componentes y accesorios, así como los materiales de embalaje, conforme a la normativa de tratamiento y eliminación de residuos aplicable en el país y la región de uso.

Sujeto a cambios técnicos, errores y erratas. Este documento es una traducción del original en inglés y puede contener errores de traducción.