SE-BLA Φυσητήρας AC πολλαπλών ανεμιστήρων για εξουδετέρωση στατικού ηλεκτρισμού

Φυσητήρας ιονισμού μεγάλης εμβέλειας με τροφοδοσία δικτύου 220 V AC — εμβέλεια έως περίπου 1 μέτρο, έλεγχος ανεμιστήρων με ποτενσιόμετρο, για μεταφορείς, σταθμούς συναρμολόγησης και τρισδιάστατα αντικείμενα



FÖGE Elektronik GmbH · Presentstr. 3 · 63939 Wörth am Main · Γερμανία · +49 9372 9809477 · sales@fogegmbh.com

Σημαντικό — στερέωση
Προβλεπόμενη χρήση
Όρια λειτουργίας
Τεχνικές πληροφορίες
Διαστάσεις και εγκατάσταση
Ηλεκτρική σύνδεση
Ενδείξεις και χειριστήρια
Βλάβες
Προειδοποιήσεις
Συντήρηση
Ασφάλεια
Ευθύνη για ελαττώματα υλικού
Απενεργοποίηση και απόρριψη

1 Σημαντικό — στερέωση

- Κατά την εγκατάσταση ιονιστών χωρίς υποβοήθηση αέρα, να στρέφετε πάντα τους εκπομπούς προς το εξάρτημα. Επιτρέπεται κεκλιμένη στερέωση έως 45° από την κατακόρυφο· μεγαλύτερη γωνία μειώνει την απόδοση ιονισμού.
- Μην καλύπτετε τον ιονιστή με μέταλλο και μην στερεώνετε μέταλλο κοντά στις ακίδες εκπομπής.
- Μην τοποθετείτε ποτέ μέταλλο πίσω από το εξάρτημα που πρόκειται να ιονιστεί. Διαφορετικά, ο εξουδετερωτής στατικού ηλεκτρισμού δεν μπορεί να εξουδετερώσει το εξάρτημα.
- Ο βραχίονας στερέωσης μπορεί να είναι μεταλλικός ή από οποιοδήποτε άλλο υλικό.
- Η απόσταση στερέωσης εξαρτάται από το αντιστατικό προϊόν — βλ. τις τεχνικές πληροφορίες.

Με επιφύλαξη τεχνικών αλλαγών, σφαλμάτων και τυπογραφικών λαθών. Το έγγραφο αυτό είναι μετάφραση του αγγλικού πρωτοτύπου και μπορεί να περιέχει σφάλματα μετάφρασης.

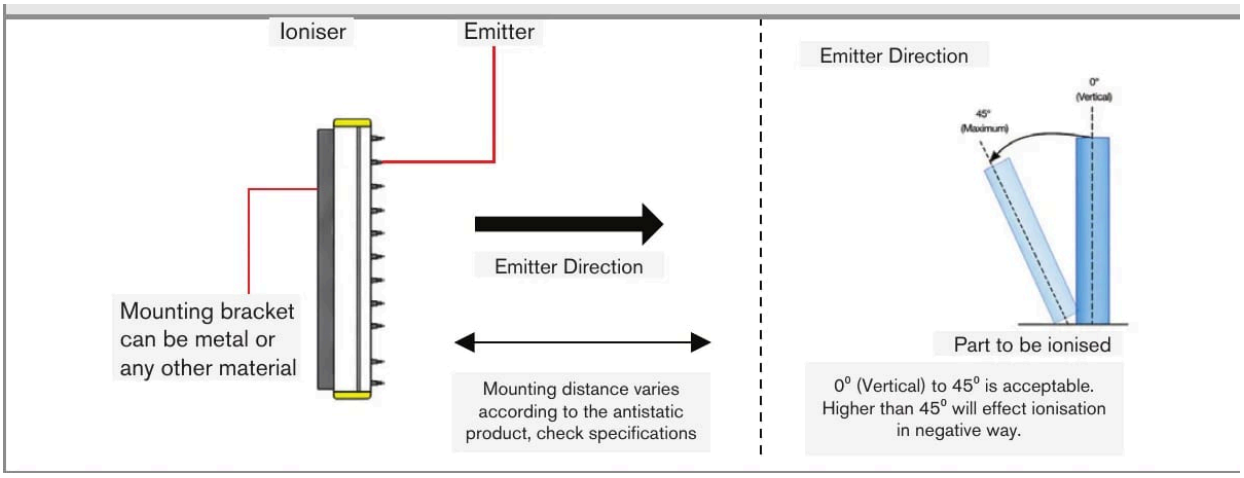

Κατεύθυνση των εκπομπών και επιτρεπόμενη κλίση (0° – 45°)

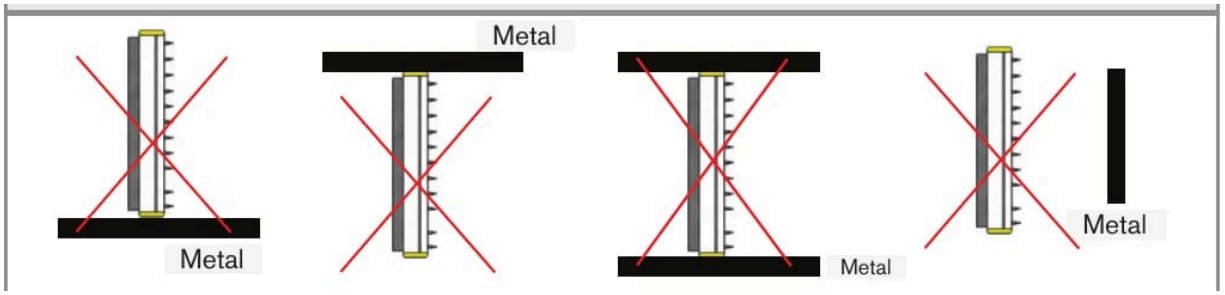

Μην καλύπτετε τον ιονιστή με μέταλλο και μην στερεώνετε μέταλλο κοντά στις ακίδες εκπομπής

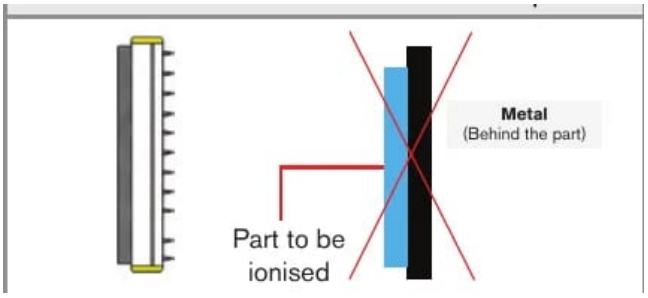

Μην τοποθετείτε ποτέ μέταλλο πίσω από το εξάρτημα που πρόκειται να ιονιστεί

2 Προβλεπόμενη χρήση

Ο φυσητήρας αέρα πολλαπλών ανεμιστήρων της σειράς SE-BLA έχει σχεδιαστεί για χρήση σε βιομηχανικούς χώρους. Εξουδετερώνει φορτισμένα εξαρτήματα από πλαστικό, γυαλί, ύφασμα και άλλα μη αγώγιμα υλικά. Η ροή αέρα από τον ιονιστή μεταφέρει αρνητικά και θετικά ιόντα στο εξάρτημα, τα οποία το ιονίζουν και εξαλείφουν τον στατικό ηλεκτρισμό, ο οποίος προκαλεί προβλήματα ποιότητας και ασφάλειας.

3 Όρια λειτουργίας

Το σύστημα πρέπει να λειτουργεί εντός των ορίων που καθορίζονται στα τεχνικά στοιχεία και σύμφωνα με τις τεχνικές προδιαγραφές και τις οδηγίες εγκατάστασης.

Το σύστημα πρέπει να χρησιμοποιείται με τέτοιο τρόπο ώστε, σε περίπτωση δυσλειτουργίας ή πλήρους βλάβης του συστήματος, να μην τίθεται σε κίνδυνο κανένα πρόσωπο και να μην υφίστανται ζημιά μηχανήματα ή άλλα υλικά αγαθά. Σε εφαρμογές που σχετίζονται με την ασφάλεια, λαμβάνετε πρόσθετα μέτρα για την ασφάλεια και την πρόληψη ζημιών.

Με επιφύλαξη τεχνικών αλλαγών, σφαλμάτων και τυπογραφικών λαθών. Το έγγραφο αυτό είναι μετάφραση του αγγλικού πρωτοτύπου και μπορεί να περιέχει σφάλματα μετάφρασης.

4 Τεχνικές πληροφορίες

Κωδικός προϊόντος	SE-BLA-F-xxxx-C (μήκος παραγγελίας 550 / 800 / 1000 / 1250 / 1500)
Παραλλαγές	SE-BLA-F-550-C (2 ανεμιστήρες) · SE-BLA-F-800-C (3 ανεμιστήρες) · SE-BLA-F-1000-C (4 ανεμιστήρες) · SE-BLA-F-1250-C (5 ανεμιστήρες) · SE-BLA-F-1500-C (6 ανεμιστήρες)
Τροφοδοσία δικτύου	220 V AC · 50 Hz — αυτόνομη συσκευή, δεν απαιτείται ξεχωριστό τροφοδοτικό υψηλής τάσης
Τύπος ιονισμού	AC — υψηλή τάση, χωρίς εκκενώσεις
Ρεύμα ακίδων (ασφάλεια)	< 250 μA
Απόδοση ιονισμού	1 kV → 100 V σε < 7 s σε απόσταση 1000 mm
Ενεργός εμβέλεια ιονισμού	Έως περίπου 1000 mm (εξαρτάται από τη ρύθμιση ταχύτητας των ανεμιστήρων)
Πηγή αέρα	Ενσωματωμένοι πολλαπλοί ανεμιστήρες — δεν απαιτείται πεπιεσμένος αέρας
Ρύθμιση ταχύτητας ανεμιστήρων	Ποτενσιόμετρο στον πίνακα — συνεχής ρύθμιση
Χειριστήρια	Διακόπτης ON/OFF · ποτενσιόμετρο ταχύτητας ανεμιστήρων
Ασφάλεια	Γυάλινη ασφάλεια ταχείας τήξης F0.5AL250V, 5 × 20 mm
Υλικό ακίδων εκπομπής	Ανοξείδωτος χάλυβας — μεγάλη διάρκεια ζωής, σχεδίαση χωρίς εκκενώσεις
Πολικότητα	Εναλλασσόμενο AC — ισορροπημένη έξοδος θετικών και αρνητικών ιόντων
Περιβάλλον	0 – 60 °C · μέγ. 70 % Σ.Υ.
Περίβλημα	Βιομηχανικής ποιότητας
Συμμόρφωση με EMC	2014/30/ΕΕ — Οδηγία EMC
Ηλεκτρική ασφάλεια	2014/35/ΕΕ — Οδηγία χαμηλής τάσης

5 Διαστάσεις και εγκατάσταση

Η λειτουργία του συστήματος απαιτεί γνώση των οδηγιών συναρμολόγησης. Οι λέξεις επισήμανσης που χρησιμοποιούνται επεξηγούνται στην ενότητα Ασφάλεια.

Στερεώστε τη μονάδα πάνω ή δίπλα από τη ζώνη-στόχο, συνήθως σε απόσταση 500 – 1000 mm από τα αντικείμενα-στόχους, ανάλογα με την απαιτούμενη ένταση ιονισμού και τη ρύθμιση ταχύτητας των ανεμιστήρων. Στερεώστε τη μονάδα με τους δύο βραχίονες στερέωσης (4 οπές ⌀ 9 mm).

Προϊόν	A (mm)	B (mm)	C (mm)
SE-BLA-F-550-C (2 ανεμιστήρες)	545	200	185
SE-BLA-F-800-C (3 ανεμιστήρες)	805	200	185
SE-BLA-F-1000-C (4 ανεμιστήρες)	1065	200	185
SE-BLA-F-1250-C (5 ανεμιστήρες)	1325	200	185
SE-BLA-F-1500-C (6 ανεμιστήρες)	1585	200	185

Με επιφύλαξη τεχνικών αλλαγών, σφαλμάτων και τυπογραφικών λαθών. Το έγγραφο αυτό είναι μετάφραση του αγγλικού πρωτοτύπου και μπορεί να περιέχει σφάλματα μετάφρασης.

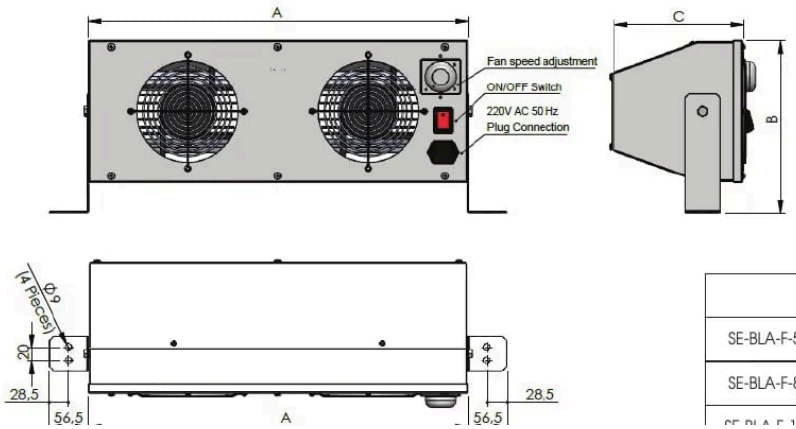

	A (mm)	B (mm)	C (mm)
SE-BLA-F-550-C (2 Fans)	545	200	185
SE-BLA-F-800-C (3 Fans)	805	200	185

Διαστάσεις

6 Ηλεκτρική σύνδεση

- Σύνδεση με φις 220 V AC, 50 Hz.
- Πώμα ασφάλειας: γυάλινη ασφάλεια ταχείας τήξης F0.5AL250V, 5 × 20 mm.
- Προστατεύστε το κύκλωμα δικτύου με κατάλληλη ασφάλεια ή αυτόματο διακόπτη.

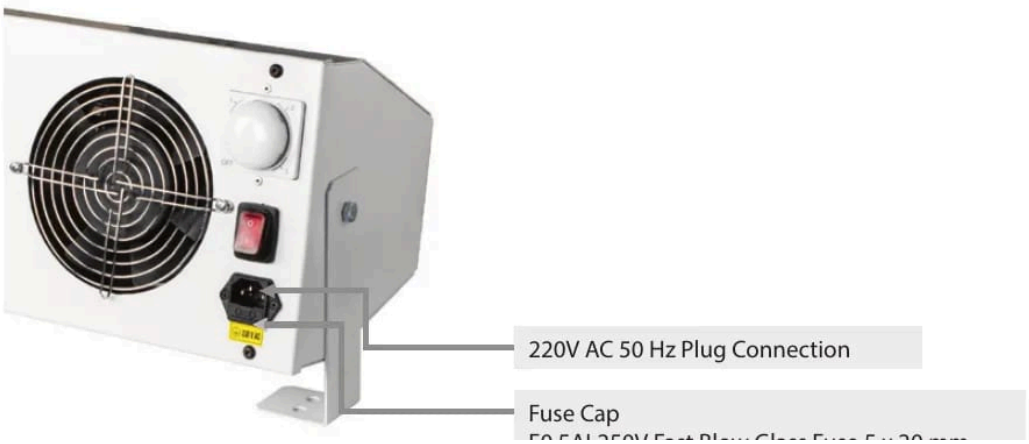

Φις δικτύου και ασφάλεια

7 Ενδείξεις και χειριστήρια

Στοιχείο	Λειτουργία
Διακόπτης ON/OFF	Ενεργοποιεί και απενεργοποιεί τη μονάδα.
Ρύθμιση ταχύτητας ανεμιστήρων (ποτενσιόμετρο)	Συνεχής ρύθμιση της ταχύτητας των ανεμιστήρων και της παροχής αέρα. Ρυθμίστε στο ελάχιστο πριν από την ενεργοποίηση και στη συνέχεια αυξήστε σταδιακά μέχρι να επιτευχθεί η απαιτούμενη παροχή ιόντων στην απόσταση λειτουργίας.

Με επιφύλαξη τεχνικών αλλαγών, σφαλμάτων και τυπογραφικών λαθών. Το έγγραφο αυτό είναι μετάφραση του αγγλικού πρωτοτύπου και μπορεί να περιέχει σφάλματα μετάφρασης.

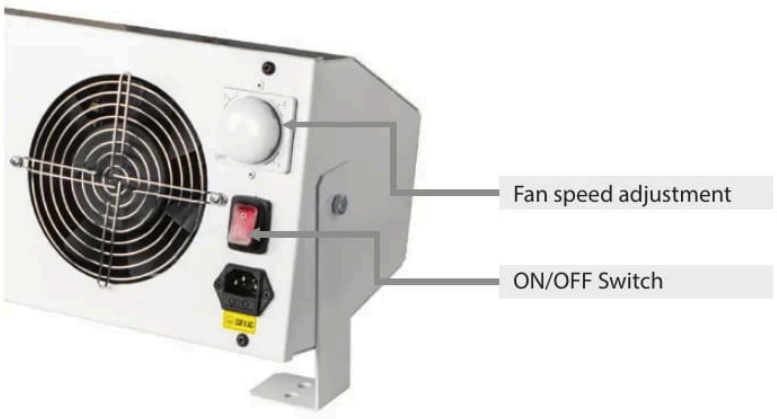

Ρύθμιση ταχύτητας ανεμιστήρων και διακόπτης ON/OFF

8 Βλάβες

- Μην ανοίγετε το προϊόν σε καμία από τις παρακάτω περιπτώσεις ή σε οποιαδήποτε άλλη περίπτωση.
- Εάν ο διακόπτης είναι στη θέση ON αλλά η λυχνία ON/OFF είναι σβηστή, αντικαταστήστε την ασφάλεια: γυάλινη ασφάλεια ταχείας τήξης F0.5AL250V, 5 × 20 mm.

9 Προειδοποιήσεις

- Συνδέστε την τροφοδοσία και τη συσκευή ένδειξης/εξόδου σύμφωνα με τους κανονισμούς ασφαλείας για τον ηλεκτρολογικό εξοπλισμό.
- Η τάση τροφοδοσίας δεν πρέπει να υπερβαίνει τα καθορισμένα όρια.
- Αποφεύγετε τα χτυπήματα και τους κραδασμούς στη συσκευή.
- Προστατεύετε το καλώδιο από ζημιές.

Πιθανές συνέπειες της μη τήρησης: κίνδυνος τραυματισμού από ηλεκτροπληξία· ζημιά ή καταστροφή της συσκευής.

10 Συντήρηση

Λόγω της διαδικασίας ιονισμού, τα αιωρούμενα σωματίδια προσκολλώνται στις ακίδες εκπομπής και απανθρακώνονται. Αυτό μειώνει την απόδοση ιονισμού. Όλες οι αντιστατικές μπάρες AC και DC πρέπει να ελέγχονται και να καθαρίζονται τακτικά με το κιτ συντήρησης αντιστατικών προϊόντων FÖGE (υγρό καθαρισμού και βούρτσες).

Το διάστημα καθαρισμού εξαρτάται από τη διεργασία και το περιβάλλον.

⚠ Απενεργοποιήστε τη συσκευή (OFF) πριν από τον καθαρισμό και μην την ενεργοποιείτε ξανά (ON) μέχρι να στεγνώσει.

1. Καθαρίστε τη συσκευή ελέγχου στατικού ηλεκτρισμού με τη βούρτσα καθαρισμού FÖGE.
2. Τοποθετήστε μια κεφαλή ψεκασμού στο μπουκάλι με το υγρό καθαρισμού.
3. Βρέξτε ένα πανί με υγρό καθαρισμού και σκουπίστε τη συσκευή ελέγχου στατικού ηλεκτρισμού, προσέχοντας ιδιαίτερα γύρω από τους εκπομπούς.
4. Επαναλάβετε το βούρτσισμα και τον καθαρισμό μέχρι η συσκευή ελέγχου στατικού ηλεκτρισμού να καθαρίσει.
5. Γυαλίστε προσεκτικά τις ακίδες με ένα στεγνό πανί.

11 Ασφάλεια

Η λειτουργία του συστήματος απαιτεί γνώση των οδηγιών συναρμολόγησης. Στις παρούσες οδηγίες χρησιμοποιούνται οι ακόλουθες λέξεις επισήμανσης:

Με επιφύλαξη τεχνικών αλλαγών, σφαλμάτων και τυπογραφικών λαθών. Το έγγραφο αυτό είναι μετάφραση του αγγλικού πρωτοτύπου και μπορεί να περιέχει σφάλματα μετάφρασης.

Λέξη επισήμανσης	Σημασία
ΠΡΟΕΙΔΟΠΟΙΗΣΗ	Υποδεικνύει επικίνδυνη κατάσταση η οποία, εάν δεν αποφευχθεί, μπορεί να οδηγήσει σε θάνατο ή σοβαρό τραυματισμό.
ΕΙΔΟΠΟΙΗΣΗ	Υποδεικνύει κατάσταση η οποία, εάν δεν αποφευχθεί, μπορεί να οδηγήσει σε υλικές ζημιές.
ΗΛΕΚΤΡΟΠΛΗΞΙΑ	Υποδεικνύει κίνδυνο ηλεκτροπληξίας εάν δεν τηρηθούν οι οδηγίες.

12 Ευθύνη για ελαττώματα υλικού

Όλα τα εξαρτήματα της συσκευής έχουν ελεγχθεί και δοκιμαστεί ως προς τη λειτουργία τους στην παραγωγική μονάδα. Εάν παρουσιαστούν ελαττώματα παρά τον προσεκτικό ποιοτικό μας έλεγχο, η FÖGE ή ο προμηθευτής σας πρέπει να ενημερωθούν αμέσως.

Η ευθύνη για ελαττώματα υλικού ισχύει για 12 μήνες από την παράδοση. Εντός αυτής της περιόδου, τα ελαττωματικά εξαρτήματα, με εξαίρεση τα αναλώσιμα, επισκευάζονται ή αντικαθίστανται δωρεάν εφόσον η συσκευή επιστραφεί στη FÖGE με προπληρωμένα μεταφορικά. Δεν καλύπτονται ζημιές που προκλήθηκαν από ακατάλληλο χειρισμό, χρήση βίας ή επισκευές ή τροποποιήσεις από τρίτους. Οι επισκευές πραγματοποιούνται αποκλειστικά από τη FÖGE.

Δεν μπορούν να προβληθούν περαιτέρω αξιώσεις. Οι αξιώσεις που απορρέουν από τη σύμβαση αγοράς παραμένουν ανεπηρέαστες. Ειδικότερα, η FÖGE δεν ευθύνεται για επακόλουθες, ειδικές, έμμεσες ή παρεπόμενες ζημιές. Για λόγους συνεχούς ανάπτυξης, η FÖGE διατηρεί το δικαίωμα να επιφέρει σχεδιαστικές αλλαγές χωρίς προειδοποίηση.

13 Απενεργοποίηση και απόρριψη

Αποσυνδέστε την τροφοδοσία και το καλώδιο εξόδου από τη συσκευή.

Η ακατάλληλη απόρριψη μπορεί να βλάψει το περιβάλλον. Απορρίπτετε τη συσκευή, τα εξαρτήματα και τα παρελκόμενά της, καθώς και τα υλικά συσκευασίας, σύμφωνα με τους κανονισμούς επεξεργασίας και απόρριψης αποβλήτων που ισχύουν στη χώρα και την περιοχή χρήσης.

Με επιφύλαξη τεχνικών αλλαγών, σφαλμάτων και τυπογραφικών λαθών. Το έγγραφο αυτό είναι μετάφραση του αγγλικού πρωτοτύπου και μπορεί να περιέχει σφάλματα μετάφρασης.