SE-BLA Йонизиращ вентилатор AC с няколко вентилатора

Йонизиращ вентилатор с голям обхват, захранван от мрежа 220 V AC — обхват до прибл. 1 метър, регулиране на вентилаторите с потенциометър, за конвейери, монтажни станции и 3D обекти



FÖGE Elektronik GmbH · Presentstr. 3 · 63939 Wörth am Main · Германия · +49 9372 9809477 · sales@fogegmbh.com

Важно — монтаж
Предназначение
Граници на експлоатация
Техническа информация
Размери и монтаж
Електрическо свързване
Индикация и органи за управление
Неизправности
Предупреждения
Поддръжка
Безопасност
Отговорност за материални дефекти
Извеждане от експлоатация и изхвърляне

1 Важно — монтаж

- При монтаж на йонизатори без въздушно съдействие винаги насочвайте емитерите към детайла. Допустим е наклонен монтаж до 45° спрямо вертикалата; по-голям ъгъл намалява ефективността на йонизацията.
- Не покривайте йонизатора с метал и не закрепвайте метал близо до емисионните игли.
- Никога не поставяйте метал зад детайла, който се йонизира. В противен случай устройството за премахване на статично електричество не може да неутрализира детайла.
- Монтажната конзола може да бъде от метал или от друг материал.
- Монтажното разстояние зависи от антистатичния продукт — вижте техническата информация.

Запазва се правото на технически промени, грешки и печатни грешки. Този документ е превод на английския оригинал и може да съдържа грешки в превода.

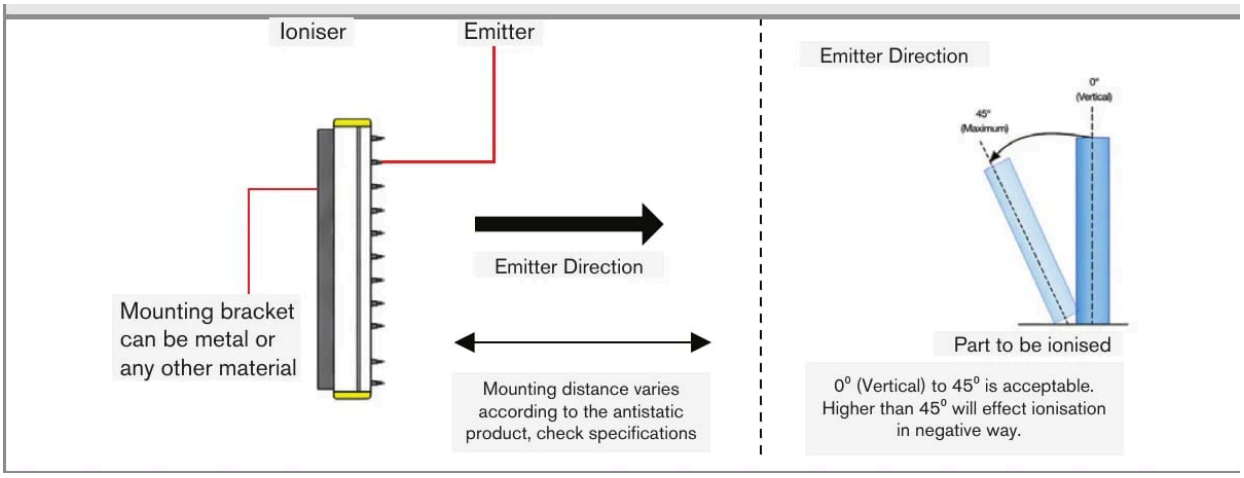

Посока на емитерите и допустим наклон (0° – 45°)

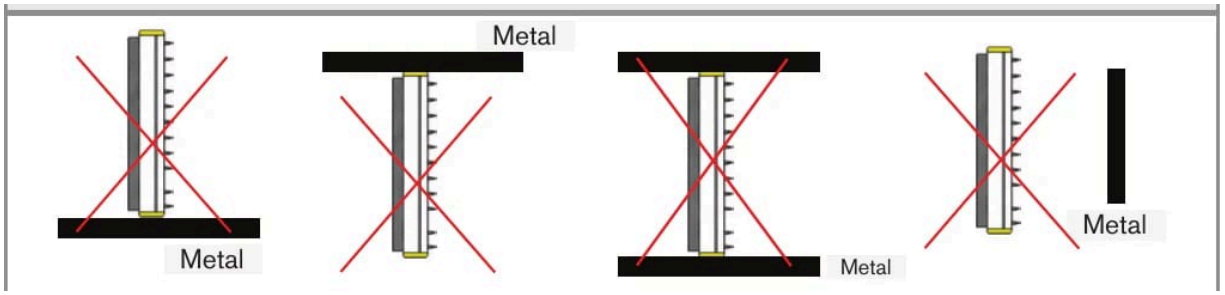

Не покривайте йонизатора с метал и не закрепвайте метал близо до емисионните игли

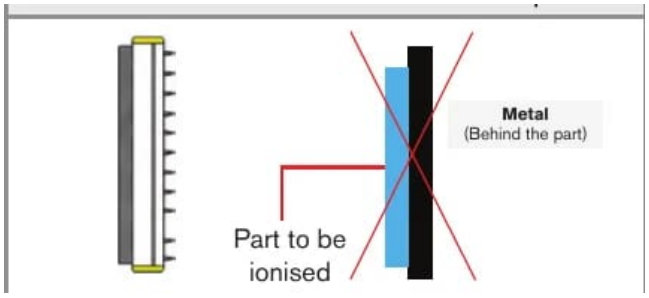

Никога не поставяйте метал зад детайла, който се йонизира

2 Предназначение

Йонизиращият вентилатор с няколко вентилатора от серията SE-BLA е предназначен за използване в промишлени зони. Той неутрализира заредени пластмасови, стъклени, текстилни и други непроводими детайли. Въздушният поток от йонизатора пренася отрицателни и положителни йони към детайла, които го йонизират и премахват статичното електричество, което причинява проблеми с качеството и безопасността.

3 Граници на експлоатация

Системата трябва да се експлоатира в границите, посочени в техническите данни, и в съответствие с техническите спецификации и инструкциите за монтаж.

Системата трябва да се използва по такъв начин, че при неизправност или пълен отказ на системата да не се застрашават хора и да не се повреждат машини или други материални ценности. При приложения, свързани с безопасността, вземете допълнителни мерки за безопасност и предотвратяване на щети.

Запазва се правото на технически промени, грешки и печатни грешки. Този документ е превод на английския оригинал и може да съдържа грешки в превода.

4 Техническа информация

Код на продукта	SE-BLA-F-xxxx-C (дължина за поръчка 550 / 800 / 1000 / 1250 / 1500)
Варианти	SE-BLA-F-550-C (2 вентилатора) · SE-BLA-F-800-C (3 вентилатора) · SE-BLA-F-1000-C (4 вентилатора) · SE-BLA-F-1250-C (5 вентилатора) · SE-BLA-F-1500-C (6 вентилатора)
Мрежово захранване	220 V AC · 50 Hz — самостоятелно устройство, не е необходимо отделно високоволтово захранване
Вид йонизация	AC — високо напрежение, без разряди
Ток на иглите (безопасност)	< 250 µA
Ефективност на йонизацията	1 kV → 100 V за < 7 s от разстояние 1000 mm
Ефективен обхват на йонизация	До прибл. 1000 mm (зависи от зададената скорост на вентилаторите)
Източник на въздух	Вградени множество вентилатори — не е необходим сгъстен въздух
Регулиране на скоростта на вентилаторите	Потенциометър на панела — плавно регулиране
Органи за управление	Превключвател ON/OFF · потенциометър за скоростта на вентилаторите
Предпазител	Бърз стъклен предпазител F0.5AL250V, 5 × 20 mm
Материал на емисионните игли	Неръждаема стомана — дълъг срок на служба, конструкция без разряди
Полярност	Променлив AC — балансиран изход на положителни и отрицателни йони
Околна среда	0 – 60 °C · макс. 70 % отн. влажност
Корпус	За промишлена употреба
Съответствие с EMC	2014/30/EC — Директива за електромагнитна съвместимост
Електрическа безопасност	2014/35/EC — Директива за ниско напрежение

5 Размери и монтаж

За работа със системата е необходимо познаване на инструкциите за монтаж. Използваните сигнални думи са обяснени в раздел „Безопасност“.

Монтирайте устройството над или встрани от целевата зона, обикновено на 500 – 1000 mm от целевите обекти, в зависимост от необходимата интензивност на йонизацията и зададената скорост на вентилаторите. Закрепете устройството с двете му монтажни конзоли (4 × отвори ⌀ 9 mm).

Продукт	A (mm)	B (mm)	C (mm)
SE-BLA-F-550-C (2 вентилатора)	545	200	185
SE-BLA-F-800-C (3 вентилатора)	805	200	185
SE-BLA-F-1000-C (4 вентилатора)	1065	200	185
SE-BLA-F-1250-C (5 вентилатора)	1325	200	185
SE-BLA-F-1500-C (6 вентилатора)	1585	200	185

Запазва се правото на технически промени, грешки и печатни грешки. Този документ е превод на английския оригинал и може да съдържа грешки в превода.

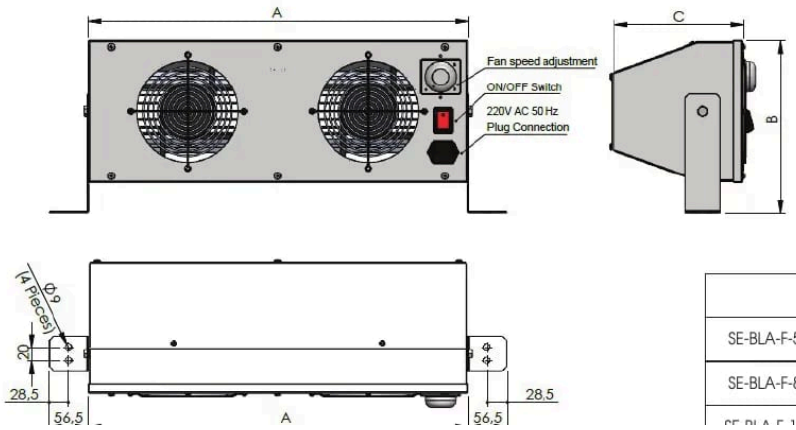

	A (mm)	B (mm)	C (mm)
SE-BLA-F-550-C (2 Fans)	545	200	185
SE-BLA-F-800-C (3 Fans)	805	200	185

Размери

6 Електрическо свързване

- Щепселно свързване 220 V AC, 50 Hz.
- Капачка на предпазителя: бърз стъклен предпазител F0.5AL250V, 5 × 20 mm.
- Защитете мрежовата верига с подходящ предпазител или автоматичен прекъсвач.

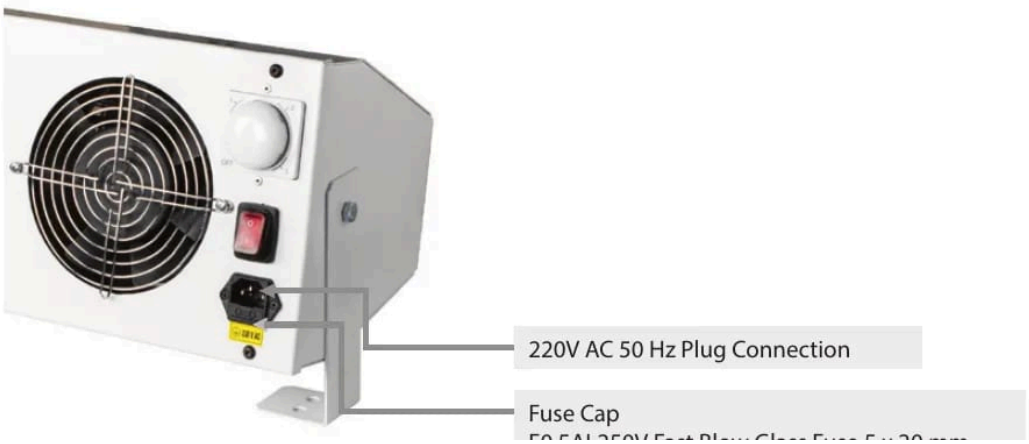

Мрежов щепсел и предпазител

7 Индикация и органи за управление

Елемент	Функция
Превключвател ON/OFF	Включва и изключва устройството.
Регулиране на скоростта на вентилаторите (потенциометър)	Плавно регулиране на скоростта на вентилаторите и на въздушния обем. Преди включване задайте минимум, след което увеличавайте постепенно, докато на работното разстояние бъде постигната необходимата доставка на йони.

Запазва се правото на технически промени, грешки и печатни грешки. Този документ е превод на английския оригинал и може да съдържа грешки в превода.

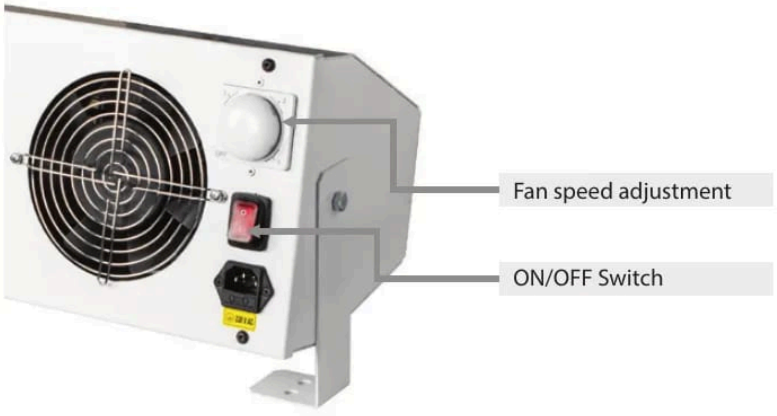

Регулиране на скоростта на вентилаторите и превключвател ON/OFF

8 Неизправности

- Не отваряйте продукта в нито един от посочените по-долу случаи, нито във всеки друг случай.
- Ако превключвателят е включен, но индикаторът ON/OFF не свети, сменете предпазителя: бърз стъклен предпазител F0.5AL250V, 5 × 20 mm.

9 Предупреждения

- Свържете захранването и устройството за индикация/изход в съответствие с правилата за безопасност при електрически съоръжения.
- Захранващото напрежение не трябва да надвишава посочените граници.
- Избягвайте удари и сътресения на устройството.
- Предпазвайте кабела от повреда.

Възможни последици при неспазване: опасност от нараняване от електрически удар; повреда или унищожаване на устройството.

10 Поддръжка

Вследствие на процеса на йонизация частиците във въздуха полепват по емисионните игли и овъглява. Това намалява ефективността на йонизацията. Всички йонизиращи шини AC и DC трябва да се проверяват и почистват редовно с комплекта за поддръжка на антистатични продукти на FÖGE (почистваща течност и четки).

Интервалът на почистване зависи от процеса и от околната среда.

⚠ Изключете устройството (OFF) преди почистване и не го включвайте отново (ON), докато не изсъхне.

1. Почистете устройството за контрол на статичното електричество с почистващата четка на FÖGE.
2. Поставете пулверизатор на бутилката с почистващата течност.
3. Навлажнете кърпа с почистваща течност и забършете устройството за контрол на статичното електричество, като внимавате около емитерите.
4. Повтаряйте почистването с четка и кърпа, докато устройството за контрол на статичното електричество стане чисто.
5. Внимателно излъскайте иглите със суха кърпа.

11 Безопасност

За работа със системата е необходимо познаване на инструкциите за монтаж. В тези инструкции се използват следните сигнални думи:

Запазва се правото на технически промени, грешки и печатни грешки. Този документ е превод на английския оригинал и може да съдържа грешки в превода.

Сигнална дума	Значение
ПРЕДУПРЕЖДЕНИЕ	Означава опасна ситуация, която, ако не бъде избегната, може да доведе до смърт или тежко нараняване.
ВНИМАНИЕ	Означава ситуация, която, ако не бъде избегната, може да доведе до материални щети.
ЕЛЕКТРИЧЕСКИ УДАР	Означава опасност от електрически удар, ако инструкциите не се спазват.

12 Отговорност за материални дефекти

Всички компоненти на устройството са проверени и изпитани за функционалност в производствената база. Ако въпреки внимателния ни контрол на качеството възникнат дефекти, трябва незабавно да уведомите FÖGE или Вашия търговец.

Отговорността за материални дефекти е 12 месеца от доставката. В този срок дефектните части, с изключение на износващите се части, се ремонтират или заменят безплатно, ако устройството бъде върнато на FÖGE с предплатени транспортни разходи. Щети, причинени от неправилно боравене, прилагане на сила или от ремонти и модификации от трети лица, не се покриват. Ремонтите се извършват изключително от FÖGE.

Други претенции не могат да бъдат предявявани. Претенциите, произтичащи от договора за покупко-продажба, остават незасегнати. По-специално FÖGE не носи отговорност за косвени, специални, непреки или случайни щети. В интерес на по-нататъшното развитие FÖGE си запазва правото да прави конструктивни промени без предизвестие.

13 Извеждане от експлоатация и изхвърляне

Изключете захранването и изходния кабел от устройството.

Неправилното изхвърляне може да навреди на околната среда. Изхвърляйте устройството, неговите компоненти и аксесоари, както и опаковъчните материали в съответствие с разпоредбите за третиране и изхвърляне на отпадъци, приложими в държавата и региона на използване.

Запазва се правото на технически промени, грешки и печатни грешки. Този документ е превод на английския оригинал и може да съдържа грешки в превода.