SE-SGB-30 Elektrosztatikus töltőrúd – 30 kV

30 kV-os DC szabályozott elektrosztatikus töltés fóliák és vékony fóliák pontos rögzítéséhez — fa laminálás, fóliacsomagolás, napelemgyártás és más alkalmazások



KULCSADATOK

Kimeneti feszültség
Legfeljebb 30 kV DC

Rendelési hossz
100 – 4000 mm

Rudak száma generátoronként
Legfeljebb 4

Szükséges generátor
SE-GEN-30N / SE-GEN-30P (FÖGE 30 kV-os DC generátor

Áttekintés

A FÖGE SE-SGB-30 egy nagyfeszültségű DC töltőrúd, amelynek célja gyökeresen eltér a többi FÖGE termékétől: ahelyett, hogy megszüntetné a statikus töltést, tudatosan szabályozott elektrosztatikus töltést visz fel nem vezető anyagokra, például fóliákra, vékony fóliákra és lap alakú alapanyagokra. A legfeljebb 30 kV DC feszültségen működő — a FÖGE SE-GEN-30N / SE-GEN-30P nagyfeszültségű generátor által táplált — SE-SGB-30 teljes hosszában egyenletes elektrosztatikus teret hoz létre. Az eredmény a feltöltött fólia és az alatta lévő leföldelt alapfelület közötti szabályozott elektrosztatikus vonzás, amely pontosan a helyén tartja a fóliát — ezt a technikát elektrosztatikus rögzítésnek nevezik.

Főbb jellemzők

- Legfeljebb 30 kV DC kimenet — szabályozott elektrosztatikus tér a megbízható rögzítéshez
- Elektrosztatikus rögzítés — fóliákat, vékony fóliákat és lapanyagokat tart pontos helyzetben
- Egyenletes térkeltés — egységes rögzítőerő a teljes anyagszélességen
- Tartósan éles ötvözetű emitterek 15 mm-es osztással — ellenállásos csatolással, szikramentes működéshez
- Teljesen kapszulázott, kompakt kialakítás — kisülésmentes, szikramentes
- Ideiglenes és megfordítható — nincs ragasztómaradvány, nincs szükség mechanikus leválasztásra
- Nincs szükség sűrített levegőre — kizárólag elektrosztatikus működés
- Kompatibilis az SE-GEN-30N / SE-GEN-30P generátorral
- Több hosszúságban kapható — a lehetőségekről kérjük, érdeklődjön a FÖGE-nél

Műszaki adatok

Termékkód	SE-SGB-30-xxxx-C2 (xxxx = hossz mm-ben)
Funkció	Elektrosztatikus töltés — szabályozott statikus töltést állít elő és visz fel az anyagokra (nem statikus töltések semlegesítésére szolgáló termék)
Kimeneti feszültség	Legfeljebb 30 kV DC — kisülésmentes
Polaritás	Nincs — a rúd pozitív vagy negatív generátorhoz is csatlakoztatható
Szükséges generátor	SE-GEN-30N / SE-GEN-30P (FÖGE 30 kV-os DC generátor — külön kapható, kötelező)
Csatlakozó	Nagyfeszültségű (HV) csatlakozó · FG-AC-0049 generátorcsatlakozó-készlet

A műszaki változtatások, hibák és nyomdahibák jogát fenntartjuk. Ez a dokumentum az angol eredeti fordítása, és fordítási hibákat tartalmazhat.

Emitter típusa	Élesen maradó ötvözetű emitterek 15 mm-es osztással, mindegyik beépített ellenállással külön védve
Emitterek elrendezése	Kétsoros emitterkialakítás
Kivitel	Teljesen kiöntött — kisülésmentes, szikramentes, ipari minőségű
Felépítés	Extrudált PVC test ABS véglezárókkal, teljesen epoxigyantával kiöntve
Méretek	Profil 22,6 × 41 mm (Sz × M); aktív hossz = teljes hossz – 90 mm
Kábel	2 m-es nagyfeszültségű kábel védő nejlon védőcsőben (hosszabb kérésre); minimális hajlítási átmérő 100 mm
Rudak száma generátoronként	Legfeljebb 4
Védőellenállás	100 MΩ ellenállás a biztonságos működéshez
Környezet	Tiszta, száraz és olajmentes; 0 – 60 °C; max. 70 % rel. páratart.
EMC-megfelelőség	2014/30/EU — EMC irányelv
Elektromos biztonság	2014/35/EU — Kisfeszültségű irányelv
Töltőhatás	Egyenletes elektrosztatikus tér — a töltést egyenletesen viszi fel az anyag teljes szélességén
Alkalmazás	Fóliák, vékony lemezek és lapanyagok elektrosztatikus rögzítése
Rendelési hossz	100 – 4000 mm

A rögzítőerő a rákapcsolt feszültségtől, az anyagjellemzőktől, az alapfelület vezetőképességétől és a környezeti körülményektől függ.

Biztonsági megjegyzések

⚠ NAGYFESZÜLTSÉG — 30 kV DC. Az SE-SGB-30 és az SE-GEN-30N / SE-GEN-30P telepítését, üzembe helyezését, karbantartását és szervizelését kizárólag képzett villamos szakszemélyzet végezheti.

- Kisülésmentes és szikramentes kivitel: megfelelő telepítés és a névleges paramétereken belüli üzemeltetés esetén a rúd nem okoz áramütést a kezelőknek, és nem hoz létre veszélyes szikrákat. A 30 kV-os üzemi feszültség veszélyes, ha a berendezés sérült, helytelenül van telepítve vagy módosították.
- Földelési követelmény: a fólia alatti alapfelületet vagy tartószerkezetet az üzemelés előtt megfelelően le kell földelni. A helytelen földelés megakadályozza a rögzítő hatást, és biztonsági kockázatokat okozhat.
- Nem használható gyúlékony anyagok közelében: ne üzemeltesse gyúlékony gázok, gőzök vagy porok jelenlétében.
- Használat előtt mindig olvassa el és tartsa be az SE-SGB-30 és az SE-GEN-30N / SE-GEN-30P telepítési és kezelési útmutatójában szereplő teljes biztonsági utasítást.

Méretrajz

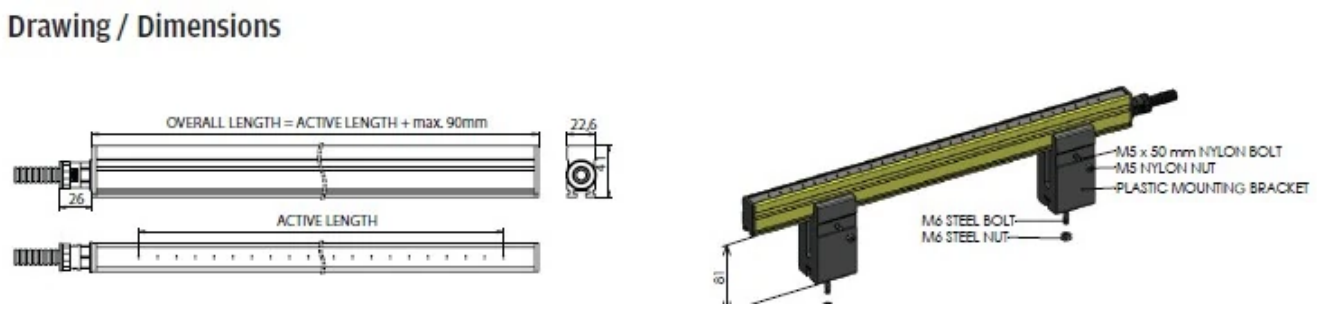

Az SE-SGB-30 rúd méretrajza: teljes hossz = aktív hossz + max. 90 mm, profilszélesség 22,6 mm, műanyag rögzítőkonzol M5 nejlon csavarral

A műszaki változtatások, hibák és nyomdahibák jogát fenntartjuk. Ez a dokumentum az angol eredeti fordítása, és fordítási hibákat tartalmazhat.

Teljes rendszer — amire szüksége van

SE-SGB-30 rúd (adja meg a hosszúságot)	Töltőrúd — a rögzítendő anyag teljes szélességét le kell fednie
SE-GEN-30N / SE-GEN-30P generátor	FÖGE 30 kV-os DC nagyfeszültségű generátor — szükséges · külön kapható
Nagyfeszültségű csatlakozókábel	Összeköti a generátort a rúddal — adja meg a szükséges hosszúságot
Az alapfelület földelése	A fólia alatti asztalt, hengert vagy panelt le kell földelni — a követelményekről kérjük, érdeklődjön a FÖGE-nél
Rögzítőkonzolok	Helyezze a rudat a megfelelő magasságba az anyag felett — a lehetőségekről kérjük, érdeklődjön a FÖGE-nél

Termékinformáció és rendelés: sales@fogegmbh.com · +49 9372 9809477 · foge-antistatic.com/hu

A műszaki változtatások, hibák és nyomdahibák jogát fenntartjuk. Ez a dokumentum az angol eredeti fordítása, és fordítási hibákat tartalmazhat.