SE-SGB-30 Barre de charge électrostatique – 30 kV

Charge électrostatique contrôlée en DC 30 kV pour le pinning précis de films et de feuilles — contrecollage du bois, emballage sous film, production de panneaux solaires et plus encore



DONNÉES CLÉS

Tension de sortie
Jusqu'à 30 kV DC

Longueur à la commande
100 – 4000 mm

Barres par générateur
Jusqu'à 4

Générateur requis
SE-GEN-30N / SE-GEN-30P (générateur FÖGE 30 kV DC

Présentation

La FÖGE SE-SGB-30 est une barre de charge électrostatique haute tension DC dont l'objectif est fondamentalement différent de celui des autres produits FÖGE : au lieu d'éliminer la charge électrostatique, elle dépose délibérément une charge électrostatique contrôlée sur des matériaux non conducteurs tels que les films, feuilles et supports en plaque. Fonctionnant jusqu'à 30 kV DC — fournis par le générateur haute tension FÖGE SE-GEN-30N / SE-GEN-30P — la SE-SGB-30 génère un champ électrostatique uniforme sur toute sa longueur. Il en résulte une attraction électrostatique contrôlée entre le film chargé et le support mis à la terre situé en dessous, qui maintient le film précisément en position — une technique connue sous le nom de pinning électrostatique.

Caractéristiques principales

- Sortie jusqu'à 30 kV DC — champ électrostatique contrôlé pour un pinning fiable
- Pinning électrostatique — maintient films, feuilles et plaques en position précise
- Génération de champ uniforme — force de pinning constante sur toute la largeur du matériau
- Émetteurs en alliage à pointe durable avec un pas de 15 mm — couplage résistif pour un fonctionnement sans étincelles
- Conception compacte entièrement encapsulée — sans décharge, sans étincelles
- Temporaire et réversible — pas de résidu d'adhésif, pas de libération mécanique nécessaire
- Aucun air comprimé nécessaire — purement électrostatique
- Compatible avec le générateur SE-GEN-30N / SE-GEN-30P
- Disponible en plusieurs longueurs — contactez FÖGE pour connaître les options

Caractéristiques techniques

Code produit	SE-SGB-30-xxxx-C2 (xxxx = longueur en mm)
Fonction	Charge électrostatique — génère et dépose une charge électrostatique contrôlée sur les matériaux (n'est pas un produit d'élimination de l'électricité statique)
Tension de sortie	Jusqu'à 30 kV DC — sans décharge
Polarité	Aucun — la barre peut être raccordée à un générateur positif ou négatif

Sous réserve de modifications techniques, d'erreurs et de fautes d'impression. Ce document est une traduction de l'original anglais et peut contenir des erreurs de traduction.

Générateur requis	SE-GEN-30N / SE-GEN-30P (générateur FÖGE 30 kV DC — vendu séparément, requis)
Connecteur	Connecteur haute tension (HT) · kit de connecteurs pour générateur FG-AC-0049
Type d'émetteur	Émetteurs en alliage inusable au pas de 15 mm, chacun protégé individuellement par une résistance intégrée
Disposition des émetteurs	Conception à double rangée d'émetteurs
Conception	Entièrement enrobé — sans décharge, sans étincelles, de qualité industrielle
Construction	Corps en PVC extrudé avec embouts en ABS, entièrement enrobé de résine époxy
Dimensions	Profilé 22,6 × 41 mm (L × H) ; longueur active = longueur totale – 90 mm
Câble	Câble haute tension de 2 m avec gaine de protection en nylon (plus long sur demande) ; diamètre de courbure minimal 100 mm
Barres par générateur	Jusqu'à 4
Résistance de sécurité	Résistance de 100 MΩ pour un fonctionnement sûr
Environnement	Propre, sec et exempt d'huile ; 0 – 60 °C ; 70 % HR max.
Conformité CEM	2014/30/UE — directive CEM
Sécurité électrique	2014/35/UE — directive Basse Tension
Effet de charge	Champ électrostatique uniforme — dépose la charge de manière homogène sur toute la largeur du matériau
Application	Pinning électrostatique de films, feuilles et matériaux en plaques
Longueur à la commande	100 – 4000 mm

La force de pinning dépend de la tension appliquée, des propriétés du matériau, de la conductivité du support et des conditions ambiantes.

Consignes de sécurité

⚠ HAUTE TENSION — 30 kV DC. L'installation, la mise en service, la maintenance et l'entretien de la SE-SGB-30 et de la SE-GEN-30N / SE-GEN-30P doivent être réalisés exclusivement par du personnel électricien qualifié.

- Conception sans décharge et sans étincelles : lorsqu'elle est correctement installée et utilisée dans ses paramètres nominaux, la barre ne provoque ni décharge sur l'opérateur ni étincelles dangereuses. La tension de service de 30 kV est dangereuse si l'équipement est endommagé, mal installé ou modifié.
- Exigence de mise à la terre : le support ou la structure de support situé sous le film doit être correctement mis à la terre avant le fonctionnement. Une mise à la terre incorrecte empêche l'effet de pinning et peut créer des risques pour la sécurité.
- Ne pas utiliser à proximité de matières inflammables : ne pas faire fonctionner en présence de gaz, de vapeurs ou de poussières inflammables.
- Lisez et suivez toujours l'intégralité des consignes de sécurité du manuel d'installation et d'utilisation de la SE-SGB-30 et de la SE-GEN-30N / SE-GEN-30P avant toute utilisation.

Sous réserve de modifications techniques, d'erreurs et de fautes d'impression. Ce document est une traduction de l'original anglais et peut contenir des erreurs de traduction.

Plan coté

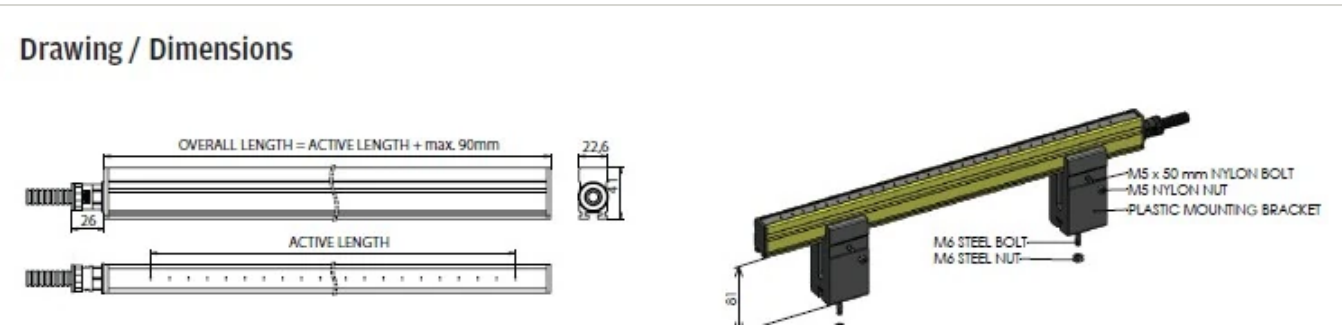

Plan coté de la barre SE-SGB-30 : longueur totale = longueur active + 90 mm max., largeur du profilé 22,6 mm, support de fixation en plastique avec boulon en nylon M5

Système complet — ce dont vous avez besoin

Barre SE-SGB-30 (indiquer la longueur)	Barre de charge électrostatique — doit couvrir toute la largeur du matériau à maintenir
Générateur SE-GEN-30N / SE-GEN-30P	Générateur haute tension DC 30 kV FÖGE — obligatoire · vendu séparément
Câble de raccordement HT	Relie le générateur à la barre — indiquer la longueur requise
Mise à la terre du support	La table, le rouleau ou le panneau situé sous le film doit être mis à la terre — consultez FÖGE pour connaître les exigences
Supports de fixation	Positionnent la barre à la hauteur correcte au-dessus du matériau — contactez FÖGE pour connaître les options

Informations sur les produits et commandes : sales@fogegmbh.com · +49 9372 9809477 · foge-antistatic.com/fr

Sous réserve de modifications techniques, d'erreurs et de fautes d'impression. Ce document est une traduction de l'original anglais et peut contenir des erreurs de traduction.