SE-DCN-110 Barra antistatica con ugelli DC pulsata

Eliminazione dell'elettricità statica DC pulsata più getti d'aria ad alta velocità — rimozione della polvere, separazione dei fogli e distacco dagli stampi da 24 V DC



DATI PRINCIPALI

Tensione di esercizio
24 V DC

Raggio d'azione della ionizzazione
Fino a 600 mm

Pressione dell'aria — aria secca e filtrata
6 bar

Panoramica

FÖGE SE-DCN è una barra antistatica con ugelli DC pulsata che combina la ionizzazione DC pulsata con una fila di ugelli ad aria ad alta velocità lungo il corpo della barra. Come la SE-ACN, è un dispositivo a doppia funzione: neutralizza la carica elettrostatica sulla superficie da trattare e genera un getto d'aria concentrato, sia per soffiare via la polvere e le particelle trattenute dall'elettricità statica, sia per fornire la forza necessaria a separare i pezzi che aderiscono tra loro.

Caratteristiche principali

- Doppia funzione: ionizzazione DC pulsata + getti d'aria ad alta velocità
- 11 kV DC pulsata — nessun alimentatore AT necessario
- Alimentazione a 24 V DC tramite connettore M12 (cavo M12 a 4 pin)
- Raggio d'azione della ionizzazione fino a 600 mm
- Rimuove polvere e contaminazione oppure separa i pezzi attaccati dall'elettricità statica
- Punte emettitrici in tungsteno · design senza scariche
- LED di segnalazione per la visualizzazione dello stato
- Lunghezze da 300 a 2000 mm · IP66

Specifiche tecniche

Codice prodotto	SE-DCN-110-xxxx-C
Lunghezza per l'ordine	300 – 2000 mm
Tensione di esercizio	24 V DC (21 – 28 V)
Alimentazione (venduta separatamente)	SE-PSU-24-C-M12 (da 220 V AC a 24 V DC)
Connettore	M12, 5 poli — usare un cavo M12 a 4 poli
Ionizzazione	DC pulsata · 11 kV · senza scariche
Raggio d'azione della ionizzazione	Fino a 600 mm
Attacco aria	Tubo flessibile da 10 mm
Pressione dell'aria — aria secca e filtrata	6 bar
Materiale delle punte emettitrici	Tungsteno — lunga durata

Salvo modifiche tecniche, errori e refusi. Questo documento è una traduzione dell'originale inglese e può contenere errori di traduzione.

Indicazione di stato	LED di segnalazione
Montaggio	Staffa di montaggio M6 · morsetto di terra
Polarità	DC pulsata alternata — emissione di ioni bilanciata
Ambiente	0 – 55 °C · max. 70 % UR senza condensa · IP66, completamente sigillato (con cavo adatto)
Sicurezza	Senza scariche, corrente sulle punte < 250 µA
Conformità EMC	2014/30/UE — Direttiva EMC
Sicurezza elettrica	2014/35/UE — Direttiva Bassa Tensione

SE-DCN o SE-ACN — quale barra con ugelli scegliere

	SE-DCN (questo prodotto)	SE-ACN
Ionizzazione	DC pulsata, 11 kV	AC, 5,5 kV o 8 kV
Alimentazione	24 V DC (SE-PSU-24-C-M12)	Alimentatore AT SE-PAC-55 o SE-PAC-80
Alimentatore AT	Non necessario	Necessario
Connettore	M12 (cavo a 4 pin)	Connettore AT plug-and-play
Aria necessaria	Sì	Sì

Disegno quotato

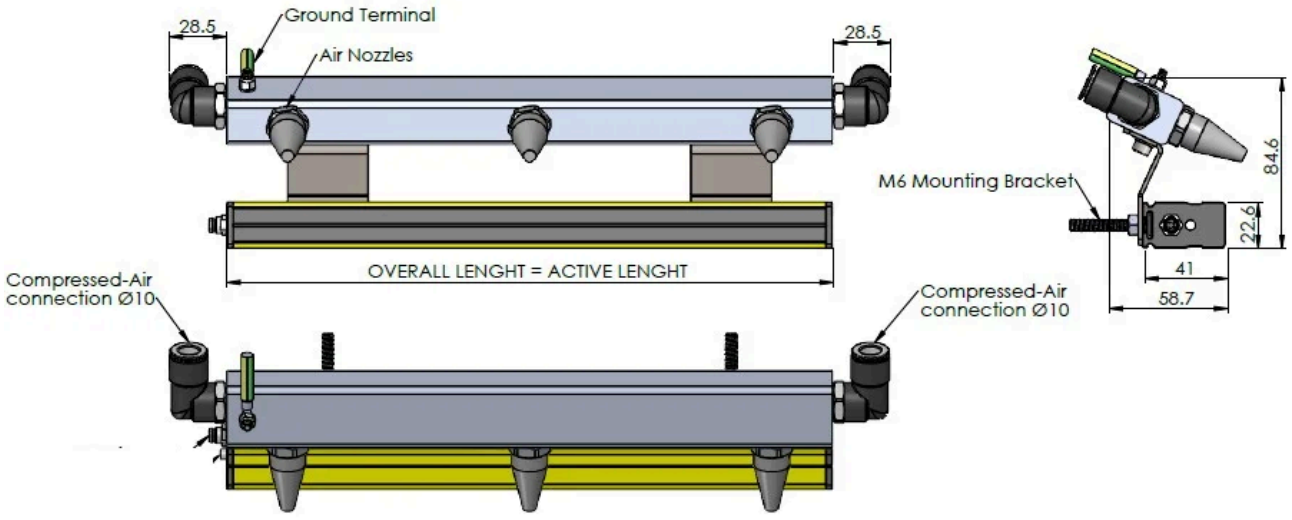

Disegno quotato della SE-DCN: la lunghezza totale coincide con la lunghezza attiva, ugelli dell'aria, attacchi dell'aria compressa ⌀ 10 mm, morsetto di terra, staffa di montaggio M6, sezione 58,7 × 84,6 mm

Sistema completo — ciò che serve

Barra SE-DCN (specificare la lunghezza)	300 – 2000 mm
Alimentatore SE-PSU-24-C-M12	Da 220 V AC a 24 V DC — necessario · venduto separatamente
Cavo M12 a 4 pin	Cavo di collegamento industriale M12 · venduto separatamente
Alimentazione di aria compressa	Aria secca e filtrata a 6 bar tramite tubo da 10 mm

Salvo modifiche tecniche, errori e refusi. Questo documento è una traduzione dell'originale inglese e può contenere errori di traduzione.

Esempi di applicazione

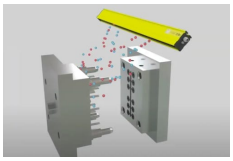

Stampaggio a iniezione (espulsione e protezione dello stampo)

Distacco automatico dei pezzi e protezione dello stampo nello stampaggio a iniezione ad alto volume di componenti in plastica, contenitori per prodotti chimici, siringhe mediche e fiale farmaceutiche.

Informazioni sui prodotti e ordini: sales@fogegmbh.com · +49 9372 9809477 · foge-antistatic.com/it

Salvo modifiche tecniche, errori e refusi. Questo documento è una traduzione dell'originale inglese e può contenere errori di traduzione.