SE-DCN-110 Impulzusüzemű DC fúvókás antisztatikus rúd

Impulzusüzemű DC statikus töltés-semlegesítés plusz nagy sebességű légsugarak — poreltávolítás, lapok szétválasztása és szerszámleválasztás 24 V DC-ről

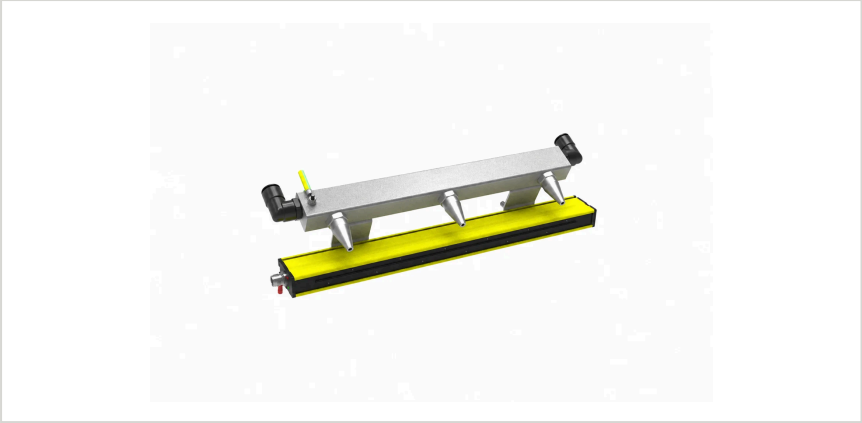

KULCSADATOK

Üzemi feszültség
24 V DC

Ionizációs hatótávolság
Legfeljebb 600 mm

Levegőnyomás — száraz, szűrt levegő
6 bar

Áttekintés

A FÖGE SE-DCN egy impulzusüzemű DC fúvókás antisztatikus rúd, amely az impulzusüzemű DC ionizációt a rúdtesten végigfutó, nagy sebességű levegőfúvókák sorával egyesíti. Az SE-ACN-hez hasonlóan kettős funkciójú eszköz: semlegesíti a célfelületen lévő elektrosztatikus töltést, és összpontosított légsugarat bocsát ki — vagy hogy lefújja a statikus töltés által megtartott port és részecskéket, vagy hogy megadja az összetapadó alkatrészek szétválasztásához szükséges erőt.

Főbb jellemzők

- Kettős funkció: impulzusüzemű DC ionizáció + nagy sebességű légsugarak
- 11 kV-os impulzusüzemű DC — nincs szükség nagyfeszültségű tápegységre
- 24 V DC tápellátás M12 csatlakozón át (4 érintkezős M12 kábel)
- Ionizációs hatótávolság akár 600 mm
- Eltávolítja a port és a szennyeződést, vagy szétválasztja a statikusan összetapadt alkatrészeket
- Volfrám emitter tűk · kisülésmentes kivitel
- Jelző-LED az állapotkijelzéshez
- Hosszúság 300–2000 mm · IP66

Műszaki adatok

Termékkód	SE-DCN-110-xxxx-C
Rendelési hossz	300 – 2000 mm
Üzemi feszültség	24 V DC (21 – 28 V)
Tápellátás (külön kapható)	SE-PSU-24-C-M12 (220 V AC-ról 24 V DC-re)
Csatlakozó	M12, 5 érintkezős — 4 érintkezős M12 kábelt használjon
Ionizáció	Impulzusüzemű DC · 11 kV · kisülésmentes
Ionizációs hatótávolság	Legfeljebb 600 mm
Levegőcsatlakozás	10 mm-es tömlő
Levegőnyomás — száraz, szűrt levegő	6 bar
Emitter tűk anyaga	Volfrám — hosszú élettartam

A műszaki változtatások, hibák és nyomdahibák jogát fenntartjuk. Ez a dokumentum az angol eredeti fordítása, és fordítási hibákat tartalmazhat.

Állapotjelzés	Jelző LED
Rögzítés	M6 rögzítőkonzol · földelő kapocs
Polaritás	Váltakozó impulzusüzemű DC — kiegyensúlyozott ionkibocsátás
Környezet	0 – 55 °C · max. 70 % rel. páratart., páralecsapódás nélkül · IP66, teljesen zárt (megfelelő kábellel)
Biztonság	Kisülésmentes, tűáram < 250 µA
EMC-megfelelőség	2014/30/EU — EMC irányelv
Elektromos biztonság	2014/35/EU — Kisfeszültségű irányelv

SE-DCN vagy SE-ACN — melyik fúvókás rudat válasszam

	SE-DCN (ez a termék)	SE-ACN
Ionizáció	Impulzusüzemű DC, 11 kV	AC, 5,5 kV vagy 8 kV
Tápellátás	24 V DC (SE-PSU-24-C-M12)	SE-PAC-55 vagy SE-PAC-80 nagyfeszültségű tápegység
Nagyfeszültségű tápegység	Nem szükséges	Szükséges
Csatlakozó	M12 (4 érintkezős kábel)	Nagyfeszültségű plug-and-play csatlakozó
Levegő szükséges	Igen	Igen

Méretrajz

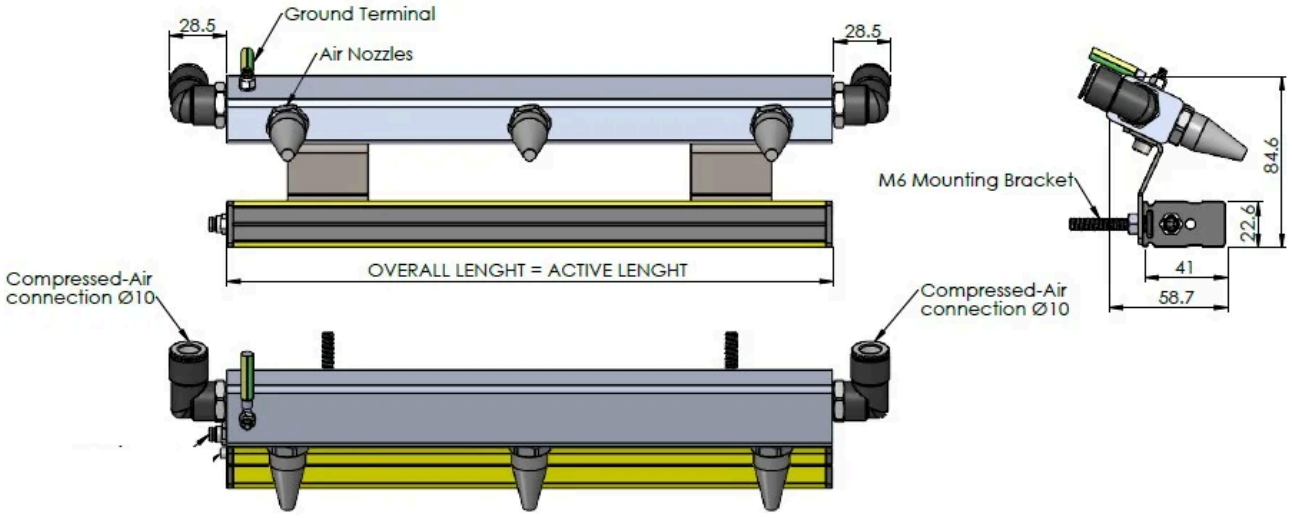

Az SE-DCN méretrajza: a teljes hossz megegyezik az aktív hosszal, levegőfúvókák, ø 10 mm-es sűrítettlevegő-csatlakozások, földelő kapocs, M6 rögzítőkonzol, keresztmetszet 58,7 × 84,6 mm

Teljes rendszer — amire szüksége van

SE-DCN rúd (adja meg a hosszúságot)	300 – 2000 mm
SE-PSU-24-C-M12 tápegység	220 V AC / 24 V DC — szükséges · külön kapható
4 érintkezős M12 kábel	Ipari M12 csatlakozókábel · külön kapható
Sűrítettlevegő-ellátás	Száraz, szűrt levegő 6 bar nyomáson, 10 mm-es tömlőn át

A műszaki változtatások, hibák és nyomdahibák jogát fenntartjuk. Ez a dokumentum az angol eredeti fordítása, és fordítási hibákat tartalmazhat.

Alkalmazási példák

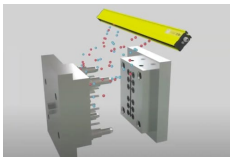

Fröccsöntés (kiadás és szerszámvédelem)

Műanyag alkatrészek, vegyszeres tartályok, orvosi fecskendők és gyógyszeripari fiolák nagy volumenű fröccsöntésének automatikus alkatrészkiadása és szerszámvédelme.

Termékinformáció és rendelés: sales@fogegmbh.com · +49 9372 9809477 · foge-antistatic.com/hu

A műszaki változtatások, hibák és nyomdahibák jogát fenntartjuk. Ez a dokumentum az angol eredeti fordítása, és fordítási hibákat tartalmazhat.