SE-DCN-110 Barre ionisante à buses DC pulsé

Élimination de l'électricité statique en DC pulsé et jets d'air à grande vitesse — dépoussiérage, séparation de feuilles et démoulage en 24 V DC



DONNÉES CLÉS

Tension de fonctionnement
24 V DC

Portée d'ionisation
Jusqu'à 600 mm

Pression d'air — air sec et filtré
6 bar

Présentation

La FÖGE SE-DCN est une barre antistatique à buses DC pulsé qui associe l'ionisation DC pulsé à une rangée de buses d'air à grande vitesse le long du corps de la barre. Comme la SE-ACN, c'est un dispositif à double fonction : il neutralise la charge électrostatique de la surface cible et délivre un jet d'air concentré — soit pour chasser la poussière et les particules retenues par l'électricité statique, soit pour fournir la force nécessaire à la séparation de pièces qui adhèrent entre elles.

Caractéristiques principales

- Double fonction : ionisation DC pulsé + jets d'air à grande vitesse
- DC pulsé 11 kV — aucune alimentation HT nécessaire
- Alimentation 24 V DC par connecteur M12 (câble M12 à 4 broches)
- Portée d'ionisation jusqu'à 600 mm
- Élimine la poussière et les contaminations ou sépare les pièces collées par l'électricité statique
- Pointes émettrices en tungstène · conception sans décharge
- LED de signalisation pour l'affichage de l'état
- Longueurs de 300 à 2000 mm · IP66

Caractéristiques techniques

Code produit	SE-DCN-110-xxxx-C
Longueur à la commande	300 – 2000 mm
Tension de fonctionnement	24 V DC (21 – 28 V)
Alimentation (vendue séparément)	SE-PSU-24-C-M12 (220 V AC vers 24 V DC)
Connecteur	M12, 5 broches — utiliser un câble M12 à 4 broches
Ionisation	DC pulsé · 11 kV · sans décharge
Portée d'ionisation	Jusqu'à 600 mm
Raccord d'air	Tuyau de 10 mm
Pression d'air — air sec et filtré	6 bar
Matériau des pointes émettrices	Tungstène — longue durée de vie

Sous réserve de modifications techniques, d'erreurs et de fautes d'impression. Ce document est une traduction de l'original anglais et peut contenir des erreurs de traduction.

Indication d'état	LED de signalisation
Montage	Support de fixation M6 · borne de terre
Polarité	DC pulsé alternatif — émission d'ions équilibrée
Environnement	0 – 55 °C · 70 % HR max. sans condensation · IP66, entièrement étanche (avec un câble adapté)
Sécurité	Sans décharge, courant des pointes < 250 µA
Conformité CEM	2014/30/UE — directive CEM
Sécurité électrique	2014/35/UE — directive Basse Tension

SE-DCN ou SE-ACN — quelle barre à buses choisir

	SE-DCN (ce produit)	SE-ACN
Ionisation	DC pulsé, 11 kV	AC, 5,5 kV ou 8 kV
Alimentation	24 V DC (SE-PSU-24-C-M12)	Alimentation HT SE-PAC-55 ou SE-PAC-80
Alimentation HT	Non requise	Requise
Connecteur	M12 (câble à 4 broches)	Connecteur HT plug-and-play
Air requis	Oui	Oui

Plan coté

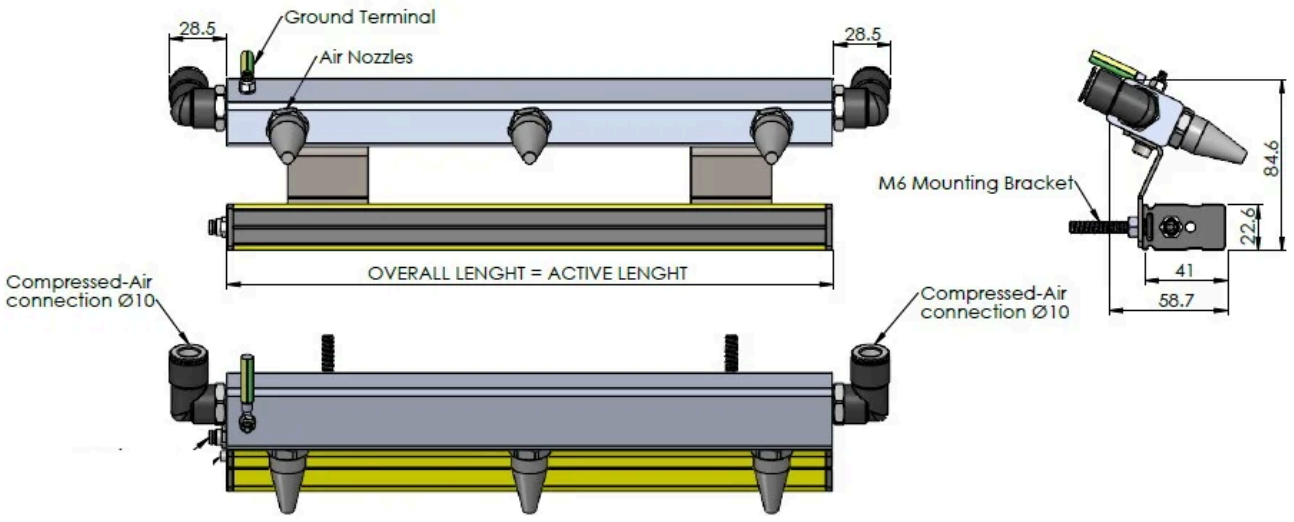

Plan coté du SE-DCN : la longueur totale est égale à la longueur active, buses d'air, raccords d'air comprimé ⌀ 10 mm, borne de terre, support de fixation M6, section 58,7 × 84,6 mm

Système complet — ce dont vous avez besoin

Barre SE-DCN (indiquer la longueur)	300 – 2000 mm
Alimentation SE-PSU-24-C-M12	220 V AC vers 24 V DC — obligatoire · vendue séparément
Câble M12 à 4 broches	Câble de raccordement industriel M12 · vendu séparément
Alimentation en air comprimé	Air sec et filtré à 6 bar par un tuyau de 10 mm

Sous réserve de modifications techniques, d'erreurs et de fautes d'impression. Ce document est une traduction de l'original anglais et peut contenir des erreurs de traduction.

Exemples d'application

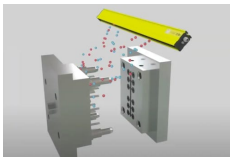

Moulage par injection (éjection et protection du moule)

Démoulage automatique des pièces et protection du moule pour le moulage par injection à grand volume de composants plastiques, de récipients pour produits chimiques, de seringues médicales et de flacons pharmaceutiques.

Informations sur les produits et commandes : sales@fogegmbh.com · +49 9372 9809477 · foge-antistatic.com/fr

Sous réserve de modifications techniques, d'erreurs et de fautes d'impression. Ce document est une traduction de l'original anglais et peut contenir des erreurs de traduction.