SE-DCN-110 Barra antiestática DC pulsada con boquillas

Eliminación de electricidad estática con DC pulsada y chorros de aire de alta velocidad — eliminación de polvo, separación de hojas y desmoldeo con 24 V DC

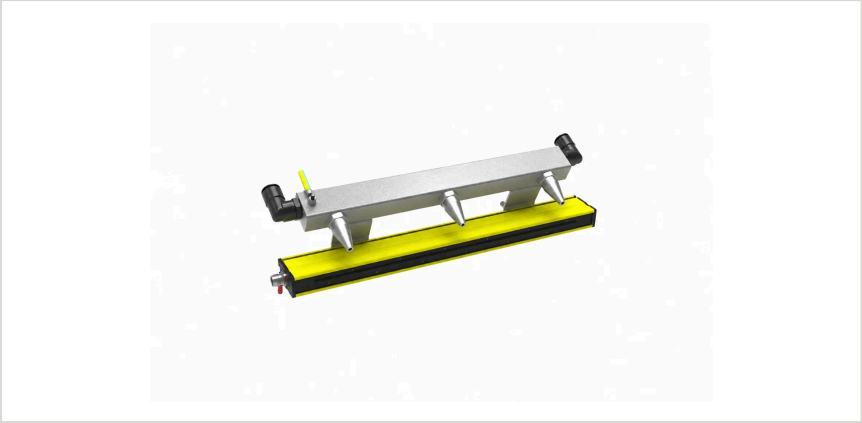

DATOS PRINCIPALES

Tensión de funcionamiento
24 V DC

Alcance de ionización
Hasta 600 mm

Presión de aire — aire seco y filtrado
6 bar

Descripción general

La FÖGE SE-DCN es una barra antiestática DC pulsada con boquillas que combina la ionización DC pulsada con una fila de boquillas de aire de alta velocidad a lo largo del cuerpo de la barra. Al igual que la SE-ACN, es un equipo de doble función: neutraliza la carga electrostática de la superficie objetivo y aplica un chorro de aire concentrado, ya sea para expulsar el polvo y las partículas que retenía la electricidad estática o para aportar la fuerza necesaria para separar piezas que se adhieren entre sí.

Características principales

- Doble función: ionización DC pulsada + chorros de aire de alta velocidad
- DC pulsada de 11 kV — no necesita fuente de alimentación de alta tensión
- Alimentación de 24 V DC mediante conector M12 (cable M12 de 4 pines)
- Alcance de ionización de hasta 600 mm
- Elimina el polvo y la contaminación o separa piezas adheridas por electricidad estática
- Puntas emisoras de tungsteno · diseño sin descargas
- LED de señalización para indicar el estado
- Longitudes de 300 a 2000 mm · IP66

Especificaciones técnicas

Código de producto	SE-DCN-110-xxxx-C
Longitud de pedido	300 – 2000 mm
Tensión de funcionamiento	24 V DC (21 – 28 V)
Fuente de alimentación (se vende por separado)	SE-PSU-24-C-M12 (220 V AC a 24 V DC)
Conector	M12, 5 pines — utilice un cable M12 de 4 pines
Ionización	DC pulsada · 11 kV · sin descargas
Alcance de ionización	Hasta 600 mm
Conexión de aire comprimido	Tubo flexible de 10 mm
Presión de aire — aire seco y filtrado	6 bar

Sujeto a cambios técnicos, errores y erratas. Este documento es una traducción del original en inglés y puede contener errores de traducción.

Material de las puntas emisoras	Tungsteno — larga vida útil
Indicación de estado	LED de señalización
Montaje	Soporte de montaje M6 · borne de tierra
Polaridad	DC pulsada alterna — emisión de iones equilibrada
Entorno	0 – 55 °C · máx. 70 % HR, sin condensación · IP66, totalmente estanco (con cable adecuado)
Seguridad	Sin descargas al tacto, corriente en las puntas < 250 µA
Conformidad CEM	2014/30/UE — Directiva CEM
Seguridad eléctrica	2014/35/UE — Directiva de baja tensión

SE-DCN o SE-ACN — qué barra con boquillas elegir

	SE-DCN (este producto)	SE-ACN
Ionización	DC pulsada, 11 kV	AC, 5,5 kV u 8 kV
Alimentación	24 V DC (SE-PSU-24-C-M12)	Fuente de alta tensión SE-PAC-55 o SE-PAC-80
Fuente de alimentación de alta tensión	No necesario	Necesario
Conector	M12 (cable de 4 pines)	Conector de alta tensión plug-and-play
Necesita aire	Sí	Sí

Plano de dimensiones

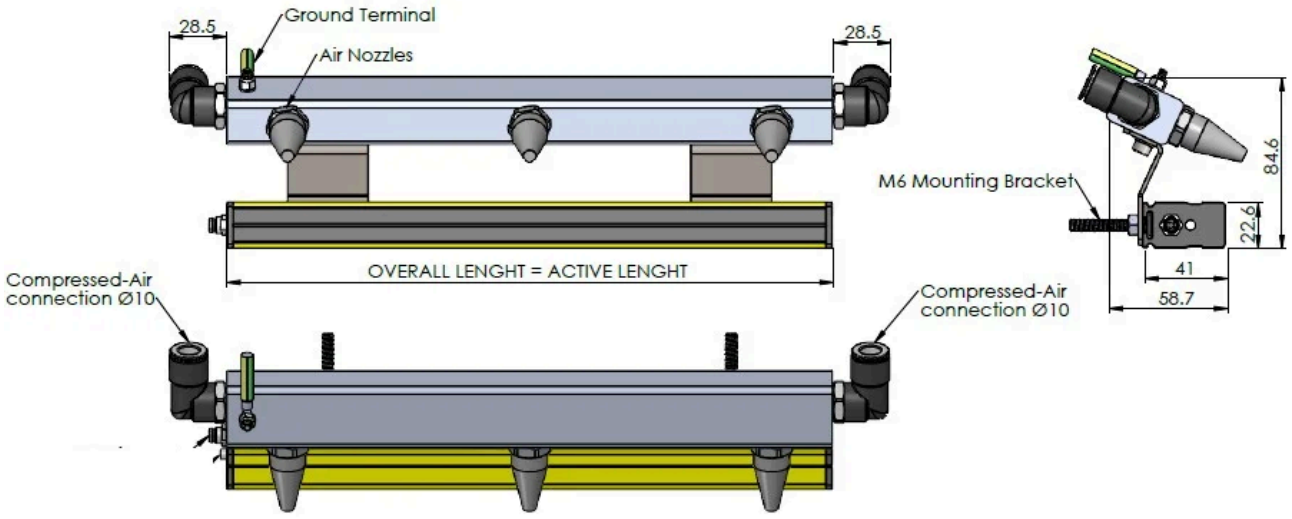

Plano de dimensiones del SE-DCN: longitud total igual a la longitud activa, boquillas de aire, conexiones de aire comprimido ⌀ 10 mm, borne de tierra, soporte de montaje M6, sección 58,7 × 84,6 mm

Sistema completo — lo que necesita

Barra SE-DCN (indique la longitud)	300 – 2000 mm
Fuente de alimentación SE-PSU-24-C-M12	De 220 V AC a 24 V DC — necesaria · se vende por separado
Cable M12 de 4 pines	Cable de conexión M12 industrial · se vende por separado
Suministro de aire comprimido	Aire seco y filtrado a 6 bar mediante manguera de 10 mm

Sujeto a cambios técnicos, errores y erratas. Este documento es una traducción del original en inglés y puede contener errores de traducción.

Ejemplos de aplicación

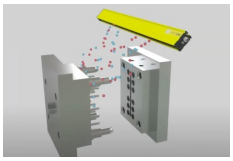

Moldeo por inyección (desmoldeo y protección del molde)

Desmoldeo automático de piezas y protección del molde en el moldeo por inyección de grandes series de componentes de plástico, envases para productos químicos, jeringas médicas y viales farmacéuticos.

Información de producto y pedidos: sales@fogegmbh.com · +49 9372 9809477 · foge-antistatic.com/es

Sujeto a cambios técnicos, errores y erratas. Este documento es una traducción del original en inglés y puede contener errores de traducción.