SE-BLA Wielowentylatorowy eliminator ładunków elektrostatycznych AC z dmuchawą

Dmuchawa jonizująca dalekiego zasięgu zasilana z sieci 220 V AC — zasięg do ok. 1 metra, regulacja wentylatorów potencjometrem, do przenośników, stanowisk montażowych i obiektów 3D



DANE PODSTAWOWE

Zasilanie sieciowe
220 V AC · 50 Hz

Rodzaj jonizacji
AC

Efektywny zasięg jonizacji
Do ok. 1000 mm (zależnie od ustawionej prędkości wentylatorów)

Wydajność jonizacji
1 kV → 100 V w < 7 s z odległości 1000 mm

Przegląd

FÖGE SE-BLA to wielowentylatorowy eliminator ładunków elektrostatycznych AC z dmuchawą, przeznaczony do neutralizacji ładunków elektrostatycznych na dużą odległość na obiektach 3D, liniach przenośnikowych i stanowiskach montażowych — w zastosowaniach, w których płaska listwa antystatyczna zamontowana blisko powierzchni jest niepraktyczna lub niemożliwa do zastosowania. Urządzenie podłącza się bezpośrednio do sieci 220 V AC i jest całkowicie samodzielne: wewnętrznie generuje własną wysokonapięciową jonizację AC i za pomocą wielu zintegrowanych wentylatorów rzuca chmurę jonów na skuteczną odległość około jednego metra. Nie jest wymagany zewnętrzny zasilacz HV, instalacja sprężonego powietrza ani żadna dodatkowa infrastruktura.

Najważniejsze cechy

- Skuteczny zasięg jonizacji do ok. 1 metra — eliminacja ładunków elektrostatycznych na dużą odległość bez sprężonego powietrza
- Zasilanie sieciowe 220 V AC — urządzenie samodzielne, bez osobnego zasilacza HV
- Zintegrowane wiele wentylatorów (2 – 6 w zależności od długości) — duża objętość powietrza rozprowadza jony po obiektach 3D i dużych obszarach
- Regulacja prędkości wentylatorów potencjometrem — płynna regulacja objętości powietrza i odległości doprowadzania jonów
- Pięć długości: 550 / 800 / 1000 / 1250 / 1500
- Jonizacja wysokonapięciowa AC — zrównoważone wytwarzanie jonów dodatnich i ujemnych
- Stalowe nierdzewne ostrza emisyjne — długa żywotność, konstrukcja bez wyładowań (prąd ostrzy < 250 µA)
- Skuteczna na obiektach 3D, złożonych kształtach i częściach w pojemnikach
- Odpowiednia do przenośników, stanowisk montażowych i stref manipulacji robotów

Dane techniczne

Kod produktu	SE-BLA-F-xxxx-C (długość do zamówienia 550 / 800 / 1000 / 1250 / 1500)
Warianty	SE-BLA-F-550-C (2 wentylatory) · SE-BLA-F-800-C (3 wentylatory) · SE-BLA-F-1000-C (4 wentylatory) · SE-BLA-F-1250-C (5 wentylatorów) · SE-BLA-F-1500-C (6 wentylatorów)

Z zastrzeżeniem zmian technicznych, błędów i pomyłek w druku. Ten dokument jest tłumaczeniem angielskiego oryginału i może zawierać błędy w tłumaczeniu.

Zasilanie sieciowe	220 V AC · 50 Hz — urządzenie samodzielne, osobny zasilacz wysokiego napięcia nie jest potrzebny
Rodzaj jonizacji	AC — wysokie napięcie, bez wyładowań
Prąd ostrzy (bezpieczeństwo)	< 250 µA
Wydajność jonizacji	1 kV → 100 V w < 7 s z odległości 1000 mm
Efektywny zasięg jonizacji	Do ok. 1000 mm (zależnie od ustawionej prędkości wentylatorów)
Źródło powietrza	Zintegrowane wentylatory (kilka) — sprężone powietrze nie jest potrzebne
Regulacja prędkości wentylatorów	Potencjometr na panelu — płynna regulacja
Elementy sterujące	Wyłącznik ON/OFF · potencjometr prędkości wentylatorów
Bezpiecznik	Bezpiecznik szklany szybki F0.5AL250V, 5 × 20 mm
Materiał ostrzy emisyjnych	Stal nierdzewna — długa żywotność, konstrukcja bez wyładowań
Polaryzacja	AC przemienne — zrównoważona emisja jonów dodatnich i ujemnych
Środowisko	0 – 60 °C · maks. 70 % wilg. wzgl.
Obudowa	Klasy przemysłowej
Zgodność z EMC	2014/30/UE — dyrektywa EMC
Bezpieczeństwo elektryczne	2014/35/UE — dyrektywa niskonapięciowa

Warianty i wymiary

Produkt	Wentylatory	A (mm)	B (mm)	C (mm)
SE-BLA-F-550-C	2	545	200	185
SE-BLA-F-800-C	3	805	200	185
SE-BLA-F-1000-C	4	1065	200	185
SE-BLA-F-1250-C	5	1325	200	185
SE-BLA-F-1500-C	6	1585	200	185

Z zastrzeżeniem zmian technicznych, błędów i pomyłek w druku. Ten dokument jest tłumaczeniem angielskiego oryginału i może zawierać błędy w tłumaczeniu.

Którą dmuchawę wybrać — SE-BLA, SE-BLC czy SE-BLL

	SE-BLA (ten produkt)	SE-BLC-F-75-C	SE-BLL
Technologia	Jonizacja AC	Jonizacja DC impulsowa	Jonizacja DC impulsowa
Zasilanie	Sieć 220 V AC — urządzenie samodzielne	24 V DC (SE-PSU-24-C-M12)	24 V DC (SE-PSU-24-C-M12)
Wymagany zasilacz HV	Nie — wbudowany	Nie — wbudowany	Nie — wbudowany
Źródło powietrza	Zintegrowane wiele wentylatorów	Zintegrowany pojedynczy wentylator	Zintegrowane wentylatory — przepływ laminarny
Regulacja wentylatorów	Potencjometr — płynna	Przyciski na panelu przednim	Przyciski na panelu przednim ▲ / ▼
Skuteczny zasięg	Ok. 1000 mm	Ok. 500 mm	Do 1000 mm
Typ przepływu powietrza	Szerokie rozprowadzenie o dużej objętości	Kompaktowy kierunkowy	Szeroka warstwa laminarna
Najlepsza do	Przenośników, stanowisk montażowych, obiektów 3D na odległość	Kompaktowych instalacji, ramion robotów, stanowisk ESD	Szerokich obszarów roboczych — jednorodne pokrycie laminarne na odległość

Uwagi dotyczące montażu

- Dmuchawę SE-BLA należy zamontować nad strefą docelową lub obok niej — zazwyczaj w odległości 500 – 1000 mm od obiektów docelowych, w zależności od wymaganej intensywności jonizacji i ustawienia prędkości wentylatorów. Należy użyć wytrzymałego wspornika dobranego do masy urządzenia.
- Urządzenie należy podłączyć do sieci 220 V AC 50 Hz. Należy upewnić się, że obwód sieciowy jest zabezpieczony odpowiednim bezpiecznikiem lub wyłącznikiem nadprądowym.
- Przed włączeniem należy ustawić potencjometr na minimum, a następnie stopniowo zwiększać prędkość wentylatorów, aż do osiągnięcia wymaganego doprowadzania jonów na odległości roboczej. Poziom ładunków elektrostatycznych na celu należy zweryfikować miernikiem pola SE-SFM-030.
- Na przenośnikach strumień powietrza z jonami należy kierować na produkt tuż przed jego dotarciem do krytycznego stanowiska procesu (kontrola, montaż lub pakowanie).

Z zastrzeżeniem zmian technicznych, błędów i pomyłek w druku. Ten dokument jest tłumaczeniem angielskiego oryginału i może zawierać błędy w tłumaczeniu.

Rysunek wymiarowy

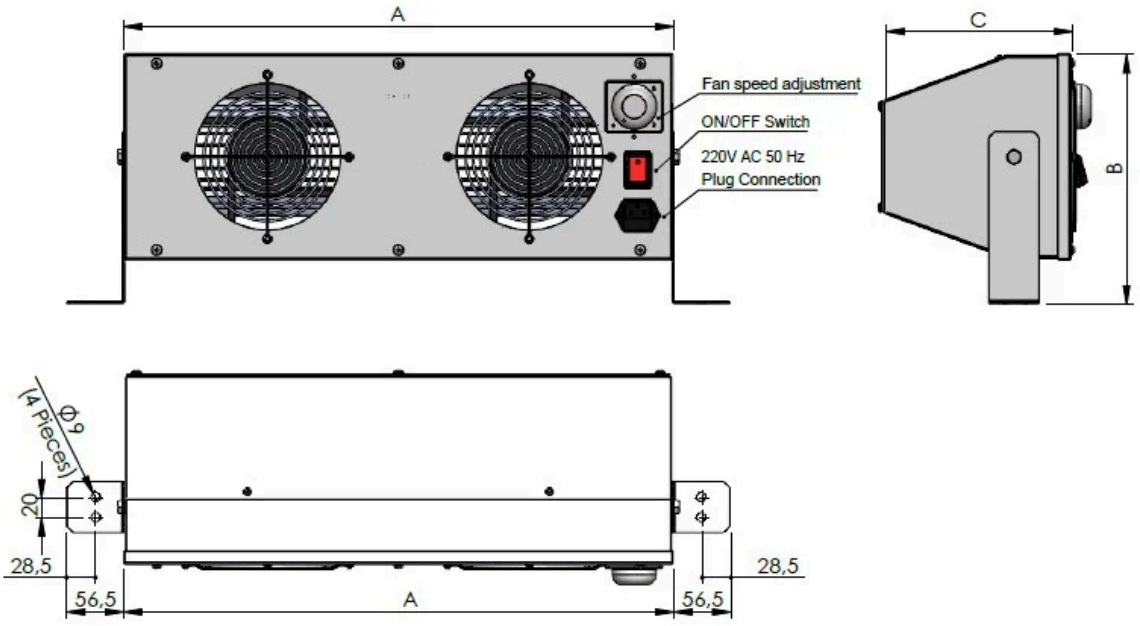

Rysunek wymiarowy dmuchawy SE-BLA: długość całkowita A, wysokość B, głębokość C, potencjometr prędkości wentylatorów, wyłącznik ON/OFF, przyłącze wtykowe 220 V AC 50 Hz, 4 otwory uchwytu ⌀ 9 mm

Kompletny system — co jest potrzebne

Dmuchawa SE-BLA (należy wybrać długość)	SE-BLA-F-550-C / -800-C / -1000-C / -1250-C / -1500-C — od 2 do 6 wentylatorów
Przyłącze sieciowe 220 V AC	Przyłącze wtykowe 220 V AC 50 Hz — nie jest wymagany osobny zasilacz HV ani sprężone powietrze
Miernik pola SE-SFM-030 (zalecany)	Weryfikacja poziomu ładunków elektrostatycznych na powierzchni docelowej podczas ustawiania prędkości wentylatorów

Informacje o produktach i zamówienia: sales@fogegmbh.com · +49 9372 9809477 · foge-antistatic.com/pl

Z zastrzeżeniem zmian technicznych, błędów i pomyłek w druku. Ten dokument jest tłumaczeniem angielskiego oryginału i może zawierać błędy w tłumaczeniu.