SE-BLA Ventilatore ionizzante AC a più ventole

Ventilatore ionizzante a lungo raggio alimentato a 220 V AC — raggio d'azione fino a circa 1 metro, regolazione delle ventole con potenziometro, per trasportatori, postazioni di assemblaggio e oggetti 3D



DATI PRINCIPALI

Alimentazione di rete
220 V AC · 50 Hz

Tipo di ionizzazione
AC

Raggio d'azione effettivo della ionizzazione
Fino a circa 1000 mm (dipende dalla velocità impostata dei ventilatori)

Prestazioni di ionizzazione
1 kV → 100 V in < 7 s a una distanza di 1000 mm

Panoramica

La FÖGE SE-BLA è un ventilatore ionizzante AC a più ventole, progettato per la neutralizzazione a lungo raggio dell'elettricità statica su oggetti 3D, linee di trasporto e postazioni di assemblaggio — applicazioni in cui una barra antistatica piana montata vicino a una superficie è poco pratica o impossibile. L'unità si collega direttamente a una rete a 220 V AC ed è completamente autonoma: genera internamente la propria ionizzazione AC ad alta tensione e utilizza più ventole integrate per proiettare la nube di ioni fino a un raggio d'azione effettivo di circa un metro. Non sono necessari alimentatore AT esterno, alimentazione di aria compressa né altre infrastrutture aggiuntive.

Caratteristiche principali

- Raggio d'azione effettivo della ionizzazione fino a circa 1 metro — eliminazione dell'elettricità statica a lungo raggio senza aria compressa
- Alimentazione di rete a 220 V AC — unità autonoma, non serve un alimentatore AT separato
- Più ventole integrate (2 – 6 in base alla lunghezza) — l'elevato volume d'aria distribuisce gli ioni su oggetti 3D e aree ampie
- Regolazione della velocità delle ventole con potenziometro — regolazione continua di volume d'aria e distanza di erogazione degli ioni
- Cinque lunghezze: 550 / 800 / 1000 / 1250 / 1500
- Ionizzazione AC ad alta tensione — uscita bilanciata di ioni positivi e negativi
- Punte emettitrici in acciaio inox — lunga durata, design senza scariche (corrente sulle punte < 250 µA)
- Efficace su oggetti 3D, forme complesse e pezzi nei contenitori
- Adatto a trasportatori, postazioni di assemblaggio e zone di movimentazione robotizzata

Specifiche tecniche

Codice prodotto	SE-BLA-F-xxxx-C (lunghezza d'ordine 550 / 800 / 1000 / 1250 / 1500)
Varianti	SE-BLA-F-550-C (2 ventilatori) · SE-BLA-F-800-C (3 ventilatori) · SE-BLA-F-1000-C (4 ventilatori) · SE-BLA-F-1250-C (5 ventilatori) · SE-BLA-F-1500-C (6 ventilatori)
Alimentazione di rete	220 V AC · 50 Hz — autonomo, non occorre un alimentatore ad alta tensione separato
Tipo di ionizzazione	AC — alta tensione, senza scariche

Salvo modifiche tecniche, errori e refusi. Questo documento è una traduzione dell'originale inglese e può contenere errori di traduzione.

Corrente sulle punte (sicurezza)	< 250 µA
Prestazioni di ionizzazione	1 kV → 100 V in < 7 s a una distanza di 1000 mm
Raggio d'azione effettivo della ionizzazione	Fino a circa 1000 mm (dipende dalla velocità impostata dei ventilatori)
Fonte d'aria	Più ventilatori integrati — non occorre aria compressa
Regolazione della velocità dei ventilatori	Potenziometro sul pannello — regolazione continua
Comandi	Interruttore ON/OFF · potenziometro della velocità dei ventilatori
Fusibile	Fusibile in vetro ad azione rapida F0.5AL250V, 5 × 20 mm
Materiale delle punte emettitrici	Acciaio inox — lunga durata, esecuzione senza scariche
Polarità	AC alternata — emissione di ioni positivi e negativi bilanciata
Ambiente	0 – 60 °C · max. 70 % UR
Custodia	Di qualità industriale
Conformità EMC	2014/30/UE — Direttiva EMC
Sicurezza elettrica	2014/35/UE — Direttiva Bassa Tensione

Varianti e dimensioni

Prodotto	Ventole	A (mm)	B (mm)	C (mm)
SE-BLA-F-550-C	2	545	200	185
SE-BLA-F-800-C	3	805	200	185
SE-BLA-F-1000-C	4	1065	200	185
SE-BLA-F-1250-C	5	1325	200	185
SE-BLA-F-1500-C	6	1585	200	185

Quale ventilatore scegliere — SE-BLA, SE-BLC o SE-BLL

	SE-BLA (questo prodotto)	SE-BLC-F-75-C	SE-BLL
Tecnologia	Ionizzazione AC	Ionizzazione DC pulsata	Ionizzazione DC pulsata
Alimentazione	Rete a 220 V AC — autonoma	24 V DC (SE-PSU-24-C-M12)	24 V DC (SE-PSU-24-C-M12)
Alimentatore AT necessario	No — integrato	No — integrato	No — integrato
Sorgente d'aria	Più ventole integrate	Ventola singola integrata	Ventole integrate — flusso laminare
Controllo delle ventole	Potenziometro — regolazione continua	Pulsanti sul pannello frontale	Pulsanti sul pannello frontale ▲ / ▼
Raggio d'azione effettivo	Circa 1000 mm	Circa 500 mm	Fino a 1000 mm
Tipo di flusso d'aria	Ampia distribuzione ad alto volume	Direzionale compatto	Ampio strato laminare
Ideale per	Trasportatori, postazioni di assemblaggio, oggetti 3D a distanza	Installazioni compatte, bracci robotici, postazioni ESD	Ampie aree di lavoro — copertura laminare uniforme a distanza

Salvo modifiche tecniche, errori e refusi. Questo documento è una traduzione dell'originale inglese e può contenere errori di traduzione.

Note di installazione

- Montare la SE-BLA sopra o accanto alla zona di destinazione — in genere a 500 – 1000 mm dagli oggetti da trattare, a seconda dell'intensità di ionizzazione richiesta e dell'impostazione della velocità delle ventole. Utilizzare una staffa robusta, dimensionata per il peso dell'unità.
- Collegare l'unità a una rete a 220 V AC 50 Hz. Assicurarsi che il circuito di rete sia protetto da un fusibile o da un interruttore automatico adeguato.
- Portare il potenziometro al minimo prima dell'accensione, quindi aumentare gradualmente la velocità delle ventole fino a ottenere l'erogazione di ioni richiesta alla distanza di lavoro. Verificare il livello di elettricità statica sul bersaglio con un misuratore di campo elettrostatico SE-SFM-030.
- Sui trasportatori, dirigere il flusso d'aria ionizzata sul prodotto subito prima che raggiunga la postazione di processo critica (ispezione, assemblaggio o imballaggio).

Disegno quotato

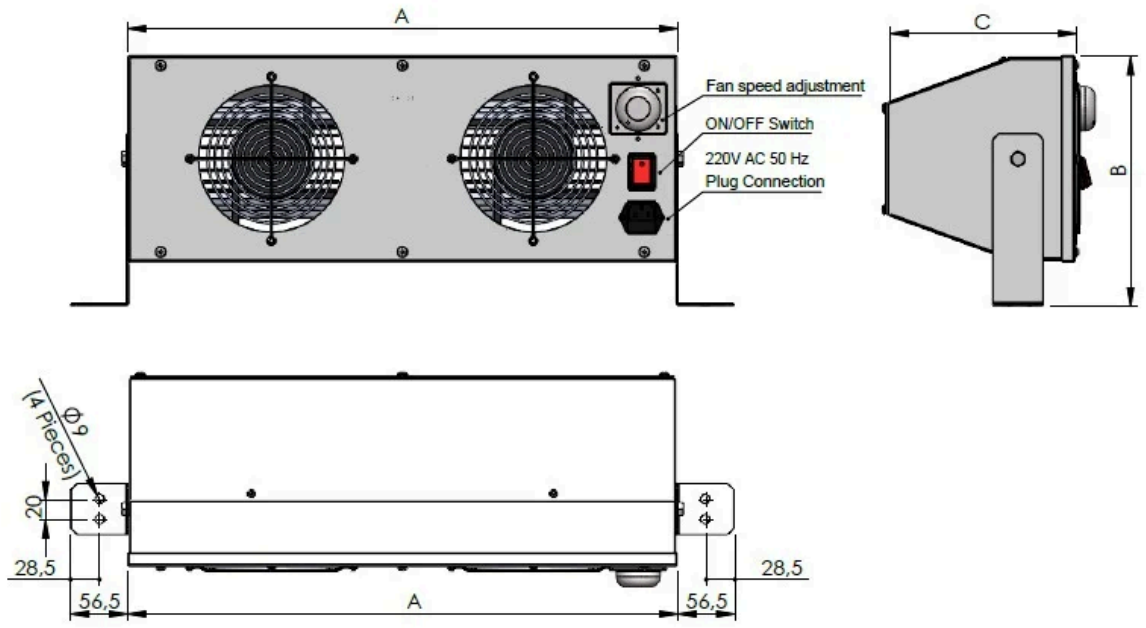

Disegno quotato del ventilatore ionizzante SE-BLA: lunghezza totale A, altezza B, profondità C, potenziometro della velocità dei ventilatori, interruttore ON/OFF, collegamento con spina a 220 V AC 50 Hz, 4 fori della staffa ⌀ 9 mm

Sistema completo — ciò che serve

Ventilatore SE-BLA (scegliere la lunghezza)	SE-BLA-F-550-C / -800-C / -1000-C / -1250-C / -1500-C — da 2 a 6 ventole
Collegamento di rete a 220 V AC	Collegamento a spina a 220 V AC 50 Hz — non servono alimentatore AT separato né aria compressa
Misuratore di campo elettrostatico SE-SFM-030 (consigliato)	Verificare i livelli di elettricità statica sulla superficie di destinazione durante la regolazione della velocità delle ventole

Informazioni sui prodotti e ordini: sales@fogegmbh.com · +49 9372 9809477 · foge-antistatic.com/it

Salvo modifiche tecniche, errori e refusi. Questo documento è una traduzione dell'originale inglese e può contenere errori di traduzione.