SE-BLA Ventilador ionizador AC con varios ventiladores

Ventilador ionizador de largo alcance alimentado por red de 220 V AC — alcance de hasta aprox. 1 metro, regulación del ventilador por potenciómetro, para transportadores, puestos de montaje y objetos 3D



DATOS PRINCIPALES

Alimentación de red
220 V AC · 50 Hz

Tipo de ionización
AC

Alcance de ionización efectivo
Hasta aprox. 1000 mm (según la velocidad del ventilador ajustada)

Rendimiento de ionización
1 kV → 100 V en < 7 s a 1000 mm de distancia

Descripción general

El FÖGE SE-BLA es un ventilador ionizador AC con varios ventiladores diseñado para la neutralización de electricidad estática a larga distancia en objetos 3D, líneas de transporte y puestos de montaje: aplicaciones en las que una barra antiestática plana montada cerca de una superficie resulta poco práctica o imposible. La unidad se conecta directamente a una red de 220 V AC y es totalmente autónoma: genera internamente su propia ionización AC de alta tensión y utiliza varios ventiladores integrados para proyectar la nube de iones hasta un alcance efectivo de aproximadamente un metro. No se necesita fuente de alimentación de alta tensión externa, suministro de aire comprimido ni infraestructura adicional.

Características principales

- Alcance de ionización efectivo de hasta aprox. 1 metro — eliminación de electricidad estática a larga distancia sin aire comprimido
- Alimentación por red de 220 V AC — unidad autónoma, sin necesidad de fuente de alimentación de alta tensión independiente
- Varios ventiladores integrados (2 – 6 según la longitud) — el elevado volumen de aire distribuye los iones sobre objetos 3D y zonas amplias
- Regulación de la velocidad del ventilador mediante potenciómetro — ajuste continuo del volumen de aire y de la distancia de aporte de iones
- Cinco longitudes: 550 / 800 / 1000 / 1250 / 1500
- Ionización AC de alta tensión — emisión equilibrada de iones positivos y negativos
- Puntas emisoras de acero inoxidable — larga vida útil, diseño sin descargas (corriente de punta < 250 µA)
- Eficaz en objetos 3D, formas complejas y piezas en contenedores
- Adecuado para transportadores, puestos de montaje y zonas de manipulación robotizada

Especificaciones técnicas

Código de producto	SE-BLA-F-xxxx-C (longitud de pedido 550 / 800 / 1000 / 1250 / 1500)
Variantes	SE-BLA-F-550-C (2 ventiladores) · SE-BLA-F-800-C (3 ventiladores) · SE-BLA-F-1000-C (4 ventiladores) · SE-BLA-F-1250-C (5 ventiladores) · SE-BLA-F-1500-C (6 ventiladores)
Alimentación de red	220 V AC · 50 Hz — autónomo, no requiere fuente de alimentación de alta tensión separada

Sujeto a cambios técnicos, errores y erratas. Este documento es una traducción del original en inglés y puede contener errores de traducción.

Tipo de ionización	AC — alta tensión, sin descargas
Corriente en las puntas (seguridad)	< 250 µA
Rendimiento de ionización	1 kV → 100 V en < 7 s a 1000 mm de distancia
Alcance de ionización efectivo	Hasta aprox. 1000 mm (según la velocidad del ventilador ajustada)
Fuente de aire	Varios ventiladores integrados — no requiere aire comprimido
Ajuste de la velocidad del ventilador	Potenciómetro en el panel — regulación continua
Elementos de mando	Interruptor ON/OFF · potenciómetro de velocidad del ventilador
Fusible	Fusible de vidrio de acción rápida F0.5AL250V, 5 × 20 mm
Material de las puntas emisoras	Acero inoxidable — larga vida útil, diseño sin descargas
Polaridad	AC alterna — emisión equilibrada de iones positivos y negativos
Entorno	0 – 60 °C · máx. 70 % HR
Carcasa	Calidad industrial
Conformidad CEM	2014/30/UE — Directiva CEM
Seguridad eléctrica	2014/35/UE — Directiva de baja tensión

Variantes y dimensiones

Producto	Ventiladores	A (mm)	B (mm)	C (mm)
SE-BLA-F-550-C	2	545	200	185
SE-BLA-F-800-C	3	805	200	185
SE-BLA-F-1000-C	4	1065	200	185
SE-BLA-F-1250-C	5	1325	200	185
SE-BLA-F-1500-C	6	1585	200	185

Qué ventilador ionizador elegir — SE-BLA, SE-BLC o SE-BLL

	SE-BLA (este producto)	SE-BLC-F-75-C	SE-BLL
Tecnología	Ionización AC	Ionización DC pulsada	Ionización DC pulsada
Alimentación	Red de 220 V AC — autónomo	24 V DC (SE-PSU-24-C-M12)	24 V DC (SE-PSU-24-C-M12)
Requiere fuente de alta tensión	No — integrada	No — integrada	No — integrada
Fuente de aire	Varios ventiladores integrados	Un ventilador integrado	Ventiladores integrados — flujo laminar
Regulación del ventilador	Potenciómetro — continua	Botones en el panel frontal	Botones en el panel frontal ▲ / ▼
Alcance efectivo	Aprox. 1000 mm	Aprox. 500 mm	Hasta 1000 mm
Tipo de flujo de aire	Distribución amplia de gran volumen	Compacto y dirigido	Lámina laminar ancha
Ideal para	Transportadores, puestos de montaje, objetos 3D a distancia	Instalaciones compactas, brazos robóticos, puestos ESD	Zonas de trabajo amplias — cobertura laminar uniforme a distancia

Sujeto a cambios técnicos, errores y erratas. Este documento es una traducción del original en inglés y puede contener errores de traducción.

Indicaciones de instalación

- Monte el SE-BLA encima o al lado de la zona objetivo, normalmente a 500 – 1000 mm de los objetos, en función de la intensidad de ionización requerida y del ajuste de la velocidad del ventilador. Utilice un soporte robusto dimensionado para el peso de la unidad.
- Conecte la unidad a una red de 220 V AC 50 Hz. Asegúrese de que el circuito de red está protegido por un fusible o un interruptor automático adecuado.
- Ponga el potenciómetro al mínimo antes de encender y, a continuación, aumente gradualmente la velocidad del ventilador hasta alcanzar el aporte de iones requerido a la distancia de trabajo. Verifique el nivel de electricidad estática en el objetivo con un medidor de campo SE-SFM-030.
- En transportadores, dirija la corriente de aire ionizado hacia el producto justo antes de que llegue al puesto crítico del proceso (inspección, montaje o envasado).

Plano de dimensiones

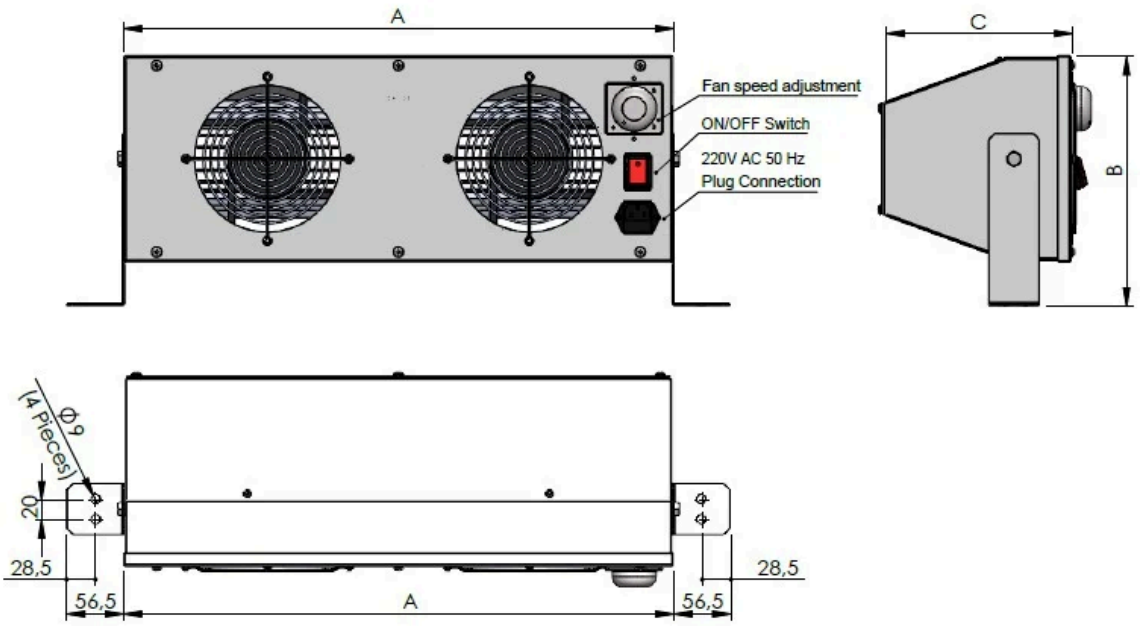

Plano de dimensiones del ventilador ionizador SE-BLA: longitud total A, altura B, profundidad C, potenciómetro de velocidad del ventilador, interruptor ON/OFF, conexión de enchufe 220 V AC 50 Hz, 4 orificios de soporte ⌀ 9 mm

Sistema completo — lo que necesita

Ventilador ionizador SE-BLA (elija la longitud)	SE-BLA-F-550-C / -800-C / -1000-C / -1250-C / -1500-C — de 2 a 6 ventiladores
Conexión a la red de 220 V AC	Conexión por enchufe de 220 V AC 50 Hz — sin fuente de alimentación de alta tensión independiente y sin aire comprimido
Medidor de campo SE-SFM-030 (recomendado)	Verifique los niveles de electricidad estática en la superficie objetivo mientras ajusta la velocidad del ventilador

Información de producto y pedidos: sales@fogegmbh.com · +49 9372 9809477 · foge-antistatic.com/es

Sujeto a cambios técnicos, errores y erratas. Este documento es una traducción del original en inglés y puede contener errores de traducción.