SE-BLA Φυσητήρας AC πολλαπλών ανεμιστήρων για εξουδετέρωση στατικού ηλεκτρισμού

Φυσητήρας ιονισμού μεγάλης εμβέλειας με τροφοδοσία δικτύου 220 V AC — εμβέλεια έως περίπου 1 μέτρο, έλεγχος ανεμιστήρων με ποτενσιόμετρο, για μεταφορείς, σταθμούς συναρμολόγησης και τρισδιάστατα αντικείμενα



ΒΑΣΙΚΑ ΣΤΟΙΧΕΙΑ

Τροφοδοσία δικτύου
220 V AC · 50 Hz

Τύπος ιονισμού
AC

Ενεργός εμβέλεια ιονισμού
Έως περίπου 1000 mm (εξαρτάται από τη ρύθμιση ταχύτητας των ανεμιστήρων)

Απόδοση ιονισμού
1 kV → 100 V σε < 7 s σε απόσταση 1000 mm

Επισκόπηση

Ο FÖGE SE-BLA είναι φυσητήρας AC πολλαπλών ανεμιστήρων για εξουδετέρωση στατικού ηλεκτρισμού, σχεδιασμένος για εξουδετέρωση στατικού ηλεκτρισμού μεγάλης εμβέλειας σε τρισδιάστατα αντικείμενα, γραμμές μεταφορέων και σταθμούς συναρμολόγησης — εφαρμογές όπου μια επίπεδη αντιστατική μπάρα τοποθετημένη κοντά σε μια επιφάνεια είναι ανέφικτη ή αδύνατη. Η μονάδα συνδέεται απευθείας σε τροφοδοσία δικτύου 220 V AC και είναι εντελώς αυτόνομη: παράγει εσωτερικά τον δικό της ιονισμό AC υψηλής τάσης και χρησιμοποιεί πολλούς ενσωματωμένους ανεμιστήρες για να προβάλει το νέφος ιόντων σε αποτελεσματική εμβέλεια περίπου ενός μέτρου. Δεν απαιτείται εξωτερικό τροφοδοτικό HV, παροχή πεπιεσμένου αέρα ή πρόσθετη υποδομή.

Βασικά χαρακτηριστικά

- Αποτελεσματική εμβέλεια ιονισμού έως περίπου 1 μέτρο — εξουδετέρωση στατικού ηλεκτρισμού μεγάλης εμβέλειας χωρίς πεπιεσμένο αέρα
- Τροφοδοσία δικτύου 220 V AC — αυτόνομη μονάδα, δεν απαιτείται χωριστό τροφοδοτικό HV
- Ενσωματωμένοι πολλαπλοί ανεμιστήρες (2 – 6 ανάλογα με το μήκος) — ο μεγάλος όγκος αέρα κατανέμει τα ιόντα σε τρισδιάστατα αντικείμενα και μεγάλες περιοχές
- Έλεγχος ταχύτητας ανεμιστήρων με ποτενσιόμετρο — συνεχής ρύθμιση του όγκου αέρα και της απόστασης παροχής ιόντων
- Πέντε μήκη: 550 / 800 / 1000 / 1250 / 1500
- Ιονισμός AC υψηλής τάσης — ισορροπημένη έξοδος θετικών και αρνητικών ιόντων
- Ακίδες εκπομπής από ανοξείδωτο χάλυβα — μεγάλη διάρκεια ζωής, σχεδιασμός χωρίς εκκενώσεις (ρεύμα ακίδας < 250 μA)
- Αποτελεσματικός σε τρισδιάστατα αντικείμενα, σύνθετα σχήματα και τεμάχια σε δοχεία
- Κατάλληλος για μεταφορείς, σταθμούς συναρμολόγησης και ζώνες ρομποτικού χειρισμού

Τεχνικές προδιαγραφές

Κωδικός προϊόντος	SE-BLA-F-xxxx-C (μήκος παραγγελίας 550 / 800 / 1000 / 1250 / 1500)

Με επιφύλαξη τεχνικών αλλαγών, σφαλμάτων και τυπογραφικών λαθών. Το έγγραφο αυτό είναι μετάφραση του αγγλικού πρωτοτύπου και μπορεί να περιέχει σφάλματα μετάφρασης.

Παραλλαγές	SE-BLA-F-550-C (2 ανεμιστήρες) · SE-BLA-F-800-C (3 ανεμιστήρες) · SE-BLA-F-1000-C (4 ανεμιστήρες) · SE-BLA-F-1250-C (5 ανεμιστήρες) · SE-BLA-F-1500-C (6 ανεμιστήρες)
Τροφοδοσία δικτύου	220 V AC · 50 Hz — αυτόνομη συσκευή, δεν απαιτείται ξεχωριστό τροφοδοτικό υψηλής τάσης
Τύπος ιονισμού	AC — υψηλή τάση, χωρίς εκκενώσεις
Ρεύμα ακίδων (ασφάλεια)	< 250 μA
Απόδοση ιονισμού	1 kV → 100 V σε < 7 s σε απόσταση 1000 mm
Ενεργός εμβέλεια ιονισμού	Έως περίπου 1000 mm (εξαρτάται από τη ρύθμιση ταχύτητας των ανεμιστήρων)
Πηγή αέρα	Ενσωματωμένοι πολλαπλοί ανεμιστήρες — δεν απαιτείται πεπιεσμένος αέρας
Ρύθμιση ταχύτητας ανεμιστήρων	Ποτενσιόμετρο στον πίνακα — συνεχής ρύθμιση
Χειριστήρια	Διακόπτης ON/OFF · ποτενσιόμετρο ταχύτητας ανεμιστήρων
Ασφάλεια	Γυάλινη ασφάλεια ταχείας τήξης F0.5AL250V, 5 × 20 mm
Υλικό ακίδων εκπομπής	Ανοξείδωτος χάλυβας — μεγάλη διάρκεια ζωής, σχεδίαση χωρίς εκκενώσεις
Πολικότητα	Εναλλασσόμενο AC — ισορροπημένη έξοδος θετικών και αρνητικών ιόντων
Περιβάλλον	0 – 60 °C · μέγ. 70 % Σ.Υ.
Περίβλημα	Βιομηχανικής ποιότητας
Συμμόρφωση με EMC	2014/30/ΕΕ — Οδηγία EMC
Ηλεκτρική ασφάλεια	2014/35/ΕΕ — Οδηγία χαμηλής τάσης

Παραλλαγές και διαστάσεις

Προϊόν	Ανεμιστήρες	A (mm)	B (mm)	C (mm)
SE-BLA-F-550-C	2	545	200	185
SE-BLA-F-800-C	3	805	200	185
SE-BLA-F-1000-C	4	1065	200	185
SE-BLA-F-1250-C	5	1325	200	185
SE-BLA-F-1500-C	6	1585	200	185

Με επιφύλαξη τεχνικών αλλαγών, σφαλμάτων και τυπογραφικών λαθών. Το έγγραφο αυτό είναι μετάφραση του αγγλικού πρωτοτύπου και μπορεί να περιέχει σφάλματα μετάφρασης.

Ποιον φυσητήρα να επιλέξετε — SE-BLA, SE-BLC ή SE-BLL

	SE-BLA (αυτό το προϊόν)	SE-BLC-F-75-C	SE-BLL
Τεχνολογία	Ιονισμός AC	Ιονισμός παλμικού DC	Ιονισμός παλμικού DC
Τροφοδοσία	Δίκτυο 220 V AC — αυτόνομος	24 V DC (SE-PSU-24-C-M12)	24 V DC (SE-PSU-24-C-M12)
Απαιτείται μονάδα HV	Όχι — ενσωματωμένη	Όχι — ενσωματωμένη	Όχι — ενσωματωμένη
Πηγή αέρα	Ενσωματωμένοι πολλαπλοί ανεμιστήρες	Ενσωματωμένος μονός ανεμιστήρας	Ενσωματωμένοι ανεμιστήρες — στρωτή ροή
Έλεγχος ανεμιστήρων	Ποτενσιόμετρο — συνεχής ρύθμιση	Κουμπιά μπροστινού πάνελ	Κουμπιά μπροστινού πάνελ ▲ / ▼
Αποτελεσματική εμβέλεια	Περ. 1000 mm	Περ. 500 mm	Έως 1000 mm
Τύπος ροής αέρα	Ευρεία κατανομή μεγάλου όγκου	Συμπαγής, κατευθυνόμενη	Ευρύ στρωτό φύλλο
Ιδανική για	Μεταφορείς, σταθμοί συναρμολόγησης, τρισδιάστατα αντικείμενα σε απόσταση	Συμπαγείς εγκαταστάσεις, βραχίονες ρομπότ, σταθμοί ESD	Ευρείες περιοχές εργασίας — ομοιόμορφη στρωτή κάλυψη σε απόσταση

Σημειώσεις εγκατάστασης

- Τοποθετήστε τον SE-BLA πάνω ή δίπλα στη ζώνη-στόχο — συνήθως σε απόσταση 500 – 1000 mm από τα αντικείμενα-στόχους, ανάλογα με την απαιτούμενη ένταση ιονισμού και τη ρύθμιση της ταχύτητας των ανεμιστήρων. Χρησιμοποιήστε στιβαρή βάση στήριξης κατάλληλη για το βάρος της μονάδας.
- Συνδέστε τη μονάδα σε τροφοδοσία δικτύου 220 V AC 50 Hz. Βεβαιωθείτε ότι το κύκλωμα δικτύου προστατεύεται με κατάλληλη ασφάλεια ή αυτόματο διακόπτη.
- Ρυθμίστε το ποτενσιόμετρο στο ελάχιστο πριν από την ενεργοποίηση και στη συνέχεια αυξήστε σταδιακά την ταχύτητα των ανεμιστήρων μέχρι να επιτευχθεί η απαιτούμενη παροχή ιόντων στην απόσταση εργασίας. Επαληθεύστε το επίπεδο στατικού ηλεκτρισμού στον στόχο με μετρητή πεδίου SE-SFM-030.
- Σε μεταφορείς, κατευθύνετε τη ροή αέρα με ιόντα προς το προϊόν λίγο πριν φτάσει στον κρίσιμο σταθμό της διεργασίας (επιθεώρηση, συναρμολόγηση ή συσκευασία).

Με επιφύλαξη τεχνικών αλλαγών, σφαλμάτων και τυπογραφικών λαθών. Το έγγραφο αυτό είναι μετάφραση του αγγλικού πρωτοτύπου και μπορεί να περιέχει σφάλματα μετάφρασης.

Σχέδιο διαστάσεων

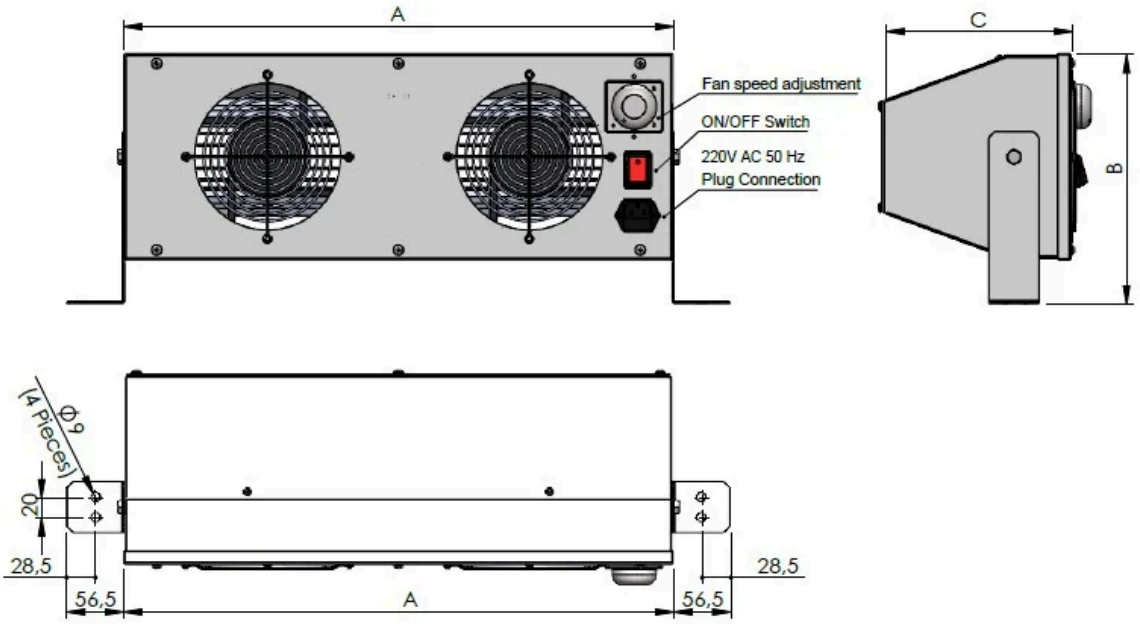

Σχέδιο διαστάσεων του φυσητήρα SE-BLA: συνολικό μήκος A, ύψος B, βάθος C, ποτενσιόμετρο ταχύτητας ανεμιστήρων, διακόπτης ON/OFF, σύνδεση με φις 220 V AC 50 Hz, 4 οπές βραχίονα ⌀ 9 mm

Πλήρες σύστημα — τι χρειάζεστε

Φυσητήρας SE-BLA (επιλέξτε μήκος)	SE-BLA-F-550-C / -800-C / -1000-C / -1250-C / -1500-C — 2 έως 6 ανεμιστήρες
Σύνδεση δικτύου 220 V AC	Σύνδεση με φις 220 V AC 50 Hz — δεν απαιτείται χωριστό τροφοδοτικό HV ούτε πεπιεσμένος αέρας
Μετρητής πεδίου SE-SFM-030 (συνιστάται)	Επαληθεύστε τα επίπεδα στατικού ηλεκτρισμού στην επιφάνεια-στόχο κατά τη ρύθμιση της ταχύτητας των ανεμιστήρων

Πληροφορίες προϊόντων και παραγγελίες: sales@fogegmbh.com · +49 9372 9809477 · foge-antistatic.com/el

Με επιφύλαξη τεχνικών αλλαγών, σφαλμάτων και τυπογραφικών λαθών. Το έγγραφο αυτό είναι μετάφραση του αγγλικού πρωτοτύπου και μπορεί να περιέχει σφάλματα μετάφρασης.