SE-BLA Йонизиращ вентилатор AC с няколко вентилатора

Йонизиращ вентилатор с голям обхват, захранван от мрежа 220 V AC — обхват до прибл. 1 метър, регулиране на вентилаторите с потенциометър, за конвейери, монтажни станции и 3D обекти



ОСНОВНИ ДАННИ

Мрежово захранване
220 V AC · 50 Hz

Вид йонизация
AC

Ефективен обхват на йонизация
До прибл. 1000 mm (зависи от зададената скорост на вентилаторите)

Ефективност на йонизацията
1 kV → 100 V за < 7 s от разстояние 1000 mm

Преглед

FÖGE SE-BLA е йонизатор тип вентилатор AC с няколко вентилатора за премахване на статично електричество, предназначен за неутрализиране на статичното електричество на голямо разстояние при 3D обекти, конвейерни линии и монтажни станции — приложения, при които плоска антистатична шина, монтирана близо до повърхността, е непрактична или невъзможна. Устройството се свързва директно към мрежово захранване 220 V AC и е напълно самостоятелно: то генерира собствена високоволтова йонизация AC вътрешно и използва няколко вградени вентилатора, за да проектира йонния облак до ефективен обхват от приблизително един метър. Не са необходими външно високоволтово захранване, подаване на сгъстен въздух или допълнителна инфраструктура.

Основни характеристики

- Ефективен обхват на йонизация до прибл. 1 метър — премахване на статично електричество на голямо разстояние без сгъстен въздух
- Мрежово захранване 220 V AC — самостоятелно устройство, не е необходимо отделно високоволтово захранване
- Вградени няколко вентилатора (2 – 6 в зависимост от дължината) — големият обем въздух разпределя йоните върху 3D обекти и широки зони
- Регулиране на скоростта на вентилаторите с потенциометър — плавна настройка на обема на въздуха и разстоянието на подаване на йони
- Пет дължини: 550 / 800 / 1000 / 1250 / 1500
- Високоволтова йонизация AC — балансиран изход на положителни и отрицателни йони
- Емисионни игли от неръждаема стомана — дълъг експлоатационен живот, конструкция без разряди (ток на иглите < 250 µA)
- Ефективен при 3D обекти, сложни форми и детайли в контейнери
- Подходящ за конвейери, монтажни станции и зони за роботизирано манипулиране

Технически спецификации

Код на продукта	SE-BLA-F-xxxx-C (дължина за поръчка 550 / 800 / 1000 / 1250 / 1500)
Варианти	SE-BLA-F-550-C (2 вентилатора) · SE-BLA-F-800-C (3 вентилатора) · SE-BLA-F-1000-C (4 вентилатора) · SE-BLA-F-1250-C (5 вентилатора) · SE-BLA-F-1500-C (6 вентилатора)

Запазва се правото на технически промени, грешки и печатни грешки. Този документ е превод на английския оригинал и може да съдържа грешки в превода.

Мрежово захранване	220 V AC · 50 Hz — самостоятелно устройство, не е необходимо отделно високоволтово захранване
Вид йонизация	AC — високо напрежение, без разряди
Ток на иглите (безопасност)	< 250 µA
Ефективност на йонизацията	1 kV → 100 V за < 7 s от разстояние 1000 mm
Ефективен обхват на йонизация	До прибл. 1000 mm (зависи от зададената скорост на вентилаторите)
Източник на въздух	Вградени множество вентилатори — не е необходим сгъстен въздух
Регулиране на скоростта на вентилаторите	Потенциометър на панела — плавно регулиране
Органи за управление	Превключвател ON/OFF · потенциометър за скоростта на вентилаторите
Предпазител	Бърз стъклен предпазител F0.5AL250V, 5 × 20 mm
Материал на емисионните игли	Неръждаема стомана — дълъг срок на служба, конструкция без разряди
Полярност	Променлив AC — балансиран изход на положителни и отрицателни йони
Околна среда	0 – 60 °C · макс. 70 % отн. влажност
Корпус	За промишлена употреба
Съответствие с EMC	2014/30/EC — Директива за електромагнитна съвместимост
Електрическа безопасност	2014/35/EC — Директива за ниско напрежение

Варианти и размери

Продукт	Вентилатори	A (mm)	B (mm)	C (mm)
SE-BLA-F-550-C	2	545	200	185
SE-BLA-F-800-C	3	805	200	185
SE-BLA-F-1000-C	4	1065	200	185
SE-BLA-F-1250-C	5	1325	200	185
SE-BLA-F-1500-C	6	1585	200	185

Запазва се правото на технически промени, грешки и печатни грешки. Този документ е превод на английския оригинал и може да съдържа грешки в превода.

Кой вентилатор да изберете — SE-BLA, SE-BLC или SE-BLL

	SE-BLA (този продукт)	SE-BLC-F-75-C	SE-BLL
Технология	Йонизация AC	Йонизация с импулсен DC	Йонизация с импулсен DC
Захранване	Мрежа 220 V AC — самостоятелно	24 V DC (SE-PSU-24-C-M12)	24 V DC (SE-PSU-24-C-M12)
Необходимо HV захранване	Не — вградено	Не — вградено	Не — вградено
Източник на въздух	Вградени няколко вентилатора	Вграден един вентилатор	Вградени вентилатори — ламинарен поток
Управление на вентилаторите	Потенциометър — плавно	Бутони на предния панел	Бутони на предния панел ▲ / ▼
Ефективен обхват	Прибл. 1000 mm	Прибл. 500 mm	До 1000 mm
Тип въздушен поток	Широко разпределение с голям обем	Компактен насочен	Широк ламинарен слой
Най-подходящ за	Конвейери, монтажни станции, 3D обекти на разстояние	Компактни инсталации, роботизирани рамена, станции, защитени от ESD	Широки работни зони — равномерно ламинарно покритие на разстояние

Бележки за монтажа

- Монтирайте SE-BLA над или до целевата зона — обикновено на 500 – 1000 mm от целевите обекти, в зависимост от необходимата интензивност на йонизацията и настройката на скоростта на вентилаторите. Използвайте здрава скоба, предназначена за теглото на устройството.
- Свържете устройството към мрежово захранване 220 V AC 50 Hz. Уверете се, че мрежовата верига е защитена с подходящ предпазител или прекъсвач.
- Задайте потенциометъра на минимум преди включване, след което увеличавайте постепенно скоростта на вентилаторите, докато се постигне необходимото подаване на йони на работното разстояние. Проверете нивото на статично електричество на целта с уред за измерване на електростатично поле SE-SFM-030.
- При конвейери насочете йонизирания въздушен поток към продукта точно преди той да достигне критичната станция на процеса (контрол, монтаж или опаковане).

Запазва се правото на технически промени, грешки и печатни грешки. Този документ е превод на английския оригинал и може да съдържа грешки в превода.

Габаритен чертеж

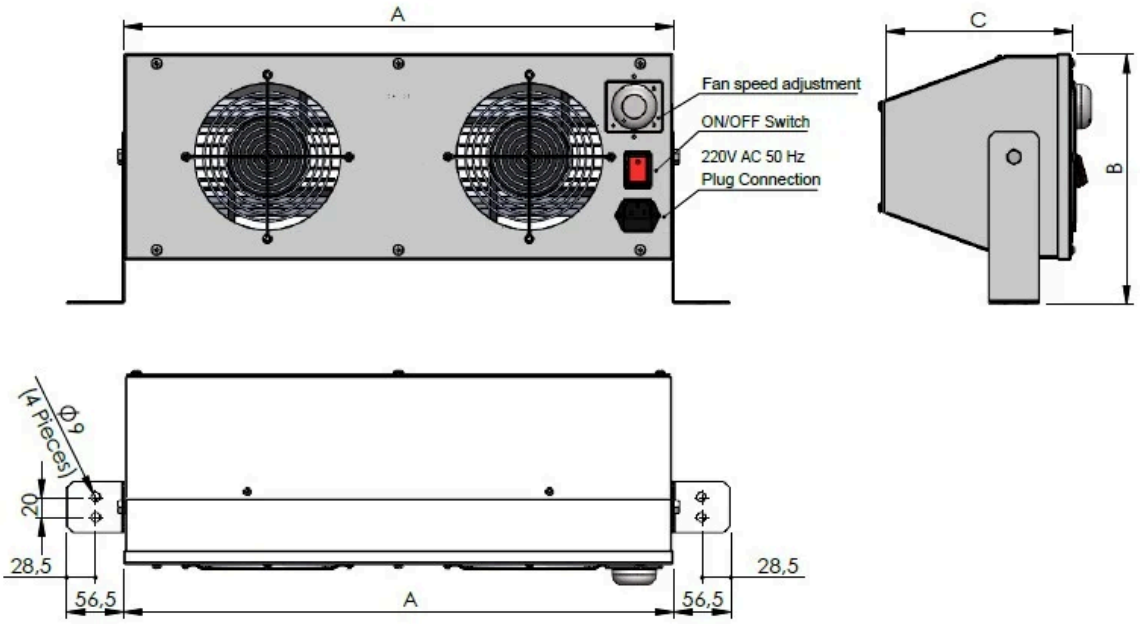

Габаритен чертеж на вентилатора SE-BLA: обща дължина A, височина B, дълбочина C, потенциометър за скоростта на вентилаторите, превключвател ON/OFF, щекерно свързване 220 V AC 50 Hz, 4 × отвори на конзолата ⌀ 9 mm

Цялостна система — какво е необходимо

Вентилатор SE-BLA (изберете дължина)	SE-BLA-F-550-C / -800-C / -1000-C / -1250-C / -1500-C — 2 до 6 вентилатора
Мрежово свързване 220 V AC	Щепселно свързване 220 V AC 50 Hz — не са необходими отделно HV захранване и сгъстен въздух
Уред за измерване на електростатично поле SE-SFM-030 (препоръчва се)	Проверка на нивата на статично електричество на целевата повърхност при настройване на скоростта на вентилаторите

Информация за продукта и поръчки: sales@fogegmbh.com · +49 9372 9809477 · foge-antistatic.com/bg

Запазва се правото на технически промени, грешки и печатни грешки. Този документ е превод на английския оригинал и може да съдържа грешки в превода.