SE-ARN-80 Anello ionizzante – 8 kV

Eliminazione dell'elettricità statica su ampia area AC a 8 kV per pezzi 3D complessi — solo anello ionizzante o sistema completo con ugello d'aria rotante



DATI PRINCIPALI

Tipo di ionizzazione
8 kV AC

Classe di protezione
IP66

Ugello rotante (PA)
Corpo ⌀ 70 mm, foro dell'ugello ⌀ 1,8 mm (FG-AC-0002)

Temperatura di esercizio
Max. 60 °C

Panoramica

La FÖGE SE-ARN-80 è un anello ionizzante AC da 8 kV ad alta potenza, progettato per neutralizzare l'elettricità statica lungo l'intera circonferenza di pezzi tridimensionali complessi, come componenti in plastica stampati, lenti per auto, coperture dei fari e superfici lavorate. A differenza delle barre di ionizzazione piane, che trattano una superficie alla volta, la forma ad anello circonda il pezzo, erogando la ionizzazione da tutti i lati contemporaneamente, compresi bordi, curve e sottosquadri. È progettato principalmente per il montaggio su bracci robotici, postazioni di pulizia automatizzate fisse e integrazione su trasportatori, dove i pezzi attraversano il campo di ionizzazione o vi ruotano all'interno.

Caratteristiche principali

- Ionizzazione AC a 8 kV senza scariche — potenza superiore ai sistemi da 5,5 kV per pezzi fortemente carichi e distanze maggiori
- Design a ionizzatore ad anello — la ionizzazione avvolge il pezzo, non solo una faccia
- Due varianti: AC01 (solo anello ionizzante, sistema aria/ugello a cura del cliente) e PA (ugello rotante integrato + anello ionizzante)
- Variante PA: ugello rotante ad aria pulsata integrato — angolo di soffiaggio regolabile, velocità di rotazione stabile, copertura fino a 300 mm
- Variante AC01: senza aria — funzionamento silenzioso, per l'integrazione con sistemi ad aria o rotanti esistenti
- Punte ionizzanti in tungsteno — durata estrema, manutenzione minima
- Più teste sincronizzabili — coprono pezzi grandi o complessi con più teste di pulizia
- Progettato per il montaggio su bracci robotici e per installazioni automatizzate fisse
- Montaggio flessibile con diverse angolazioni per adattarsi a diverse geometrie di macchina
- Tre lunghezze di cavo: 3 m (C3), 5 m (C5), 12 m (C12)
- Fino a 4 unità per alimentatore SE-PAC-80

Specifiche tecniche

Varianti	SE-ARN-80-112-C3-AC01 (solo anello ionizzante) · SE-ARN-80-112-C3-PA (ugello rotante completo)
Alimentatore compatibile	SE-PAC-80-2-C (2 uscite) · SE-PAC-80-4-C (4 uscite) — SE-PAC-55 non è compatibile
Tipo di ionizzazione	8 kV AC — senza scariche

Salvo modifiche tecniche, errori e refusi. Questo documento è una traduzione dell'originale inglese e può contenere errori di traduzione.

Tipo di punte ionizzanti	Tungsteno — durata estremamente lunga
Ugello rotante (PA)	Corpo ⌀ 70 mm, foro dell'ugello ⌀ 1,8 mm (FG-AC-0002)
Corrente sulle punte (sicurezza)	< 250 µA; corrente del trasformatore max. 5 mA (con fusibile)
Polarità	AC alternata
Temperatura di esercizio	Max. 60 °C
Umidità max.	70 % UR, senza condensa
Classe di protezione	IP66 — completamente sigillato
Custodia	Di qualità industriale, resistente agli urti
Conformità EMC	2014/30/UE — Direttiva EMC
Sicurezza elettrica	2014/35/UE — Direttiva Bassa Tensione
Cavo — C3 (standard)	Cavo flessibile da 3 m con guaina HFFR e connettore ad alta tensione
Cavo — C5 (opzione)	Cavo flessibile da 5 m con guaina HFFR e connettore ad alta tensione
Cavo — C12 (opzione)	Cavo flessibile da 12 m con guaina HFFR e connettore ad alta tensione
Unità per alimentatore	Fino a 4 unità per alimentatore SE-PAC-80, entro la lunghezza totale di 12 m di cavo per alimentatore

I valori specifici delle varianti (attacco aria, consumo d'aria, raggio d'azione della ionizzazione, rumore) sono riportati nella tabella delle varianti qui sopra.

Varianti — AC01 (solo anello ionizzante) o PA (ugello rotante completo)

Scelga la AC01 se dispone già di un sistema ad aria o rotante e Le serve solo l'anello di ionizzazione; scelga la PA per un'unità completa e autonoma.

	SE-ARN-80-112-C3-AC01	SE-ARN-80-112-C3-PA
Design	Solo anello ionizzante — il cliente integra il proprio ugello o sistema ad aria rotante	Anello ionizzante + ugello rotante ad aria pulsata integrato
Attacco dell'aria	Nessuno — aria non necessaria	Tubo ⌀ 8 mm, raccordo diritto
Pressione dell'aria	—	4 – 8 bar — aria secca e filtrata
Consumo d'aria	—	180 l/min a 4 bar · 240 l/min a 6 bar
Ugello rotante	Non incluso	Integrato — angolo di soffiaggio regolabile, velocità di rotazione stabile
Raggio d'azione della ionizzazione	Fino a 100 mm	Fino a 300 mm *
Livello di rumore	Silenzioso — senza aria	73 – 83 dB a 30 cm di distanza
Utente tipico	OEM / costruttori di macchine con un proprio sistema ad aria o rotante	Utenti finali e integratori che necessitano di un ionizzatore con ugello rotante completo

* Raggio d'azione della ionizzazione misurato in condizioni standard. Il raggio d'azione effettivo può variare con umidità ambientale, temperatura e pressione dell'aria.

Salvo modifiche tecniche, errori e refusi. Questo documento è una traduzione dell'originale inglese e può contenere errori di traduzione.

Disegno quotato

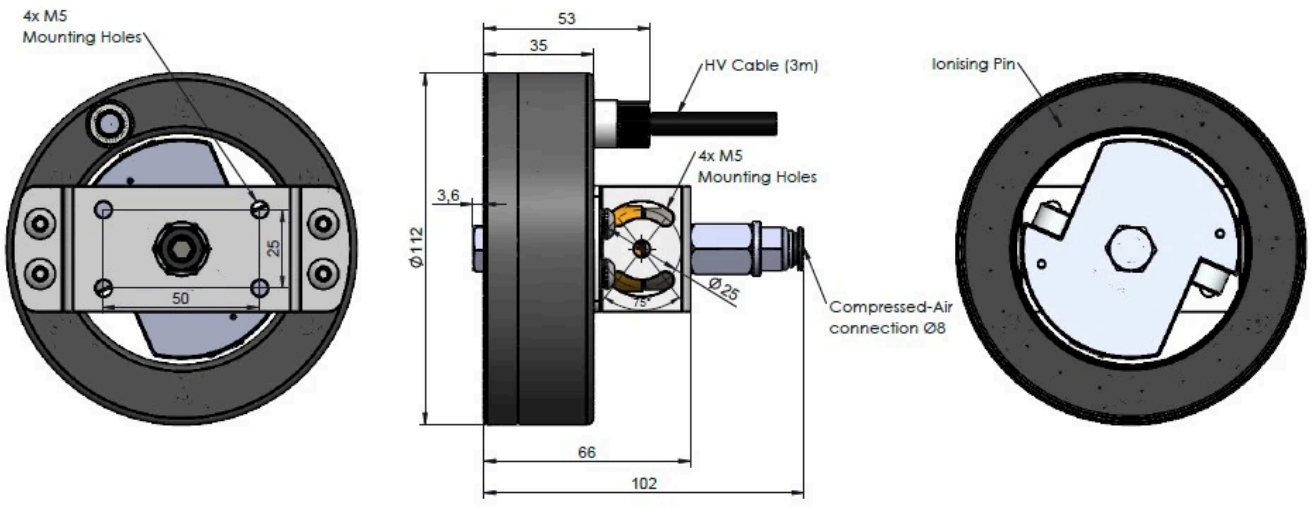

Disegno quotato dell'anello ionizzante SE-ARN-80-112-C3-PA: ⌀ 112 mm, profondità 102 mm, 4 fori di fissaggio M5, attacco aria ⌀ 8 mm, cavo ad alta tensione da 3 m

Sistema completo — ciò che serve

SE-ARN-80-112-C3-AC01	Solo anello ionizzante — il cliente fornisce il proprio sistema aria/ugello · cavo da 3 m (disponibili anche C5 / C12)
SE-ARN-80-112-C3-PA	Unità completa con ugello d'aria rotante integrato · cavo da 3 m (disponibili anche C5 / C12)
Alimentatore SE-PAC-80-2-C	Alimentatore AC da 8 kV a 2 uscite — necessario per entrambe le varianti
Alimentatore SE-PAC-80-4-C	Alimentatore AC da 8 kV a 4 uscite — alimenta fino a 4 unità contemporaneamente
Aria compressa (solo PA)	Aria compressa secca e filtrata — tubo ⌀ 8 mm, 4 – 8 bar
Kit di manutenzione	Kit di manutenzione antistatico FÖGE — punte in tungsteno di ricambio e utensili per la pulizia

Esempi di applicazione

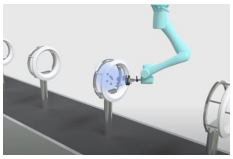

Assemblaggio automatizzato dell'oblò della lavatrice / stazione di pulizia robotizzata

Pulizia robotizzata di precisione e neutralizzazione statica di componenti 3D complessi in plastica e vetro nei settori degli elettrodomestici e automobilistico.

Informazioni sui prodotti e ordini: sales@fogegmbh.com · +49 9372 9809477 · foge-antistatic.com/it

Salvo modifiche tecniche, errori e refusi. Questo documento è una traduzione dell'originale inglese e può contenere errori di traduzione.