SE-ARN-80 Anillo ionizador – 8 kV

Eliminación de electricidad estática AC de 8 kV en gran superficie para piezas 3D complejas: solo anillo ionizador o sistema completo con boquilla de aire giratoria



DATOS PRINCIPALES

Tipo de ionización
8 kV AC

Clase de protección
IP66

Boquilla rotativa (PA)
Cuerpo ⌀ 70 mm, orificio de la boquilla ⌀ 1,8 mm (FG-AC-0002)

Temperatura de funcionamiento
Máx. 60 °C

Descripción general

El FÖGE SE-ARN-80 es un anillo ionizador AC de 8 kV y alta potencia, diseñado para neutralizar la electricidad estática en todo el contorno de piezas tridimensionales complejas, como componentes de plástico moldeados, lentes de automoción, tapas de faros y superficies mecanizadas. A diferencia de las barras antiestáticas planas, que tratan una superficie cada vez, el diseño en anillo rodea la pieza y aporta ionización desde todos los lados a la vez, incluidos bordes, curvas y contrasalidas. Está diseñado principalmente para el montaje en brazos robóticos, estaciones de limpieza automatizadas fijas e integración en transportadores, donde las piezas atraviesan el campo de ionización o giran dentro de él.

Características principales

- Ionización AC de 8 kV sin descargas: más potencia que los sistemas de 5,5 kV para piezas muy cargadas y mayores distancias
- Diseño de ionizador en anillo: la ionización envuelve la pieza, no solo una cara
- Dos variantes: AC01 (solo anillo ionizador, con el sistema de aire/boquilla propio del cliente) y PA (boquilla giratoria integrada + anillo ionizador)
- Variante PA: boquilla giratoria de aire pulsado integrada, ángulo de soplado ajustable, velocidad de giro estable, cobertura de hasta 300 mm
- Variante AC01: sin aire, funcionamiento silencioso, para integrar con sistemas de aire o rotativos existentes
- Puntas ionizadoras de wolframio: vida útil extrema, mantenimiento mínimo
- Varios cabezales sincronizables: cubra piezas grandes o complejas con varios cabezales de limpieza
- Diseñado para el montaje en brazos robóticos y en instalaciones automatizadas fijas
- Montaje flexible en distintos ángulos para adaptarse a diferentes geometrías de máquina
- Tres longitudes de cable: 3 m (C3), 5 m (C5), 12 m (C12)
- Hasta 4 unidades por fuente de alimentación SE-PAC-80

Especificaciones técnicas

Variantes	SE-ARN-80-112-C3-AC01 (solo anillo ionizador) · SE-ARN-80-112-C3-PA (boquilla rotativa completa)
Fuente de alimentación compatible	SE-PAC-80-2-C (2 salidas) · SE-PAC-80-4-C (4 salidas) — SE-PAC-55 no es compatible
Tipo de ionización	8 kV AC — sin descargas

Sujeto a cambios técnicos, errores y erratas. Este documento es una traducción del original en inglés y puede contener errores de traducción.

Tipo de puntas ionizadoras	Tungsteno — vida útil extremadamente larga
Boquilla rotativa (PA)	Cuerpo ⌀ 70 mm, orificio de la boquilla ⌀ 1,8 mm (FG-AC-0002)
Corriente en las puntas (seguridad)	< 250 µA; corriente del transformador máx. 5 mA (con fusible)
Polaridad	AC alterna
Temperatura de funcionamiento	Máx. 60 °C
Humedad máx.	70 % HR, sin condensación
Clase de protección	IP66 — totalmente estanco
Carcasa	Calidad industrial, resistente a impactos
Conformidad CEM	2014/30/UE — Directiva CEM
Seguridad eléctrica	2014/35/UE — Directiva de baja tensión
Cable — C3 (estándar)	Cable flexible de 3 m con protección HFFR y conector de alta tensión
Cable — C5 (opción)	Cable flexible de 5 m con protección HFFR y conector de alta tensión
Cable — C12 (opción)	Cable flexible de 12 m con protección HFFR y conector de alta tensión
Equipos por fuente de alimentación	Hasta 4 equipos por fuente de alimentación SE-PAC-80, dentro de la longitud total de cable de 12 m por fuente de alimentación

Los valores específicos de cada variante (conexión de aire, consumo de aire, alcance de ionización, ruido) figuran en la tabla de variantes anterior.

Variantes: AC01 (solo anillo ionizador) frente a PA (boquilla giratoria completa)

Elija el AC01 si ya dispone de un sistema de aire o rotativo y solo necesita el anillo ionizador; elija el PA para una unidad completa y autónoma.

	SE-ARN-80-112-C3-AC01	SE-ARN-80-112-C3-PA
Diseño	Solo anillo ionizador: el cliente integra su propia boquilla o sistema de aire rotativo	Anillo ionizador + boquilla giratoria de aire pulsado integrada
Conexión de aire	Ninguna: no requiere aire	Manguera de ⌀ 8 mm, racor recto
Presión de aire	—	4 – 8 bar, seco y filtrado
Consumo de aire	—	180 l/min a 4 bar · 240 l/min a 6 bar
Boquilla giratoria	No incluida	Integrada: ángulo de soplado ajustable, velocidad de giro estable
Alcance de ionización	Hasta 100 mm	Hasta 300 mm *
Nivel de ruido	Silencioso: sin aire	73 – 83 dB a 30 cm de distancia
Usuario típico	OEM / fabricantes de maquinaria con su propio sistema de aire o rotativo	Usuarios finales e integradores que necesitan un ionizador completo con boquilla giratoria

* Alcance de ionización medido en condiciones estándar. El alcance efectivo puede variar con la humedad ambiente, la temperatura y la presión de aire.

Sujeto a cambios técnicos, errores y erratas. Este documento es una traducción del original en inglés y puede contener errores de traducción.

Plano de dimensiones

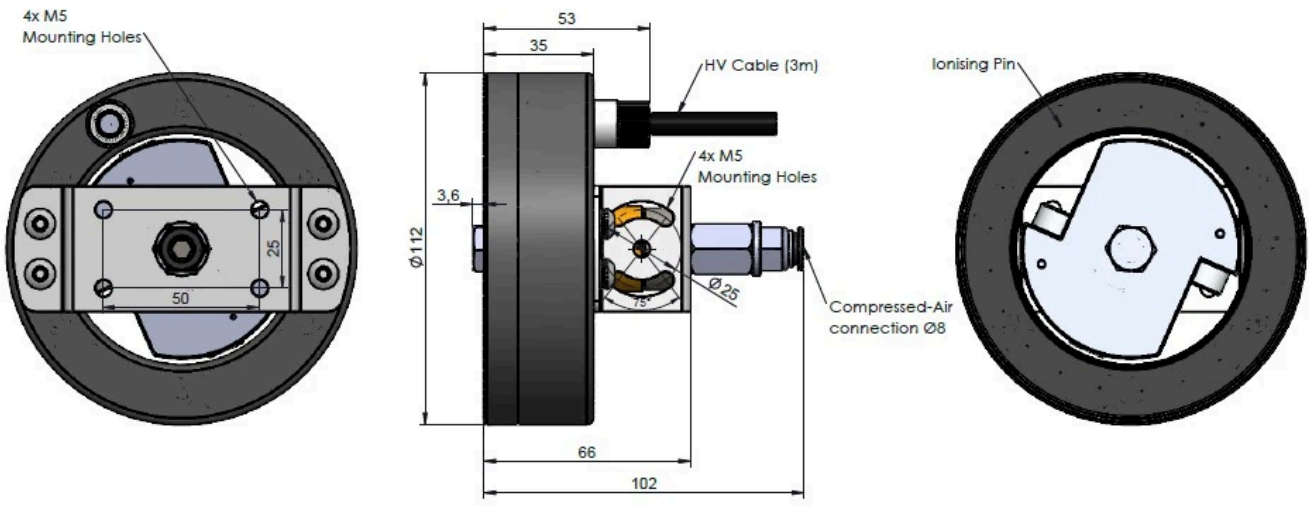

Plano de dimensiones del anillo ionizador SE-ARN-80-112-C3-PA: ⌀ 112 mm, profundidad 102 mm, 4 orificios de montaje M5, conexión de aire ⌀ 8 mm, cable de alta tensión de 3 m

Sistema completo — lo que necesita

SE-ARN-80-112-C3-AC01	Solo anillo ionizador: el cliente aporta su propio sistema de aire/boquilla · cable de 3 m (también disponible C5 / C12)
SE-ARN-80-112-C3-PA	Unidad completa con boquilla de aire giratoria integrada · cable de 3 m (también disponible C5 / C12)
Fuente de alimentación SE-PAC-80-2-C	Fuente de alimentación AC de 8 kV de 2 salidas; necesaria para ambas variantes
Fuente de alimentación SE-PAC-80-4-C	Fuente de alimentación AC de 8 kV de 4 salidas; alimenta hasta 4 unidades a la vez
Aire comprimido (solo PA)	Aire comprimido seco y filtrado; manguera de ⌀ 8 mm, 4 – 8 bar
Kit de mantenimiento	Kit de mantenimiento antiestático FÖGE: puntas de wolframio de repuesto y útiles de limpieza

Ejemplos de aplicación

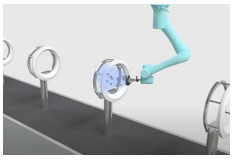

Montaje automatizado de puertas de lavadora / estación de limpieza robotizada

Limpieza robotizada de precisión y neutralización de la electricidad estática en piezas complejas de plástico y vidrio en 3D en los sectores de electrodomésticos y automoción.

Información de producto y pedidos: sales@fogegmbh.com · +49 9372 9809477 · foge-antistatic.com/es

Sujeto a cambios técnicos, errores y erratas. Este documento es una traducción del original en inglés y puede contener errores de traducción.