SE-ARN-80 Δακτύλιος ιονισμού – 8 kV

Εξουδετέρωση στατικού ηλεκτρισμού AC 8 kV ευρείας περιοχής για σύνθετα τρισδιάστατα τεμάχια — μόνο δακτύλιος ιονισμού ή πλήρες σύστημα περιστρεφόμενου ακροφυσίου αέρα



ΒΑΣΙΚΑ ΣΤΟΙΧΕΙΑ

Τύπος ιονισμού
8 kV AC

Κλάση προστασίας
IP66

Περιστρεφόμενο ακροφύσιο (PA)
Σώμα ⌀ 70 mm, οπή ακροφυσίου ⌀ 1,8 mm (FG-AC-0002)

Θερμοκρασία λειτουργίας
Μέγ. 60 °C

Επισκόπηση

Ο FÖGE SE-ARN-80 είναι δακτύλιος ιονισμού AC 8 kV υψηλής ισχύος, σχεδιασμένος για την εξουδετέρωση του στατικού ηλεκτρισμού σε ολόκληρη την περιφέρεια σύνθετων τρισδιάστατων τεμαχίων, όπως πλαστικά χυτά εξαρτήματα, φακοί αυτοκινήτων, καλύμματα προβολέων και κατεργασμένες επιφάνειες. Σε αντίθεση με τις επίπεδες μπάρες ιονισμού που επεξεργάζονται μία επιφάνεια τη φορά, ο δακτύλιος περιβάλλει το τεμάχιο — παρέχοντας ιονισμό από όλες τις πλευρές ταυτόχρονα, συμπεριλαμβανομένων των ακμών, των καμπυλών και των υποκοπών. Έχει σχεδιαστεί κυρίως για τοποθέτηση σε βραχίονα ρομπότ, σταθερούς αυτοματοποιημένους σταθμούς καθαρισμού και ενσωμάτωση σε μεταφορείς, όπου τα τεμάχια διέρχονται ή περιστρέφονται μέσα στο πεδίο ιονισμού.

Βασικά χαρακτηριστικά

- Ιονισμός AC 8 kV χωρίς εκκενώσεις — μεγαλύτερη ισχύς από τα συστήματα 5,5 kV για έντονα φορτισμένα τεμάχια και μεγαλύτερες αποστάσεις
- Σχεδιασμός δακτυλιοειδούς ιονιστή — ο ιονισμός περιβάλλει το τεμάχιο, όχι μόνο μία όψη
- Δύο παραλλαγές: AC01 (μόνο δακτύλιος ιονισμού, με δικό του σύστημα αέρα/ακροφυσίου του πελάτη) και PA (ενσωματωμένο περιστρεφόμενο ακροφύσιο + δακτύλιος ιονισμού)
- Παραλλαγή PA: ενσωματωμένο περιστρεφόμενο ακροφύσιο παλμικού αέρα — ρυθμιζόμενη γωνία εκτόξευσης, σταθερή ταχύτητα περιστροφής, κάλυψη έως 300 mm
- Παραλλαγή AC01: χωρίς αέρα — αθόρυβη λειτουργία, για ενσωμάτωση σε υπάρχοντα συστήματα αέρα ή περιστρεφόμενα συστήματα
- Ακίδες ιονισμού από βολφράμιο — εξαιρετικά μεγάλη διάρκεια ζωής, ελάχιστη συντήρηση
- Δυνατότητα συγχρονισμού πολλαπλών κεφαλών — κάλυψη μεγάλων ή σύνθετων τεμαχίων με πολλαπλές κεφαλές καθαρισμού
- Σχεδιασμένο για τοποθέτηση σε βραχίονα ρομπότ και σταθερές αυτοματοποιημένες εγκαταστάσεις
- Ευέλικτη τοποθέτηση σε διάφορες γωνίες ανάλογα με τη γεωμετρία του μηχανήματος
- Τρία μήκη καλωδίου: 3 m (C3), 5 m (C5), 12 m (C12)
- Έως 4 μονάδες ανά τροφοδοτικό SE-PAC-80

Τεχνικές προδιαγραφές

Παραλλαγές	SE-ARN-80-112-C3-AC01 (μόνο ο δακτύλιος ιονισμού) · SE-ARN-80-112-C3-PA (πλήρες περιστρεφόμενο ακροφύσιο)

Με επιφύλαξη τεχνικών αλλαγών, σφαλμάτων και τυπογραφικών λαθών. Το έγγραφο αυτό είναι μετάφραση του αγγλικού πρωτοτύπου και μπορεί να περιέχει σφάλματα μετάφρασης.

Συμβατό τροφοδοτικό	SE-PAC-80-2-C (2 έξοδοι) · SE-PAC-80-4-C (4 έξοδοι) — το SE-PAC-55 δεν είναι συμβατό
Τύπος ιονισμού	8 kV AC — χωρίς εκκενώσεις
Τύπος ακίδων ιονισμού	Βολφράμιο — εξαιρετικά μεγάλη διάρκεια ζωής
Περιστρεφόμενο ακροφύσιο (PA)	Σώμα ⌀ 70 mm, οπή ακροφυσίου ⌀ 1,8 mm (FG-AC-0002)
Ρεύμα ακίδων (ασφάλεια)	< 250 μA· ρεύμα μετασχηματιστή μέγ. 5 mA (με ασφάλεια)
Πολικότητα	Εναλλασσόμενο AC
Θερμοκρασία λειτουργίας	Μέγ. 60 °C
Μέγ. υγρασία	70 % Σ.Υ., χωρίς συμπύκνωση
Κλάση προστασίας	IP66 — πλήρως στεγανό
Περίβλημα	Βιομηχανικής ποιότητας, ανθεκτικό σε κρούσεις
Συμμόρφωση με EMC	2014/30/ΕΕ — Οδηγία EMC
Ηλεκτρική ασφάλεια	2014/35/ΕΕ — Οδηγία χαμηλής τάσης
Καλώδιο — C3 (στάνταρ)	Εύκαμπτο καλώδιο 3 m με προστασία HFFR και βύσμα υψηλής τάσης
Καλώδιο — C5 (προαιρετικό)	Εύκαμπτο καλώδιο 5 m με προστασία HFFR και βύσμα υψηλής τάσης
Καλώδιο — C12 (προαιρετικό)	Εύκαμπτο καλώδιο 12 m με προστασία HFFR και βύσμα υψηλής τάσης
Μονάδες ανά τροφοδοτικό	Έως 4 μονάδες ανά τροφοδοτικό SE-PAC-80, εντός του συνολικού μήκους καλωδίων 12 m ανά τροφοδοτικό

Οι τιμές ανά παραλλαγή (σύνδεση αέρα, κατανάλωση αέρα, εμβέλεια ιονισμού, θόρυβος) αναφέρονται στον πίνακα παραλλαγών παραπάνω.

Παραλλαγές — AC01 (μόνο δακτύλιος ιονισμού) έναντι PA (πλήρες περιστρεφόμενο ακροφύσιο)

Επιλέξτε τον AC01 εάν διαθέτετε ήδη σύστημα αέρα ή περιστρεφόμενο σύστημα και χρειάζεστε μόνο τον δακτύλιο ιονισμού· επιλέξτε τον PA για μια πλήρη αυτόνομη μονάδα.

	SE-ARN-80-112-C3-AC01	SE-ARN-80-112-C3-PA
Σχεδίαση	Μόνο δακτύλιος ιονισμού — ο πελάτης ενσωματώνει δικό του ακροφύσιο ή περιστρεφόμενο σύστημα αέρα	Δακτύλιος ιονισμού + ενσωματωμένο περιστρεφόμενο ακροφύσιο παλμικού αέρα
Σύνδεση αέρα	Καμία — δεν απαιτείται αέρας	Σωλήνας ⌀ 8 mm, ευθύς σύνδεσμος
Πίεση αέρα	—	4 – 8 bar — στεγνός, φιλτραρισμένος
Κατανάλωση αέρα	—	180 l/min στα 4 bar · 240 l/min στα 6 bar
Περιστρεφόμενο ακροφύσιο	Δεν περιλαμβάνεται	Ενσωματωμένο — ρυθμιζόμενη γωνία εκτόξευσης, σταθερή ταχύτητα περιστροφής
Εμβέλεια ιονισμού	Έως 100 mm	Έως 300 mm *
Επίπεδο θορύβου	Αθόρυβο — χωρίς αέρα	73 – 83 dB σε απόσταση 30 cm
Τυπικός χρήστης	Κατασκευαστές OEM / μηχανημάτων με δικό τους σύστημα αέρα ή περιστρεφόμενο σύστημα	Τελικοί χρήστες και ενσωματωτές που χρειάζονται πλήρη ιονιστή με περιστρεφόμενο ακροφύσιο

* Εμβέλεια ιονισμού μετρημένη σε τυπικές συνθήκες. Η αποτελεσματική εμβέλεια μπορεί να διαφέρει ανάλογα με την υγρασία περιβάλλοντος, τη θερμοκρασία και την πίεση αέρα.

Με επιφύλαξη τεχνικών αλλαγών, σφαλμάτων και τυπογραφικών λαθών. Το έγγραφο αυτό είναι μετάφραση του αγγλικού πρωτοτύπου και μπορεί να περιέχει σφάλματα μετάφρασης.

Σχέδιο διαστάσεων

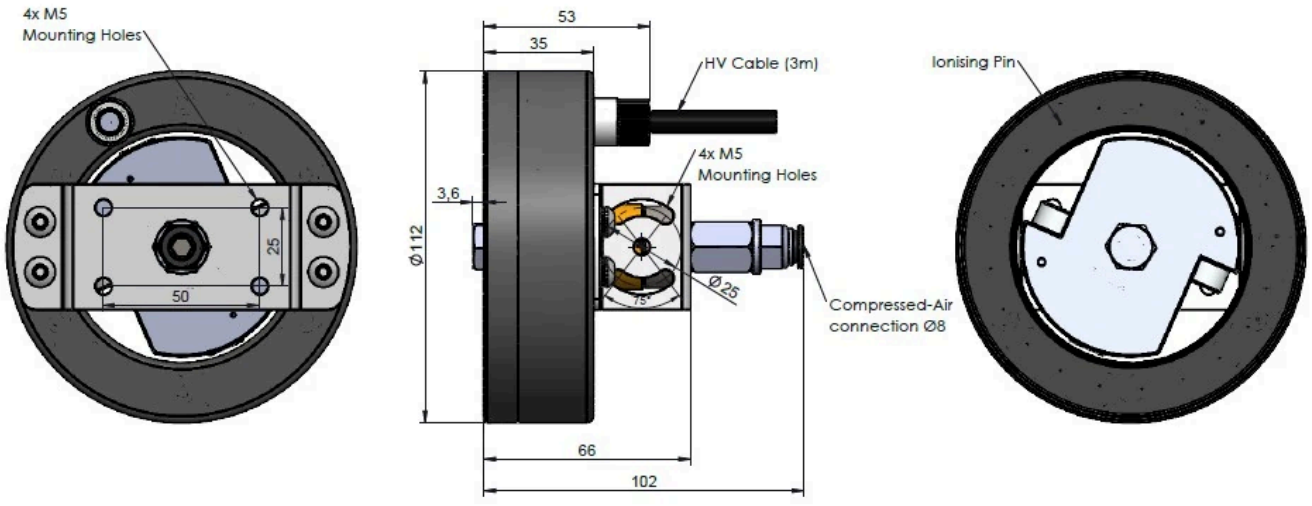

Σχέδιο διαστάσεων του δακτυλίου ιονισμού SE-ARN-80-112-C3-PA: ⌀ 112 mm, βάθος 102 mm, 4 οπές στερέωσης M5, σύνδεση αέρα ⌀ 8 mm, καλώδιο υψηλής τάσης 3 m

Πλήρες σύστημα — τι χρειάζεστε

SE-ARN-80-112-C3-AC01	Μόνο δακτύλιος ιονισμού — ο πελάτης παρέχει δικό του σύστημα αέρα/ακροφυσίου · καλώδιο 3 m (διατίθενται και C5 / C12)
SE-ARN-80-112-C3-PA	Πλήρης μονάδα με ενσωματωμένο περιστρεφόμενο ακροφύσιο αέρα · καλώδιο 3 m (διατίθενται και C5 / C12)
Τροφοδοτικό SE-PAC-80-2-C	Τροφοδοτικό AC 8 kV με 2 εξόδους — απαιτείται και για τις δύο παραλλαγές
Τροφοδοτικό SE-PAC-80-4-C	Τροφοδοτικό AC 8 kV με 4 εξόδους — τροφοδοτεί έως 4 μονάδες ταυτόχρονα
Πεπιεσμένος αέρας (μόνο PA)	Στεγνός, φιλτραρισμένος πεπιεσμένος αέρας — σωλήνας ⌀ 8 mm, 4 – 8 bar
Κιτ συντήρησης	Κιτ συντήρησης αντιστατικών FÖGE — ανταλλακτικές ακίδες βολφραμίου και εργαλεία καθαρισμού

Παραδείγματα εφαρμογών

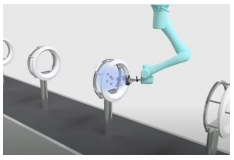

Αυτοματοποιημένη συναρμολόγηση πορτών πλυντηρίων / ρομποτικός σταθμός καθαρισμού

Ρομποτικός καθαρισμός ακριβείας και εξουδετέρωση στατικού ηλεκτρισμού σε σύνθετα τρισδιάστατα πλαστικά και γυάλινα εξαρτήματα στις βιομηχανίες οικιακών συσκευών και αυτοκινήτου.

Πληροφορίες προϊόντων και παραγγελίες: sales@fogegmbh.com · +49 9372 9809477 · foge-antistatic.com/el

Με επιφύλαξη τεχνικών αλλαγών, σφαλμάτων και τυπογραφικών λαθών. Το έγγραφο αυτό είναι μετάφραση του αγγλικού πρωτοτύπου και μπορεί να περιέχει σφάλματα μετάφρασης.