SE-ARN-80 Йонизиращ пръстен – 8 kV

Премахване на статично електричество с AC 8 kV върху голяма площ за сложни 3D детайли — само йонизиращ пръстен или цялостна система с въртяща се въздушна дюза



ОСНОВНИ ДАННИ

Вид йонизация
8 kV AC

Клас на защита
IP66

Въртяща се дюза (PA)
Корпус ⌀ 70 mm, отвор на дюзата ⌀ 1,8 mm (FG-AC-0002)

Работна температура
Макс. 60 °C

Преглед

FÖGE SE-ARN-80 е мощен йонизиращ пръстен AC 8 kV, предназначен за неутрализиране на статичното електричество по цялата обиколка на сложни тримерни детайли, като формовани пластмасови компоненти, автомобилни лещи, капаци на фарове и обработени повърхности. За разлика от плоските йонизиращи шини, които третират една повърхност наведнъж, конструкцията на пръстена обгръща детайла — осигурявайки йонизация от всички страни едновременно, включително ръбове, извивки и подбивки. Той е проектиран предимно за монтаж на роботизирано рамо, стационарни автоматизирани станции за почистване и интегриране в конвейери, където детайлите преминават през йонизационното поле или се въртят в него.

Основни характеристики

- Йонизация AC 8 kV без разряди — по-висока мощност от системите 5,5 kV за силно заредени детайли и по-големи разстояния
- Конструкция на пръстеновиден йонизатор — йонизацията обгръща детайла, а не само едната му страна
- Два варианта: AC01 (само йонизиращ пръстен, собствена въздушна система/дюза на клиента) и PA (интегрирана въртяща се дюза + йонизиращ пръстен)
- Вариант PA: интегрирана въртяща се дюза с импулсен въздух — регулируем ъгъл на издухване, стабилна скорост на въртене, покритие до 300 mm
- Вариант AC01: без въздух — безшумна работа, за интегриране със съществуващи въздушни или ротационни системи
- Волфрамови йонизиращи игли — изключителен експлоатационен живот, минимална поддръжка
- Няколко глави могат да се синхронизират — покриване на големи или сложни детайли с няколко глави за почистване
- Проектиран за монтаж на роботизирано рамо и за стационарни автоматизирани инсталации
- Гъвкав монтаж под различни ъгли според различните геометрии на машините
- Три дължини на кабела: 3 m (C3), 5 m (C5), 12 m (C12)
- До 4 устройства на захранване SE-PAC-80

Технически спецификации

Варианти	SE-ARN-80-112-C3-AC01 (само йонизиращ пръстен) · SE-ARN-80-112-C3-PA (цялостна въртяща се дюза)

Запазва се правото на технически промени, грешки и печатни грешки. Този документ е превод на английския оригинал и може да съдържа грешки в превода.

Съвместим захранващ блок	SE-PAC-80-2-C (2 изхода) · SE-PAC-80-4-C (4 изхода) — SE-PAC-55 не е съвместим
Вид йонизация	8 kV AC — без разряди
Тип йонизиращи игли	Волфрам — изключително дълъг срок на служба
Въртяща се дюза (PA)	Корпус ⌀ 70 mm, отвор на дюзата ⌀ 1,8 mm (FG-AC-0002)
Ток на иглите (безопасност)	< 250 µA; ток на трансформатора макс. 5 mA (със защита с предпазител)
Полярност	Променлив AC
Работна температура	Макс. 60 °C
Макс. влажност	70 % отн. влажност, без кондензация
Клас на защита	IP66 — напълно уплътнен
Корпус	За промишлена употреба, устойчив на удари
Съответствие с EMC	2014/30/EC — Директива за електромагнитна съвместимост
Електрическа безопасност	2014/35/EC — Директива за ниско напрежение
Кабел — C3 (стандартен)	Гъвкав кабел 3 m с HFFR защита и високоволтов конектор
Кабел — C5 (по избор)	Гъвкав кабел 5 m с HFFR защита и високоволтов конектор
Кабел — C12 (по избор)	Гъвкав кабел 12 m с HFFR защита и високоволтов конектор
Устройства на захранващ блок	До 4 устройства на захранващ блок SE-PAC-80, в рамките на общата дължина на кабелите 12 m на захранващ блок

Стойностите, специфични за вариантите (връзка за въздух, разход на въздух, обхват на йонизация, шум), са посочени в таблицата с варианти по-горе.

Варианти — AC01 (само йонизиращ пръстен) срещу PA (цялостна въртяща се дюза)

Изберете AC01, ако вече имате въздушна или ротационна система и Ви трябва само йонизиращият пръстен; изберете PA за цялостно самостоятелно устройство.

	SE-ARN-80-112-C3-AC01	SE-ARN-80-112-C3-PA
Конструкция	Само йонизиращ пръстен — клиентът интегрира собствена дюза или ротационна въздушна система	Йонизиращ пръстен + интегрирана въртяща се дюза с импулсен въздух
Въздушно присъединяване	Няма — не е необходим въздух	Маркуч ⌀ 8 mm, прав фитинг
Налягане на въздуха	—	4 – 8 bar — сух, филтриран
Разход на въздух	—	180 l/min при 4 bar · 240 l/min при 6 bar
Въртяща се дюза	Не е включена	Интегрирана — регулируем ъгъл на издухване, стабилна скорост на въртене
Обхват на йонизация	До 100 mm	До 300 mm *
Ниво на шума	Безшумно — без въздух	73 – 83 dB на разстояние 30 cm
Типичен потребител	OEM / производители на машини със собствена въздушна или ротационна система	Крайни потребители и интегратори, които се нуждаят от цялостен йонизатор с въртяща се дюза

* Обхватът на йонизация е измерен при стандартни условия. Ефективният обхват може да варира в зависимост от влажността на околната среда, температурата и налягането на въздуха.

Запазва се правото на технически промени, грешки и печатни грешки. Този документ е превод на английския оригинал и може да съдържа грешки в превода.

Габаритен чертеж

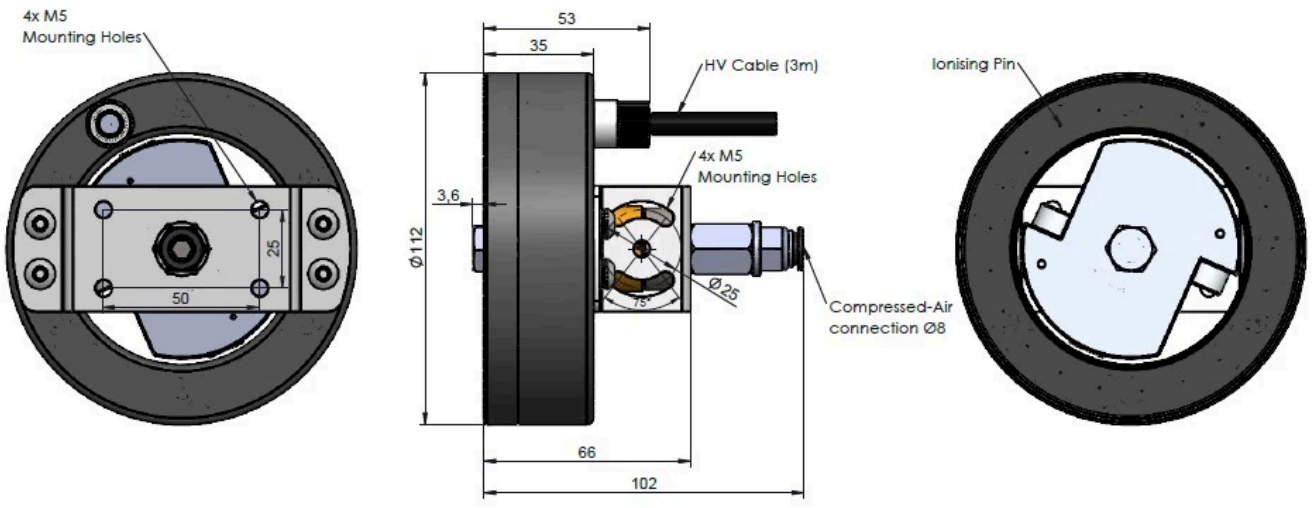

Габаритен чертеж на йонизиращия пръстен SE-ARN-80-112-C3-PA: ⌀ 112 mm, дълбочина 102 mm, 4 × монтажни отвори M5, връзка за въздух ⌀ 8 mm, високоволтов кабел 3 m

Цялостна система — какво е необходимо

SE-ARN-80-112-C3-AC01	Само йонизиращ пръстен — клиентът осигурява собствена въздушна система/дюза · кабел 3 m (налични и C5 / C12)
SE-ARN-80-112-C3-PA	Цялостно устройство с интегрирана въртяща се въздушна дюза · кабел 3 m (налични и C5 / C12)
Захранване SE-PAC-80-2-C	Захранване AC 8 kV с 2 изхода — необходимо и за двата варианта
Захранване SE-PAC-80-4-C	Захранване AC 8 kV с 4 изхода — захранва до 4 устройства едновременно
Сгъстен въздух (само PA)	Сух, филтриран сгъстен въздух — маркуч ⌀ 8 mm, 4 – 8 bar
Комплект за поддръжка	Комплект за поддръжка на антистатично оборудване FÖGE — резервни волфрамови игли и инструменти за почистване

Примери за приложение

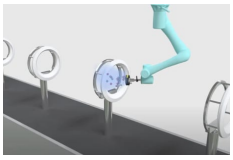

Автоматизиран монтаж на врати за перални машини / роботизирана станция за почистване

Прецизно роботизирано почистване и неутрализиране на статичното електричество на сложни триизмерни пластмасови и стъклени детайли в производството на битова техника и в автомобилната промишленост.

Информация за продукта и поръчки: sales@fogegmbh.com · +49 9372 9809477 · foge-antistatic.com/bg

Запазва се правото на технически промени, грешки и печатни грешки. Този документ е превод на английския оригинал и може да съдържа грешки в превода.