SE-ACS-55-50 Kompaktowa antystatyczna dysza punktowa

Precyzyjna jonizacja do ukierunkowanego usuwania kurzu w narożnikach, wnękach i trudno dostępnych miejscach punktowych



DANE PODSTAWOWE

Rodzaj jonizacji
5,5 kV AC

Zasięg jonizacji
Do 300 mm

Ciśnienie powietrza
4 – 8 bar

Zużycie powietrza
250 l/min przy 4 bar · 280 l/min przy 6 bar

Przegląd

FÖGE SE-ACS-55-50 to kompaktowa, samodzielna jonizująca dysza punktowa AC, przeznaczona do precyzyjnego usuwania kurzu i neutralizacji ładunków elektrostatycznych w ukierunkowanych zastosowaniach na małych obszarach. Tam, gdzie listwy jonizujące o szerokim zasięgu pokrywają całą powierzchnię, a komponenty przelotowe wymagają integracji z maszyną, SE-ACS-55-50 dostarcza skoncentrowany, intensywny strumień zjonizowanego powietrza przez dyszę ⌀ 3 mm bezpośrednio na narożniki, krawędzie, wnęki, ułożone w stosy warstwy i inne trudno dostępne miejsca, w których konwencjonalne narzędzia czyszczące nie są w stanie usunąć cząstek związanych elektrostatycznie.

Najważniejsze cechy

- Kompaktowa, samodzielna jonizująca dysza punktowa — kompletna, gotowa do użycia jednostka ze zintegrowanym jonizatorem
- 7 asymetrycznych wolframowych ostrzy jonizujących — zgodność z ESD, duża wydajność jonizacji, wyjątkowo długa żywotność
- Jonizacja AC 5,5 kV bez wyładowań — bezpieczna dla operatora i dla ESD w przypadku wrażliwych komponentów
- Wylot dyszy ⌀ 3 mm — skupia zjonizowany strumień powietrza w precyzyjny punkt
- Zasięg jonizacji do 300 mm
- Zakres ciśnienia powietrza 4 – 8 bar — dostosowanie do różnej intensywności czyszczenia
- Wymienne opcje dysz — geometria strumienia powietrza dopasowana do zastosowania czyszczącego
- Może być używana samodzielnie, w połączeniu z systemem pistoletu lub montowana na zautomatyzowanym sprzęcie
- Obudowa klasy przemysłowej, nadająca się do mycia — łatwa w utrzymaniu w środowiskach zapylonych
- Konstrukcja bez wyładowań — bezpieczna dla operatorów i znajdującej się w pobliżu wrażliwej elektroniki
- Trzy długości kabla: 3 m (C3), 5 m (C5), 12 m (C12)
- Do 4 jednostek na jeden zasilacz SE-PAC-55

Dane techniczne

Kod produktu	SE-ACS-55-50
Kompatybilny zasilacz	SE-PAC-55-2-C (2 wyjścia) · SE-PAC-55-4-C (4 wyjścia)
Rodzaj jonizacji	5,5 kV AC — bez wyładowań
Prąd ostrzy (bezpieczeństwo)	< 250 µA; prąd transformatora maks. 5 mA (z bezpiecznikiem)

Z zastrzeżeniem zmian technicznych, błędów i pomyłek w druku. Ten dokument jest tłumaczeniem angielskiego oryginału i może zawierać błędy w tłumaczeniu.

Typ ostrzy jonizujących	7 asymetrycznych ostrzy wolframowych — zgodne z ESD, wysoka moc jonizacji, wyjątkowo długa żywotność
Średnica wylotu dyszy	⌀ 3 mm
Przyłącze powietrza	Wąż ⌀ 8 mm — złączka prosta
Ciśnienie powietrza	4 – 8 bar — wymagane suche, filtrowane powietrze
Zużycie powietrza	250 l/min przy 4 bar · 280 l/min przy 6 bar
Prędkość przepływu powietrza	18 m/s przy 4 bar · 20 m/s przy 6 bar (zmierzone w odległości 30 cm)
Zasięg jonizacji	Do 300 mm *
Polaryzacja	AC przemienne
Poziom hałasu	85 – 90 dB przy 1000 mm
Temperatura pracy	Maks. 60 °C
Maks. wilgotność	70 % wilg. wzgl., bez kondensacji
Klasa ochrony	IP66
Obudowa	Zmywalne, w pełni uszczelnione
Zgodność z EMC	2014/30/UE — dyrektywa EMC
Bezpieczeństwo elektryczne	2014/35/UE — dyrektywa niskonapięciowa
Kabel — C3 (standard)	Elastyczny kabel 3 m w osłonie HFFR ze złączem wysokiego napięcia
Kabel — C5 (opcja)	Elastyczny kabel 5 m w osłonie HFFR ze złączem wysokiego napięcia
Kabel — C12 (opcja)	Elastyczny kabel 12 m w osłonie HFFR ze złączem wysokiego napięcia
Urządzenia na zasilacz	Do 4 na zasilacz SE-PAC-55

* Ładunek elektrostatyczny zredukowany do poniżej ±35 V, sprawdzony z odległości 300 mm przy ciśnieniu powietrza 5 bar.

Rysunek wymiarowy

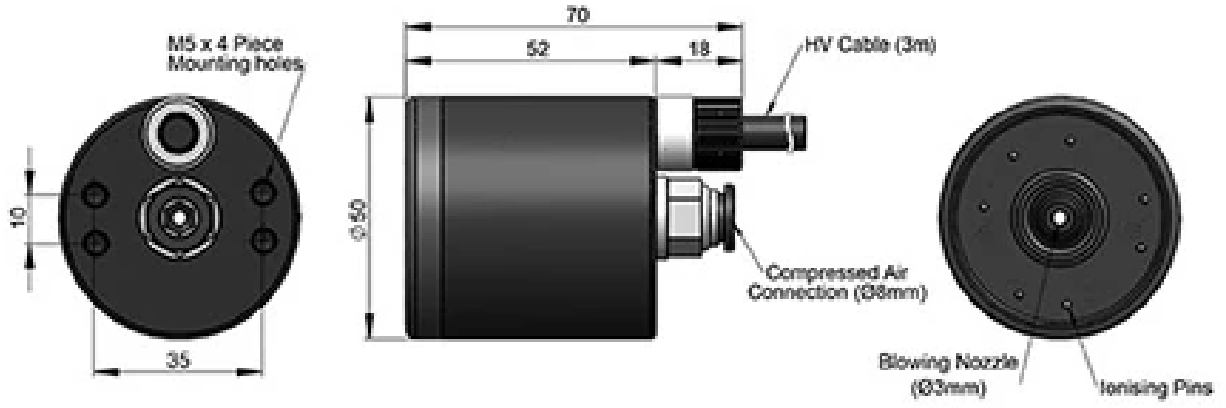

Rysunek wymiarowy dyszy punktowej SE-ACS-55-50: ⌀ 50 mm, długość 70 mm, otwory montażowe M5, dysza nadmuchowa ⌀ 3 mm

Z zastrzeżeniem zmian technicznych, błędów i pomyłek w druku. Ten dokument jest tłumaczeniem angielskiego oryginału i może zawierać błędy w tłumaczeniu.

Kompletny system — co jest potrzebne

SE-ACS-55-50	Kompaktowa antystatyczna dysza punktowa — kabel 3 m (dostępne również C5 / C12)
Zasilacz SE-PAC-55-2-C	Wysokonapięciowy zasilacz AC z 2 wyjściami — wymagany do obsługi SE-ACS-55-50
Zasilacz SE-PAC-55-4-C	Wysokonapięciowy zasilacz AC z 4 wyjściami — zasila do 4 jednostek SE-ACS-55-50
Zasilanie sprężonym powietrzem	Suche, filtrowane sprężone powietrze — wąż ⌀ 8 mm, 4 – 8 bar
Wymienne końcówki dysz	Opcjonalne alternatywne geometrie dysz — o dostępne opcje prosimy zapytać FÖGE
Zestaw konserwacyjny	Zestaw konserwacyjny FÖGE Antistatic — zapasowe ostrza wolframowe i narzędzia do czyszczenia

Informacje o produktach i zamówienia: sales@fogegmbh.com · +49 9372 9809477 · foge-antistatic.com/pl

Z zastrzeżeniem zmian technicznych, błędów i pomyłek w druku. Ten dokument jest tłumaczeniem angielskiego oryginału i może zawierać błędy w tłumaczeniu.