SE-ACS-55-50 Kompakt antisztatikus pontfúvóka

Nagy pontosságú ionizáció célzott poreltávolításhoz sarkokban, üregekben és nehezen elérhető pontszerű területeken



KULCSADATOK

Ionizáció típusa
5,5 kV AC

Ionizációs hatótávolság
Legfeljebb 300 mm

Levegőnyomás
4 – 8 bar

Levegőfogyasztás
250 l/min 4 bar-nál · 280 l/min 6 bar-nál

Áttekintés

A FÖGE SE-ACS-55-50 egy kompakt, önálló AC ionizáló pontfúvóka, amelyet pontos poreltávolításra és a statikus töltés semlegesítésére terveztek célzott, kis területű alkalmazásokban. Míg a nagy területet lefedő ionizáló rudak egy egész felületet lefednek, az inline alkatrészek pedig gépbe integrálást igényelnek, az SE-ACS-55-50 fókuszált, nagy intenzitású ionizált légáramot juttat ⌀ 3 mm-es fúvókáján keresztül közvetlenül sarkokra, élekre, üregekre, egymásra rakott rétegekre és más nehezen elérhető pontokra, ahol a hagyományos tisztítóeszközök nem képesek leválasztani az elektrosztatikusan kötött részecskéket.

Főbb jellemzők

- Kompakt, önálló ionizáló pontfúvóka — teljes, használatra kész egység integrált ionizátorral
- 7 aszimmetrikus volfrám ionizáló tű — ESD-megfelelő, nagy ionizációs teljesítmény, rendkívül hosszú élettartam
- 5,5 kV-os AC kisülésmentes ionizáció — biztonságos a kezelők számára, és ESD-biztos érzékeny alkatrészekhez
- ⌀ 3 mm-es fúvókakimenet — az ionizált légáramot pontos pontba koncentrálja
- Ionizációs hatótávolság akár 300 mm
- Levegőnyomás-tartomány 4 – 8 bar — különböző tisztítási intenzitásokhoz igazítható
- Cserélhető fúvókaopciók — a légáram geometriája a tisztítási feladathoz igazítható
- Használható önállóan, pisztolyrendszerrel kombinálva vagy automatizált berendezésre szerelve
- Mosható, ipari minőségű ház — poros környezetben is könnyen karbantartható
- Kisülésmentes kialakítás — biztonságos a kezelők és a közelben lévő érzékeny elektronika számára
- Három kábelhossz: 3 m (C3), 5 m (C5), 12 m (C12)
- SE-PAC-55 tápegységenként legfeljebb 4 egység

Műszaki adatok

Termékkód	SE-ACS-55-50
Kompatibilis tápegység	SE-PAC-55-2-C (2 kimenet) · SE-PAC-55-4-C (4 kimenet)
Ionizáció típusa	5,5 kV AC — kisülésmentes
Tűáram (biztonság)	< 250 µA; transzformátoráram max. 5 mA (biztosítékkal védett)
Ionizáló tűk típusa	7 aszimmetrikus volfrámtű — ESD-kompatibilis, nagy ionizációs teljesítmény, rendkívül hosszú élettartam

A műszaki változtatások, hibák és nyomdahibák jogát fenntartjuk. Ez a dokumentum az angol eredeti fordítása, és fordítási hibákat tartalmazhat.

Fúvóka kimeneti átmérője	⌀ 3 mm
Levegőcsatlakozás	⌀ 8 mm-es tömlő — egyenes csatlakozóidom
Levegőnyomás	4 – 8 bar — száraz, szűrt levegő szükséges
Levegőfogyasztás	250 l/min 4 bar-nál · 280 l/min 6 bar-nál
Légáramlási sebesség	18 m/s 4 bar-nál · 20 m/s 6 bar-nál (30 cm-nél mérve)
Ionizációs hatótávolság	Legfeljebb 300 mm *
Polaritás	Váltakozó AC
Zajszint	85 – 90 dB 1000 mm-nél
Üzemi hőmérséklet	Max. 60 °C
Max. páratartalom	70 % rel. páratart., páralecsapódás nélkül
Védelmi osztály	IP66
Ház	Mosható, teljesen zárt
EMC-megfelelőség	2014/30/EU — EMC irányelv
Elektromos biztonság	2014/35/EU — Kisfeszültségű irányelv
Kábel — C3 (alapkivitel)	3 m-es, HFFR-védelmű rugalmas kábel nagyfeszültségű csatlakozóval
Kábel — C5 (opció)	5 m-es, HFFR-védelmű rugalmas kábel nagyfeszültségű csatlakozóval
Kábel — C12 (opció)	12 m-es, HFFR-védelmű rugalmas kábel nagyfeszültségű csatlakozóval
Egységek száma tápegységenként	SE-PAC-55 tápegységenként legfeljebb 4

* A statikus töltés ±35 V alá csökkentve, 300 mm távolságból, 5 bar levegőnyomással vizsgálva.

Méretrajz

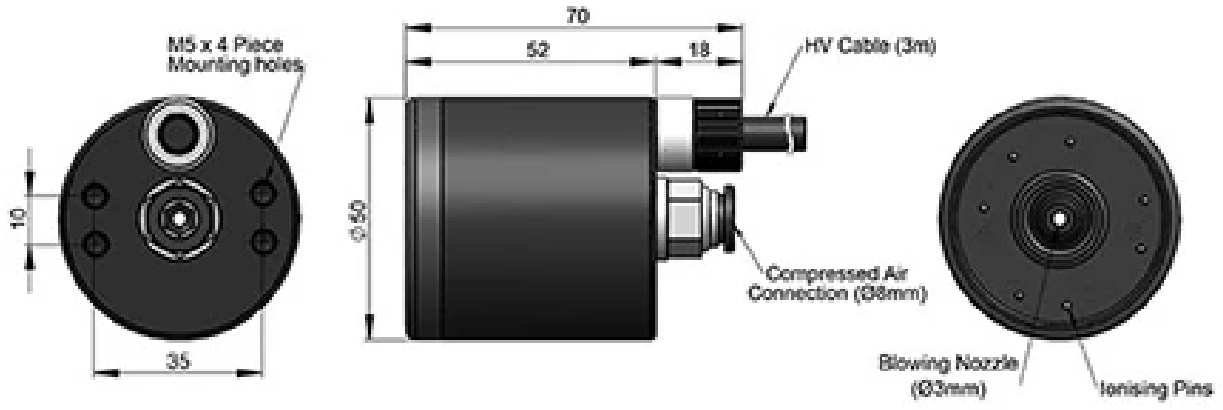

Az SE-ACS-55-50 pontfúvóka méretrajza: ⌀ 50 mm, hosszúság 70 mm, M5 rögzítőfuratok, ⌀ 3 mm-es fúvófúvóka

A műszaki változtatások, hibák és nyomdahibák jogát fenntartjuk. Ez a dokumentum az angol eredeti fordítása, és fordítási hibákat tartalmazhat.

Teljes rendszer — amire szüksége van

SE-ACS-55-50	Kompakt antisztatikus pontfúvóka — 3 m kábel (C5 / C12 is kapható)
SE-PAC-55-2-C tápegység	2 kimenetű AC nagyfeszültségű tápegység — az SE-ACS-55-50 üzemeltetéséhez szükséges
SE-PAC-55-4-C tápegység	4 kimenetű AC nagyfeszültségű tápegység — legfeljebb 4 SE-ACS-55-50 egységet táplál
Sűrítettlevegő-ellátás	Száraz, szűrt sűrített levegő — ⌀ 8 mm-es tömlő, 4 – 8 bar
Cserélhető fúvókacsúcsok	Opcionális alternatív fúvókageometriák — a kapható lehetőségekről érdeklődjön a FÖGE-nél
Karbantartókészlet	FÖGE antisztatikus karbantartókészlet — tartalék volfrám tűk és tisztítóeszközök

Termékinformáció és rendelés: sales@fogegmbh.com · +49 9372 9809477 · foge-antistatic.com/hu

A műszaki változtatások, hibák és nyomdahibák jogát fenntartjuk. Ez a dokumentum az angol eredeti fordítása, és fordítási hibákat tartalmazhat.