SE-ACS-55-50 Buse ponctuelle antistatique compacte

Ionisation de haute précision pour le dépoussiérage ciblé dans les angles, les cavités et les zones ponctuelles difficiles d'accès



DONNÉES CLÉS

Type d'ionisation
5,5 kV AC

Portée d'ionisation
Jusqu'à 300 mm

Pression d'air
4 – 8 bar

Consommation d'air
250 l/min à 4 bar · 280 l/min à 6 bar

Présentation

La FÖGE SE-ACS-55-50 est une buse ponctuelle ionisante AC compacte et autonome, conçue pour le dépoussiérage de précision et la neutralisation des charges électrostatiques dans des applications ciblées sur de petites zones. Là où les barres d'ionisation à large couverture traitent toute une surface et où les composants en ligne nécessitent une intégration machine, la SE-ACS-55-50 apporte, par sa buse de ⌀ 3 mm, un flux d'air ionisé concentré et de forte intensité directement sur les angles, les arêtes, les cavités, les couches empilées et autres points difficiles d'accès, là où les outils de nettoyage conventionnels ne parviennent pas à détacher les particules liées par l'électricité statique.

Caractéristiques principales

- Buse ponctuelle ionisante compacte et autonome — unité complète, prête à l'emploi, avec ioniseur intégré
- 7 pointes d'ionisation asymétriques en tungstène — conformes ESD, forte puissance d'ionisation, durée de vie extrêmement longue
- Ionisation sans décharge 5,5 kV AC — sûre pour l'opérateur et pour les composants sensibles aux ESD
- Sortie de buse ⌀ 3 mm — concentre le flux d'air ionisé sur un point précis
- Portée d'ionisation jusqu'à 300 mm
- Plage de pression d'air 4 – 8 bar — adaptable à différentes intensités de nettoyage
- Options de buse interchangeables — adaptez la géométrie du flux d'air à l'application de nettoyage
- Utilisable seule, associée à un système de pistolet ou montée sur un équipement automatisé
- Boîtier lavable de qualité industrielle — facile à entretenir dans les environnements poussiéreux
- Conception sans décharge — sûre pour les opérateurs et l'électronique sensible à proximité
- Trois longueurs de câble : 3 m (C3), 5 m (C5), 12 m (C12)
- Jusqu'à 4 appareils par alimentation SE-PAC-55

Caractéristiques techniques

Code produit	SE-ACS-55-50
Alimentation compatible	SE-PAC-55-2-C (2 sorties) · SE-PAC-55-4-C (4 sorties)
Type d'ionisation	5,5 kV AC — sans décharge
Courant des pointes (sécurité)	< 250 µA ; courant du transformateur 5 mA max. (protégé par fusible)

Sous réserve de modifications techniques, d'erreurs et de fautes d'impression. Ce document est une traduction de l'original anglais et peut contenir des erreurs de traduction.

Type de pointes ionisantes	7 pointes asymétriques en tungstène — conformes ESD, forte puissance d'ionisation, durée de vie extrêmement longue
Diamètre de sortie de la buse	⌀ 3 mm
Raccord d'air	Tuyau ⌀ 8 mm — raccord droit
Pression d'air	4 – 8 bar — air sec et filtré requis
Consommation d'air	250 l/min à 4 bar · 280 l/min à 6 bar
Vitesse du flux d'air	18 m/s à 4 bar · 20 m/s à 6 bar (mesuré à 30 cm)
Portée d'ionisation	Jusqu'à 300 mm *
Polarité	AC alternatif
Niveau sonore	85 – 90 dB à 1000 mm
Température de fonctionnement	60 °C max.
Humidité max.	70 % HR, sans condensation
Classe de protection	IP66
Boîtier	Lavable, entièrement étanche
Conformité CEM	2014/30/UE — directive CEM
Sécurité électrique	2014/35/UE — directive Basse Tension
Câble — C3 (standard)	Câble souple de 3 m à gaine HFFR avec connecteur haute tension
Câble — C5 (option)	Câble souple de 5 m à gaine HFFR avec connecteur haute tension
Câble — C12 (option)	Câble souple de 12 m à gaine HFFR avec connecteur haute tension
Appareils par alimentation	Jusqu'à 4 par alimentation SE-PAC-55

* Charge électrostatique réduite à moins de ±35 V, testée à une distance de 300 mm avec une pression d'air de 5 bar.

Plan coté

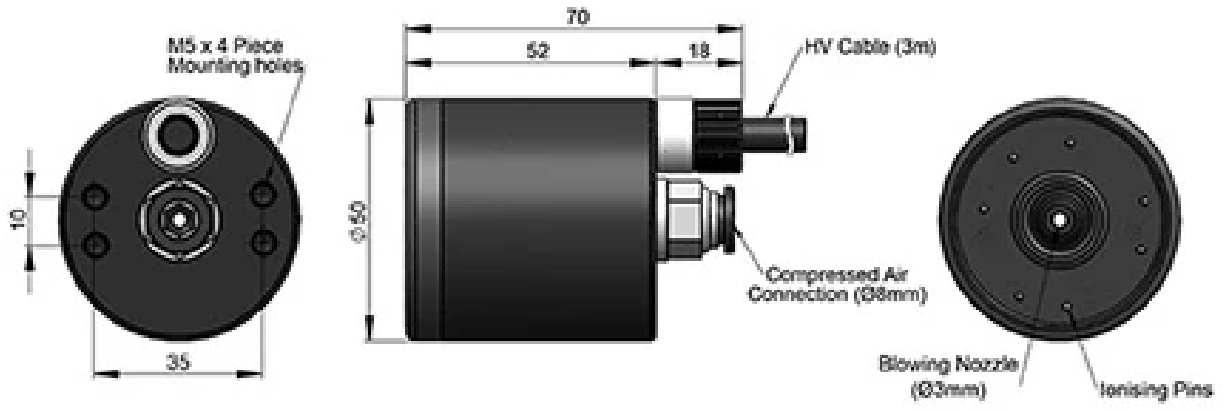

Plan coté de la buse ponctuelle SE-ACS-55-50 : ⌀ 50 mm, longueur 70 mm, trous de fixation M5, buse de soufflage ⌀ 3 mm

Sous réserve de modifications techniques, d'erreurs et de fautes d'impression. Ce document est une traduction de l'original anglais et peut contenir des erreurs de traduction.

Système complet — ce dont vous avez besoin

SE-ACS-55-50	Buse ponctuelle antistatique compacte — câble de 3 m (C5 / C12 également disponibles)
Alimentation SE-PAC-55-2-C	Alimentation haute tension AC à 2 sorties — nécessaire pour faire fonctionner la SE-ACS-55-50
Alimentation SE-PAC-55-4-C	Alimentation haute tension AC à 4 sorties — alimente jusqu'à 4 appareils SE-ACS-55-50
Alimentation en air comprimé	Air comprimé sec et filtré — tuyau ⌀ 8 mm, 4 – 8 bar
Embouts de buse interchangeables	Autres géométries de buse en option — contactez FÖGE pour connaître les options disponibles
Kit de maintenance	Kit de maintenance antistatique FÖGE — pointes en tungstène de rechange et outils de nettoyage

Informations sur les produits et commandes : sales@fogegmbh.com · +49 9372 9809477 · foge-antistatic.com/fr

Sous réserve de modifications techniques, d'erreurs et de fautes d'impression. Ce document est une traduction de l'original anglais et peut contenir des erreurs de traduction.