# SE-ACS-55-50 Boquilla antiestática puntual compacta

Ionización de alta precisión para la eliminación dirigida de polvo en esquinas, cavidades y zonas puntuales de difícil acceso



**DATOS PRINCIPALES**

Tipo de ionización
**5,5 kV AC**

Alcance de ionización
**Hasta 300 mm**

Presión de aire
**4 – 8 bar**

Consumo de aire
**250 l/min a 4 bar · 280 l/min a 6 bar**

## Descripción general

La FÖGE SE-ACS-55-50 es una boquilla ionizadora puntual AC compacta y autónoma, diseñada para la eliminación precisa de polvo y la neutralización de la carga electrostática en aplicaciones dirigidas de superficie reducida. Mientras que las barras antiestáticas de gran superficie cubren toda una superficie y los componentes en línea requieren integración en la máquina, la SE-ACS-55-50 aporta, a través de su boquilla de ⌀ 3 mm, un flujo de aire ionizado focalizado y de alta intensidad directamente sobre esquinas, bordes, cavidades, capas apiladas y otros puntos de difícil acceso, donde las herramientas de limpieza convencionales no consiguen desprender las partículas adheridas electrostáticamente.

## Características principales

- Boquilla ionizadora puntual compacta y autónoma: unidad completa y lista para usar con ionizador integrado
- 7 puntas ionizadoras asimétricas de wolframio: conformes a ESD, alta capacidad de ionización, vida útil extremadamente larga
- Ionización AC de 5,5 kV sin descargas: segura para el operario y segura frente a ESD para componentes sensibles
- Salida de boquilla de ⌀ 3 mm: concentra el flujo de aire ionizado en un punto preciso
- Alcance de ionización de hasta 300 mm
- Rango de presión de aire de 4 – 8 bar: adaptable a distintas intensidades de limpieza
- Opciones de boquilla intercambiables: adapte la geometría del flujo de aire a la aplicación de limpieza
- Puede utilizarse de forma autónoma, combinada con un sistema de pistola de aire o montada en equipos automatizados
- Carcasa lavable de calidad industrial: fácil de mantener en entornos con polvo
- Diseño sin descargas: seguro para los operarios y para la electrónica sensible cercana
- Tres longitudes de cable: 3 m (C3), 5 m (C5), 12 m (C12)
- Hasta 4 unidades por fuente de alimentación SE-PAC-55

## Especificaciones técnicas

| | |
|---|---|
| **Código de producto** | SE-ACS-55-50 |
| **Fuente de alimentación compatible** | SE-PAC-55-2-C (2 salidas) · SE-PAC-55-4-C (4 salidas) |
| **Tipo de ionización** | 5,5 kV AC — sin descargas |
| **Corriente en las puntas (seguridad)** | < 250 µA; corriente del transformador máx. 5 mA (con fusible) |

Sujeto a cambios técnicos, errores y erratas. Este documento es una traducción del original en inglés y puede contener errores de traducción.

| | |
|---|---|
| **Tipo de puntas ionizadoras** | 7 puntas asimétricas de tungsteno — aptas para ESD, alta potencia de ionización, vida útil extremadamente larga |
| **Diámetro de salida de la boquilla** | ⌀ 3 mm |
| **Conexión de aire comprimido** | Tubo flexible ⌀ 8 mm — racor recto |
| **Presión de aire** | 4 – 8 bar — se requiere aire seco y filtrado |
| **Consumo de aire** | 250 l/min a 4 bar · 280 l/min a 6 bar |
| **Velocidad del flujo de aire** | 18 m/s a 4 bar · 20 m/s a 6 bar (medido a 30 cm) |
| **Alcance de ionización** | Hasta 300 mm * |
| **Polaridad** | AC alterna |
| **Nivel de ruido** | 85 – 90 dB a 1000 mm |
| **Temperatura de funcionamiento** | Máx. 60 °C |
| **Humedad máx.** | 70 % HR, sin condensación |
| **Clase de protección** | IP66 |
| **Carcasa** | Lavable, totalmente estanco |
| **Conformidad CEM** | 2014/30/UE — Directiva CEM |
| **Seguridad eléctrica** | 2014/35/UE — Directiva de baja tensión |
| **Cable — C3 (estándar)** | Cable flexible de 3 m con protección HFFR y conector de alta tensión |
| **Cable — C5 (opción)** | Cable flexible de 5 m con protección HFFR y conector de alta tensión |
| **Cable — C12 (opción)** | Cable flexible de 12 m con protección HFFR y conector de alta tensión |
| **Equipos por fuente de alimentación** | Hasta 4 por fuente de alimentación SE-PAC-55 |

* Carga estática reducida a menos de ±35 V, ensayado a 300 mm de distancia con 5 bar de presión de aire.

## Plano de dimensiones

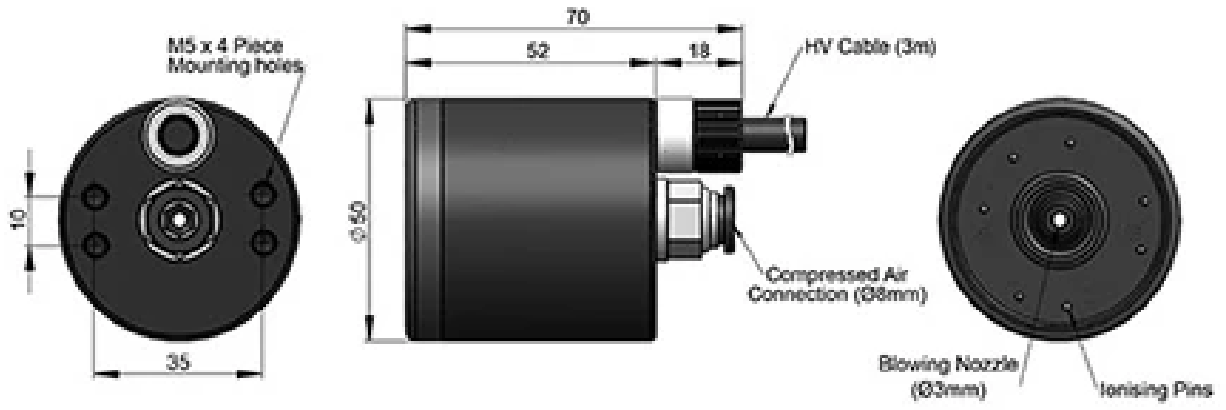


Plano de dimensiones de la boquilla puntual SE-ACS-55-50: ⌀ 50 mm, longitud 70 mm, orificios de montaje M5, boquilla de soplado ⌀ 3 mm

Sujeto a cambios técnicos, errores y erratas. Este documento es una traducción del original en inglés y puede contener errores de traducción.

## Sistema completo — lo que necesita

| | |
|---|---|
| **SE-ACS-55-50** | Boquilla antiestática puntual compacta; cable de 3 m (también disponible C5 / C12) |
| **Fuente de alimentación SE-PAC-55-2-C** | Fuente de alimentación de alta tensión AC de 2 salidas; necesaria para el funcionamiento de la SE-ACS-55-50 |
| **Fuente de alimentación SE-PAC-55-4-C** | Fuente de alimentación de alta tensión AC de 4 salidas; alimenta hasta 4 unidades SE-ACS-55-50 |
| **Suministro de aire comprimido** | Aire comprimido seco y filtrado; manguera de ⌀ 8 mm, 4 – 8 bar |
| **Puntas de boquilla intercambiables** | Geometrías de boquilla alternativas opcionales; consulte a FÖGE las opciones disponibles |
| **Kit de mantenimiento** | Kit de mantenimiento antiestático FÖGE: puntas de wolframio de repuesto y útiles de limpieza |

Información de producto y pedidos: sales@fogegmbh.com · +49 9372 9809477 · foge-antistatic.com/es

Sujeto a cambios técnicos, errores y erratas. Este documento es una traducción del original en inglés y puede contener errores de traducción.