SE-ACS-55-50 Συμπαγές αντιστατικό σημειακό ακροφύσιο

Ιονισμός υψηλής ακρίβειας για στοχευμένη απομάκρυνση σκόνης σε γωνίες, κοιλότητες και δυσπρόσιτα σημεία



ΒΑΣΙΚΑ ΣΤΟΙΧΕΙΑ

Τύπος ιονισμού
5,5 kV AC

Εμβέλεια ιονισμού
Έως 300 mm

Πίεση αέρα
4 – 8 bar

Κατανάλωση αέρα
250 l/min στα 4 bar · 280 l/min στα 6 bar

Επισκόπηση

Το FÖGE SE-ACS-55-50 είναι ένα συμπαγές, αυτόνομο σημειακό ακροφύσιο ιονισμού AC, σχεδιασμένο για την ακριβή απομάκρυνση σκόνης και την εξουδετέρωση στατικού φορτίου σε στοχευμένες εφαρμογές μικρής περιοχής. Εκεί όπου οι μπάρες ιονισμού ευρείας περιοχής καλύπτουν ολόκληρη την επιφάνεια και τα εξαρτήματα εν σειρά απαιτούν ενσωμάτωση στο μηχάνημα, το SE-ACS-55-50 παρέχει εστιασμένη ροή ιονισμένου αέρα υψηλής έντασης μέσω του ακροφυσίου ⌀ 3 mm απευθείας σε γωνίες, ακμές, κοιλότητες, στοιβαγμένα στρώματα και άλλα δυσπρόσιτα σημεία όπου τα συμβατικά εργαλεία καθαρισμού αδυνατούν να αποκολλήσουν σωματίδια που συγκρατούνται ηλεκτροστατικά.

Βασικά χαρακτηριστικά

- Συμπαγές, αυτόνομο σημειακό ακροφύσιο ιονισμού — πλήρης μονάδα έτοιμη για χρήση με ενσωματωμένο ιονιστή
- 7 ασύμμετρες ακίδες ιονισμού από βολφράμιο — συμβατές με ESD, υψηλή απόδοση ιονισμού, εξαιρετικά μεγάλη διάρκεια ζωής
- Ιονισμός AC 5,5 kV χωρίς εκκενώσεις — ασφαλής για τον χειριστή και ασφαλής ως προς ESD για ευαίσθητα εξαρτήματα
- Έξοδος ακροφυσίου ⌀ 3 mm — συγκεντρώνει τη ροή ιονισμένου αέρα σε ακριβές σημείο
- Εμβέλεια ιονισμού έως 300 mm
- Περιοχή πίεσης αέρα 4 – 8 bar — προσαρμόσιμη σε διαφορετικές εντάσεις καθαρισμού
- Εναλλάξιμες επιλογές ακροφυσίου — προσαρμόστε τη γεωμετρία της ροής αέρα στην εφαρμογή καθαρισμού
- Μπορεί να χρησιμοποιηθεί αυτόνομα, σε συνδυασμό με σύστημα πιστολιού ιονισμού αέρα ή τοποθετημένο σε αυτοματοποιημένο εξοπλισμό
- Πλενόμενο περίβλημα βιομηχανικής ποιότητας — εύκολη συντήρηση σε περιβάλλοντα με σκόνη
- Σχεδιασμός χωρίς εκκενώσεις — ασφαλής για τους χειριστές και τα ευαίσθητα ηλεκτρονικά κοντά
- Τρία μήκη καλωδίου: 3 m (C3), 5 m (C5), 12 m (C12)
- Έως 4 μονάδες ανά τροφοδοτικό SE-PAC-55

Τεχνικές προδιαγραφές

Κωδικός προϊόντος	SE-ACS-55-50
Συμβατό τροφοδοτικό	SE-PAC-55-2-C (2 έξοδοι) · SE-PAC-55-4-C (4 έξοδοι)
Τύπος ιονισμού	5,5 kV AC — χωρίς εκκενώσεις
Ρεύμα ακίδων (ασφάλεια)	< 250 μA· ρεύμα μετασχηματιστή μέγ. 5 mA (με ασφάλεια)

Με επιφύλαξη τεχνικών αλλαγών, σφαλμάτων και τυπογραφικών λαθών. Το έγγραφο αυτό είναι μετάφραση του αγγλικού πρωτοτύπου και μπορεί να περιέχει σφάλματα μετάφρασης.

Τύπος ακίδων ιονισμού	7 ασύμμετρες ακίδες βολφραμίου — συμβατές με ESD, υψηλή ισχύς ιονισμού, εξαιρετικά μεγάλη διάρκεια ζωής
Διάμετρος εξόδου ακροφυσίου	⌀ 3 mm
Σύνδεση αέρα	Σωλήνας ⌀ 8 mm — ευθύς σύνδεσμος
Πίεση αέρα	4 – 8 bar — απαιτείται ξηρός, φιλτραρισμένος αέρας
Κατανάλωση αέρα	250 l/min στα 4 bar · 280 l/min στα 6 bar
Ταχύτητα ροής αέρα	18 m/s στα 4 bar · 20 m/s στα 6 bar (μέτρηση στα 30 cm)
Εμβέλεια ιονισμού	Έως 300 mm *
Πολικότητα	Εναλλασσόμενο AC
Στάθμη θορύβου	85 – 90 dB στα 1000 mm
Θερμοκρασία λειτουργίας	Μέγ. 60 °C
Μέγ. υγρασία	70 % Σ.Υ., χωρίς συμπύκνωση
Κλάση προστασίας	IP66
Περίβλημα	Πλένεται, πλήρως στεγανό
Συμμόρφωση με EMC	2014/30/ΕΕ — Οδηγία EMC
Ηλεκτρική ασφάλεια	2014/35/ΕΕ — Οδηγία χαμηλής τάσης
Καλώδιο — C3 (στάνταρ)	Εύκαμπτο καλώδιο 3 m με προστασία HFFR και βύσμα υψηλής τάσης
Καλώδιο — C5 (προαιρετικό)	Εύκαμπτο καλώδιο 5 m με προστασία HFFR και βύσμα υψηλής τάσης
Καλώδιο — C12 (προαιρετικό)	Εύκαμπτο καλώδιο 12 m με προστασία HFFR και βύσμα υψηλής τάσης
Μονάδες ανά τροφοδοτικό	Έως 4 ανά τροφοδοτικό SE-PAC-55

* Το στατικό φορτίο μειώθηκε κάτω από ±35 V, δοκιμή σε απόσταση 300 mm με πίεση αέρα 5 bar.

Σχέδιο διαστάσεων

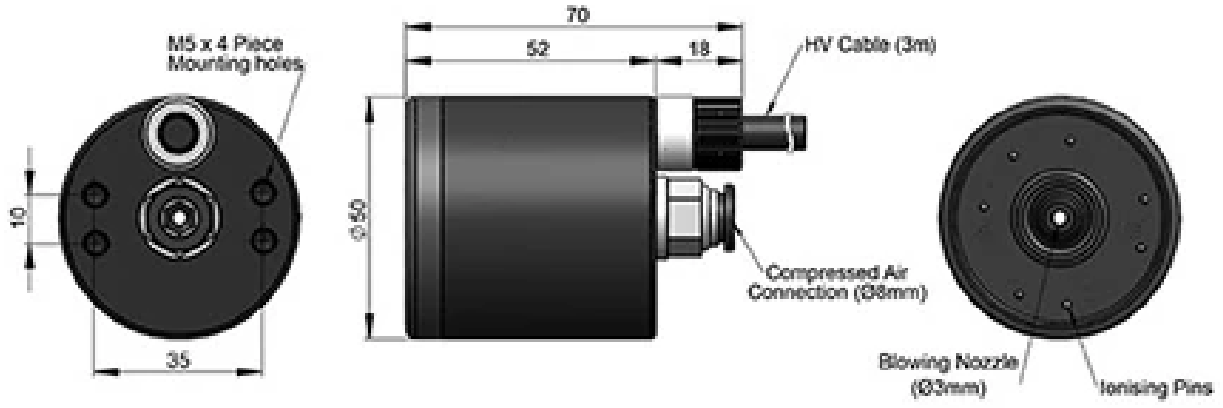

Σχέδιο διαστάσεων του σημειακού ακροφυσίου SE-ACS-55-50: ⌀ 50 mm, μήκος 70 mm, οπές στερέωσης M5, ακροφύσιο φυσήματος ⌀ 3 mm

Με επιφύλαξη τεχνικών αλλαγών, σφαλμάτων και τυπογραφικών λαθών. Το έγγραφο αυτό είναι μετάφραση του αγγλικού πρωτοτύπου και μπορεί να περιέχει σφάλματα μετάφρασης.

Πλήρες σύστημα — τι χρειάζεστε

SE-ACS-55-50	Συμπαγές αντιστατικό σημειακό ακροφύσιο — καλώδιο 3 m (διατίθενται και C5 / C12)
Τροφοδοτικό SE-PAC-55-2-C	Τροφοδοτικό AC υψηλής τάσης με 2 εξόδους — απαιτείται για τη λειτουργία του SE-ACS-55-50
Τροφοδοτικό SE-PAC-55-4-C	Τροφοδοτικό AC υψηλής τάσης με 4 εξόδους — τροφοδοτεί έως 4 μονάδες SE-ACS-55-50
Παροχή πεπιεσμένου αέρα	Στεγνός, φιλτραρισμένος πεπιεσμένος αέρας — σωλήνας ⌀ 8 mm, 4 – 8 bar
Εναλλάξιμα άκρα ακροφυσίου	Προαιρετικές εναλλακτικές γεωμετρίες ακροφυσίου — επικοινωνήστε με τη FÖGE για τις διαθέσιμες επιλογές
Κιτ συντήρησης	Κιτ συντήρησης αντιστατικών FÖGE — ανταλλακτικές ακίδες βολφραμίου και εργαλεία καθαρισμού

Πληροφορίες προϊόντων και παραγγελίες: sales@fogegmbh.com · +49 9372 9809477 · foge-antistatic.com/el

Με επιφύλαξη τεχνικών αλλαγών, σφαλμάτων και τυπογραφικών λαθών. Το έγγραφο αυτό είναι μετάφραση του αγγλικού πρωτοτύπου και μπορεί να περιέχει σφάλματα μετάφρασης.