SE-ACS-55-50 Компактна антистатична точкова дюза

Високопрецизна йонизация за целенасочено премахване на прах в ъгли, кухини и труднодостъпни точкови зони



ОСНОВНИ ДАННИ

Вид йонизация
5,5 kV AC

Обхват на йонизация
До 300 mm

Налягане на въздуха
4 – 8 bar

Разход на въздух
250 l/min при 4 bar · 280 l/min при 6 bar

Преглед

FÖGE SE-ACS-55-50 е компактна, самостоятелна йонизираща точкова дюза AC, предназначена за прецизно премахване на прах и неутрализиране на статичния заряд при целенасочени приложения върху малка площ. Докато йонизиращите шини за голяма площ покриват цялата повърхност, а вградените компоненти изискват интегриране в машина, SE-ACS-55-50 подава фокусиран, високоинтензивен йонизиран въздушен поток през своята дюза ⌀ 3 mm директно върху ъгли, ръбове, кухини, подредени слоеве и други труднодостъпни места, където конвенционалните инструменти за почистване не успяват да отстранят електростатично свързаните частици.

Основни характеристики

- Компактна самостоятелна йонизираща точкова дюза — цялостно, готово за използване устройство с вграден йонизатор
- 7 асиметрични волфрамови йонизиращи игли — съвместими с ESD, висока мощност на йонизация, изключително дълъг експлоатационен живот
- Йонизация AC 5,5 kV без разряди — безопасна за оператора и ESD-безопасна за чувствителни компоненти
- Изход на дюзата ⌀ 3 mm — концентрира йонизирания въздушен поток в прецизна точка
- Обхват на йонизация до 300 mm
- Диапазон на налягането на въздуха 4 – 8 bar — адаптивен към различна интензивност на почистване
- Сменяеми опции за дюзата — геометрията на въздушния поток се съобразява с приложението за почистване
- Може да се използва самостоятелно, в комбинация със система с въздушен пистолет или монтирана на автоматизирано оборудване
- Корпус от промишлен клас, подходящ за миене — лесен за поддръжка в запрашена среда
- Конструкция без разряди — безопасна за операторите и за чувствителна електроника в близост
- Три дължини на кабела: 3 m (C3), 5 m (C5), 12 m (C12)
- До 4 устройства на захранване SE-PAC-55

Технически спецификации

Код на продукта	SE-ACS-55-50
Съвместим захранващ блок	SE-PAC-55-2-C (2 изхода) · SE-PAC-55-4-C (4 изхода)
Вид йонизация	5,5 kV AC — без разряди

Запазва се правото на технически промени, грешки и печатни грешки. Този документ е превод на английския оригинал и може да съдържа грешки в превода.

Ток на иглите (безопасност)	< 250 µA; ток на трансформатора макс. 5 mA (със защита с предпазител)
Тип йонизиращи игли	7 асиметрични волфрамови игли — съвместими с ESD, висока мощност на йонизация, изключително дълъг срок на служба
Диаметър на изхода на дюзата	⌀ 3 mm
Връзка за въздух	Маркуч ⌀ 8 mm — прав фитинг
Налягане на въздуха	4 – 8 bar — необходим е сух, филтриран въздух
Разход на въздух	250 l/min при 4 bar · 280 l/min при 6 bar
Скорост на въздушния поток	18 m/s при 4 bar · 20 m/s при 6 bar (измерено на 30 cm)
Обхват на йонизация	До 300 mm *
Полярност	Променлив AC
Ниво на шум	85 – 90 dB на 1000 mm
Работна температура	Макс. 60 °C
Макс. влажност	70 % отн. влажност, без кондензация
Клас на защита	IP66
Корпус	Миещ се, напълно уплътнен
Съответствие с EMC	2014/30/EC — Директива за електромагнитна съвместимост
Електрическа безопасност	2014/35/EC — Директива за ниско напрежение
Кабел — C3 (стандартен)	Гъвкав кабел 3 m с HFFR защита и високоволтов конектор
Кабел — C5 (по избор)	Гъвкав кабел 5 m с HFFR защита и високоволтов конектор
Кабел — C12 (по избор)	Гъвкав кабел 12 m с HFFR защита и високоволтов конектор
Устройства на захранващ блок	До 4 на захранващ блок SE-PAC-55

* Статичният заряд е намален под ±35 V, изпитано от разстояние 300 mm при налягане на въздуха 5 bar.

Габаритен чертеж

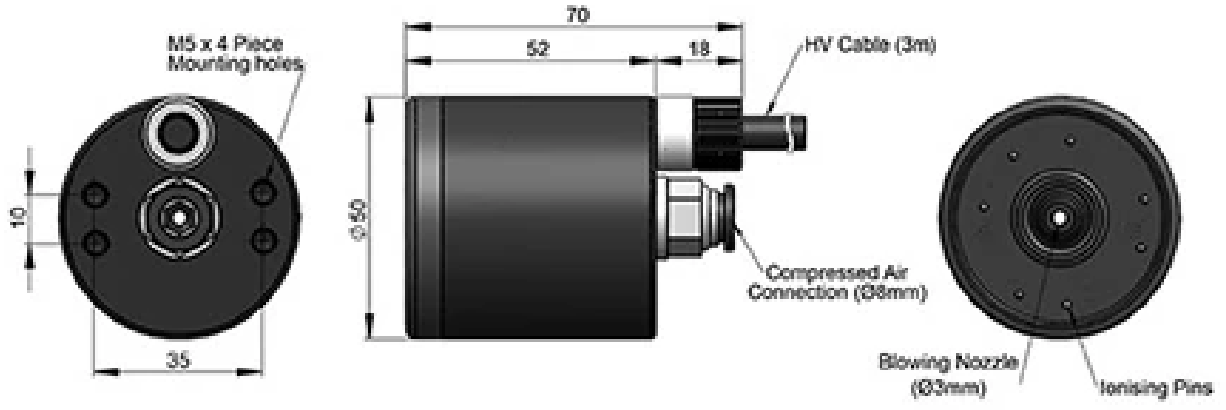

Габаритен чертеж на точковата дюза SE-ACS-55-50: ⌀ 50 mm, дължина 70 mm, монтажни отвори M5, духаща дюза ⌀ 3 mm

Запазва се правото на технически промени, грешки и печатни грешки. Този документ е превод на английския оригинал и може да съдържа грешки в превода.

Цялостна система — какво е необходимо

SE-ACS-55-50	Компактна антистатична точкова дюза — кабел 3 m (налични и C5 / C12)
Захранване SE-PAC-55-2-C	Високоволтово захранване AC с 2 изхода — необходимо за работата на SE-ACS-55-50
Захранване SE-PAC-55-4-C	Високоволтово захранване AC с 4 изхода — захранва до 4 устройства SE-ACS-55-50
Подаване на сгъстен въздух	Сух, филтриран сгъстен въздух — маркуч ⌀ 8 mm, 4 – 8 bar
Сменяеми върхове на дюзата	Допълнителни алтернативни геометрии на дюзата — свържете се с FÖGE за наличните възможности
Комплект за поддръжка	Комплект за поддръжка на антистатично оборудване FÖGE — резервни волфрамови игли и инструменти за почистване

Информация за продукта и поръчки: sales@fogegmbh.com · +49 9372 9809477 · foge-antistatic.com/bg

Запазва се правото на технически промени, грешки и печатни грешки. Този документ е превод на английския оригинал и може да съдържа грешки в превода.