SE-ACG Antisztatikus pisztoly

Nagy hatékonyságú statikus töltés-semlegesítés és poreltávolítás felülettisztításhoz festés, bevonás és összeszerelés előtt



KULCSADATOK

Ionizáció típusa
5,5 kV AC

Ionizációs hatótávolság
Legfeljebb 600 mm

Levegőnyomás
Legfeljebb 5 bar

Levegőcsatlakozás
⌀ 8 mm-es tömlő

Áttekintés

A FÖGE SE-ACG egy nagy teljesítményű antisztatikus pisztoly, amelyet pontos poreltávolításra és a statikus töltés semlegesítésére terveztek nem vezető felületeken, például műanyagokon, üvegen, fólián és festett alkatrészeken. Közvetlenül a kritikus befejező műveletek — festés, bevonás, üvegezés, vizsgálat vagy összeszerelés — előtt használva megelőzi az elektrosztatikusan vonzott por és részecskék okozta minőségi hibákat és termeléskiesést.

Főbb jellemzők

- Integrált ionizátor — egyetlen kompakt eszközben egyesíti a statikus töltés semlegesítését és a poreltávolítást, külön ionizáló rúd nem szükséges
- 7 aszimmetrikus volfrám ionizáló tű — ESD-megfelelő, nagy ionizációs teljesítmény, rendkívül hosszú élettartam
- 5,5 kV-os AC kisülésmentes ionizáció — mindenkor biztonságos a kezelő számára
- Ionizációs hatótávolság akár 600 mm — hatékony széles munkatávolság mellett
- Ergonomikus és strapabíró kialakítás — könnyű, kényelmes hosszabb kézi használatra
- Opcionális csendes fúvóka — 30 cm-en 77 dB-re csökkenti a zajt a kezelő kényelme érdekében
- Célzott légáram — megszünteti az elektrosztatikus kötést, így a port teljesen eltávolítja, nem pedig újraelosztja
- Kompatibilis az SE-PAC-55 tápegységekkel (2 kimenetű vagy 4 kimenetű)
- Három kábelhossz-változat: 3 m (C3), 5 m (C5), 12 m (C12)
- Ipari minőségű, ütésálló ház

Műszaki adatok

Változatok	SE-ACG-55-SN-C3 (szabványos fúvóka) · SE-ACG-55-LN-C3 (csendes fúvóka)
Kompatibilis tápegység	SE-PAC-55-2-C (2 kimenet) · SE-PAC-55-4-C (4 kimenet)
Ionizáció típusa	5,5 kV AC — kisülésmentes — ESD-kompatibilis
Ionizáló tűk típusa	7 aszimmetrikus volfrámtű — ESD-kompatibilis, nagy ionizációs teljesítmény, rendkívül hosszú élettartam
Tűáram (biztonság)	< 250 µA; transzformátoráram max. 5 mA (biztosítékkal védett)
Polaritás	Váltakozó AC
Ionizációs hatótávolság	Legfeljebb 600 mm * (a környezettől és a levegőviszonyoktól függően)

A műszaki változtatások, hibák és nyomdahibák jogát fenntartjuk. Ez a dokumentum az angol eredeti fordítása, és fordítási hibákat tartalmazhat.

Levegőcsatlakozás	⌀ 8 mm-es tömlő — egyenes csatlakozóidom
Levegőnyomás	Legfeljebb 5 bar — száraz, szűrt levegő szükséges
Üzemi hőmérséklet	Max. 60 °C
Max. páratartalom	70 % rel. páratart., páralecsapódás nélkül
Védelmi osztály	IP66 — teljesen zárt
Ház	Ipari minőségű, ütésálló
EMC-megfelelőség	2014/30/EU — EMC irányelv
Elektromos biztonság	2014/35/EU — Kisfeszültségű irányelv

* A felület statikus töltése ±35 V alá csökkentve, 300 mm távolságból, 5 bar levegőnyomással vizsgálva.

Kivitelek — szabványos fúvóka és csendes fúvóka

Mindkét kivitel azonos ionizációs teljesítményt nyújt — a különbség a levegőfogyasztásban és a zajszintben van.

	SE-ACG-55-SN (szabványos fúvóka)	SE-ACG-55-LN (csendes fúvóka)
Termékkód	SE-ACG-55-SN-C3	SE-ACG-55-LN-C3
Zajszint	Szabványos	77 dB 30 cm távolságban
Levegőfogyasztás 3 bar-on	230 l/min	130 l/min
Levegőfogyasztás 5 bar-on	260 l/min	170 l/min
Kábel (szabványos)	C3 — 3 m HFFR-védelemmel ellátott hajlékony kábel HV csatlakozóval	C3 — 3 m HFFR-védelemmel ellátott hajlékony kábel HV csatlakozóval
Kábelopciók	C5 (5 m) · C12 (12 m)	C5 (5 m) · C12 (12 m)
Legjobb választás	Maximális tisztítóerő, szabványos zajkörnyezetek	Zajérzékeny munkaállomások, a kezelő kényelme az elsődleges

Méretrajz

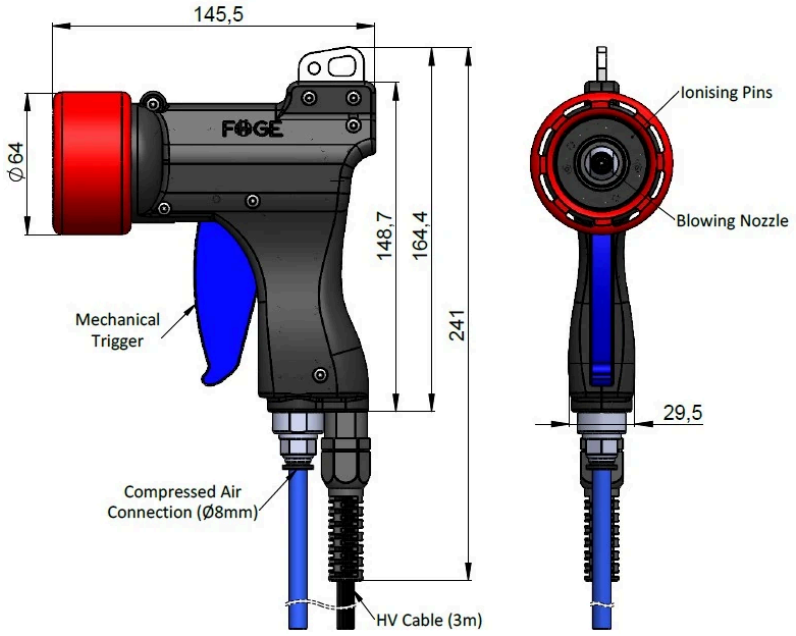

Az SE-ACG antisztatikus pisztoly méretrajza: hosszúság 145,5 mm, magasság 241 mm, ionizáló fej ⌀ 64 mm, ⌀ 8 mm-es levegőcsatlakozás, 3 m-es nagyfeszültségű kábel

A műszaki változtatások, hibák és nyomdahibák jogát fenntartjuk. Ez a dokumentum az angol eredeti fordítása, és fordítási hibákat tartalmazhat.

Teljes rendszer — amire szüksége van

SE-ACG-55-SN-C3	Antisztatikus pisztoly szabványos fúvókával — 3 m kábel (C5/C12 opciók kaphatók)
SE-ACG-55-LN-C3	Antisztatikus pisztoly csendes fúvókával — 3 m kábel (C5/C12 opciók kaphatók)
SE-PAC-55-2-C tápegység	2 kimenetű AC nagyfeszültségű tápegység — az SE-ACG üzemeltetéséhez szükséges
SE-PAC-55-4-C tápegység	4 kimenetű AC nagyfeszültségű tápegység — legfeljebb 4 egységet táplál egyidejűleg
Sűrítettlevegő-ellátás	Száraz, szűrt sűrített levegő — ⌀ 8 mm-es tömlő, legfeljebb 5 bar
Karbantartókészlet	FÖGE antisztatikus karbantartókészlet — tisztítóeszközök és tartalék volfrám tűk

Alkalmazási példák

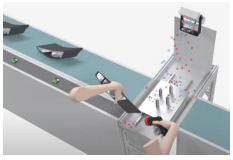

Kézi tisztító- és összeszerelő állomás (autóipari fényszóróház)

Összetett, háromdimenziós, fröccsöntött műanyag alkatrészek kézi precíziós tisztítása és statikus töltésük semlegesítése közvetlenül a végső lezárás vagy az érzékeny összeszerelés előtt.



Kézi tisztítóállomás

Háromdimenziós fröccsöntött alkatrészek, érzékeny elektronikai eszközök vagy kényes szerelvények precíziós kézi tisztítása, poreltávolítása és statikus töltésük semlegesítése közvetlenül a bevonás, lezárás vagy a végső csomagolás előtt.



Fényszórólencsék és reflektorok precíziós tisztítása / részegység-összeszerelés

Az összetett autóipari fényszóró-optikai rendszerek teljesítményének és optikai tisztaságának biztosítása gondos statikus semlegesítéssel és precíz szennyeződés-szabályozással a kritikus összeszerelési szakaszokban.

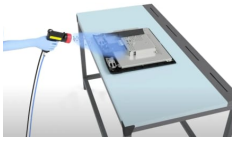

Síkpaneles TV / monitor összeszerelő állomás

Nagyméretű, érzékeny síkpaneles kijelzők (televíziók, monitorok, érintőképernyők) precíziós kézi tisztítása, poreltávolítása és statikus töltésük semlegesítése a kritikus összeszerelési, ellenőrzési és lezárási fázisokban.

Termékinformáció és rendelés: sales@fogegmbh.com · +49 9372 9809477 · foge-antistatic.com/hu

A műszaki változtatások, hibák és nyomdahibák jogát fenntartjuk. Ez a dokumentum az angol eredeti fordítása, és fordítási hibákat tartalmazhat.