SE-ACG Αντιστατικό πιστόλι ιονισμού αέρα

Αποτελεσματική εξουδετέρωση στατικού ηλεκτρισμού και απομάκρυνση σκόνης για καθαρισμό επιφανειών πριν από τη βαφή, την επικάλυψη και τη συναρμολόγηση



ΒΑΣΙΚΑ ΣΤΟΙΧΕΙΑ

Τύπος ιονισμού
5,5 kV AC

Εμβέλεια ιονισμού
Έως 600 mm

Πίεση αέρα
Έως 5 bar

Σύνδεση αέρα
Σωλήνας ø 8 mm

Επισκόπηση

Το FÖGE SE-ACG είναι ένα αντιστατικό πιστόλι ιονισμού αέρα υψηλής απόδοσης, σχεδιασμένο για την ακριβή απομάκρυνση σκόνης και την εξουδετέρωση στατικού φορτίου σε μη αγώγιμες επιφάνειες, όπως πλαστικά, γυαλί, μεμβράνες και βαμμένα τεμάχια. Όταν χρησιμοποιείται αμέσως πριν από κρίσιμες εργασίες φινιρίσματος — βαφή, επικάλυψη, υαλοποίηση, επιθεώρηση ή συναρμολόγηση — αποτρέπει τα προβλήματα ποιότητας και τις διακοπές παραγωγής που προκαλούνται από σκόνη και σωματίδια τα οποία έλκονται ηλεκτροστατικά.

Βασικά χαρακτηριστικά

- Ενσωματωμένος ιονιστής — συνδυάζει εξουδετέρωση στατικού ηλεκτρισμού και απομάκρυνση σκόνης σε ένα συμπαγές εργαλείο, χωρίς ανάγκη χωριστής μπάρας ιονισμού
- 7 ασύμμετρες ακίδες ιονισμού από βολφράμιο — συμβατές με ESD, υψηλή ισχύς ιονισμού, εξαιρετικά μεγάλη διάρκεια ζωής
- Ιονισμός AC 5,5 kV χωρίς εκκενώσεις — ασφαλής για τον χειριστή ανά πάσα στιγμή
- Εμβέλεια ιονισμού έως 600 mm — αποτελεσματικό σε μεγάλη απόσταση εργασίας
- Εργονομικός και στιβαρός σχεδιασμός — ελαφρύ, άνετο για παρατεταμένη χειροκίνητη λειτουργία
- Προαιρετικό αθόρυβο ακροφύσιο — μειώνει τον θόρυβο στα 77 dB σε απόσταση 30 cm για την άνεση του χειριστή
- Στοχευμένη ροή αέρα — σπάει τον ηλεκτροστατικό δεσμό ώστε η σκόνη να απομακρύνεται πλήρως και όχι να ανακατανέμεται
- Συμβατό με τροφοδοτικά SE-PAC-55 (2 ή 4 εξόδων)
- Τρεις επιλογές μήκους καλωδίου: 3 m (C3), 5 m (C5), 12 m (C12)
- Περίβλημα βιομηχανικής ποιότητας, ανθεκτικό σε κρούσεις

Τεχνικές προδιαγραφές

Παραλλαγές	SE-ACG-55-SN-C3 (τυπικό ακροφύσιο) · SE-ACG-55-LN-C3 (αθόρυβο ακροφύσιο)
Συμβατό τροφοδοτικό	SE-PAC-55-2-C (2 έξοδοι) · SE-PAC-55-4-C (4 έξοδοι)
Τύπος ιονισμού	5,5 kV AC — χωρίς εκκενώσεις — συμβατό με ESD
Τύπος ακίδων ιονισμού	7 ασύμμετρες ακίδες βολφραμίου — συμβατές με ESD, υψηλή ισχύς ιονισμού, εξαιρετικά μεγάλη διάρκεια ζωής
Ρεύμα ακίδων (ασφάλεια)	< 250 μA· ρεύμα μετασχηματιστή μέγ. 5 mA (με ασφάλεια)

Με επιφύλαξη τεχνικών αλλαγών, σφαλμάτων και τυπογραφικών λαθών. Το έγγραφο αυτό είναι μετάφραση του αγγλικού πρωτοτύπου και μπορεί να περιέχει σφάλματα μετάφρασης.

Πολικότητα	Εναλλασσόμενο AC
Εμβέλεια ιονισμού	Έως 600 mm * (ανάλογα με το περιβάλλον και τις συνθήκες αέρα)
Σύνδεση αέρα	Σωλήνας ø 8 mm — ευθύς σύνδεσμος
Πίεση αέρα	Έως 5 bar — απαιτείται ξηρός, φιλτραρισμένος αέρας
Θερμοκρασία λειτουργίας	Μέγ. 60 °C
Μέγ. υγρασία	70 % Σ.Υ., χωρίς συμπύκνωση
Κλάση προστασίας	IP66 — πλήρως στεγανό
Περίβλημα	Βιομηχανικής ποιότητας, ανθεκτικό σε κρούσεις
Συμμόρφωση με EMC	2014/30/ΕΕ — Οδηγία EMC
Ηλεκτρική ασφάλεια	2014/35/ΕΕ — Οδηγία χαμηλής τάσης

* Το στατικό φορτίο στην επιφάνεια μειώθηκε κάτω από ±35 V, δοκιμή σε απόσταση 300 mm με πίεση αέρα 5 bar.

Παραλλαγές — τυπικό ακροφύσιο έναντι αθόρυβου ακροφυσίου

Και οι δύο παραλλαγές παρέχουν την ίδια απόδοση ιονισμού — η διαφορά βρίσκεται στην κατανάλωση αέρα και στο επίπεδο θορύβου.

	SE-ACG-55-SN (τυπικό ακροφύσιο)	SE-ACG-55-LN (αθόρυβο ακροφύσιο)
Κωδικός προϊόντος	SE-ACG-55-SN-C3	SE-ACG-55-LN-C3
Επίπεδο θορύβου	Τυπικό	77 dB σε απόσταση 30 cm
Κατανάλωση αέρα @ 3 bar	230 l/min	130 l/min
Κατανάλωση αέρα @ 5 bar	260 l/min	170 l/min
Καλώδιο (τυπικό)	C3 — εύκαμπτο καλώδιο 3 m με προστασία HFFR και βύσμα HV	C3 — εύκαμπτο καλώδιο 3 m με προστασία HFFR και βύσμα HV
Επιλογές καλωδίου	C5 (5 m) · C12 (12 m)	C5 (5 m) · C12 (12 m)
Ιδανική για	Μέγιστη ισχύς καθαρισμού, περιβάλλοντα με τυπικό θόρυβο	Θέσεις εργασίας ευαίσθητες στον θόρυβο, προτεραιότητα στην άνεση του χειριστή

Με επιφύλαξη τεχνικών αλλαγών, σφαλμάτων και τυπογραφικών λαθών. Το έγγραφο αυτό είναι μετάφραση του αγγλικού πρωτοτύπου και μπορεί να περιέχει σφάλματα μετάφρασης.

Σχέδιο διαστάσεων

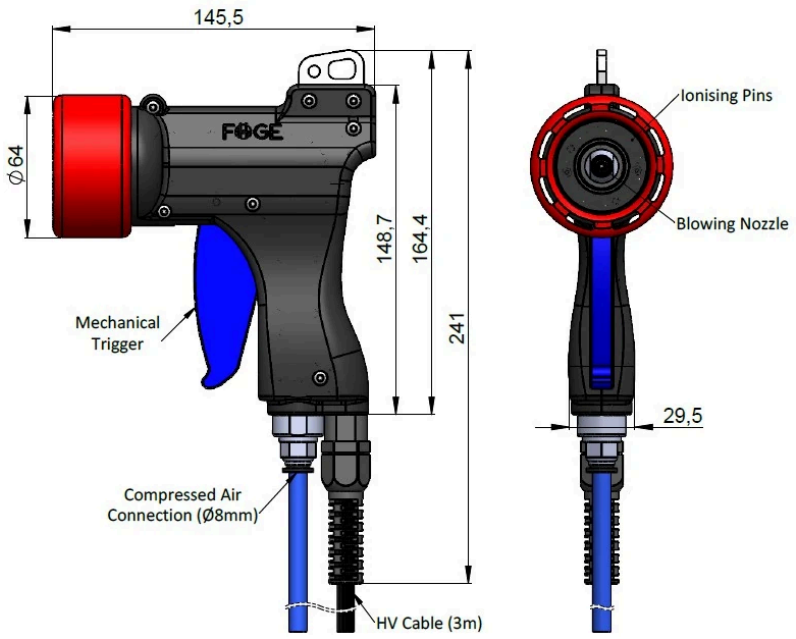

Σχέδιο διαστάσεων του αντιστατικού πιστολιού ιονισμού αέρα SE-ACG: μήκος 145,5 mm, ύψος 241 mm, κεφαλή ιονισμού ⌀ 64 mm, σύνδεση αέρα ⌀ 8 mm, καλώδιο υψηλής τάσης 3 m

Πλήρες σύστημα — τι χρειάζεστε

SE-ACG-55-SN-C3	Αντιστατικό πιστόλι ιονισμού αέρα με τυπικό ακροφύσιο — καλώδιο 3 m (διατίθενται επιλογές C5/C12)
SE-ACG-55-LN-C3	Αντιστατικό πιστόλι ιονισμού αέρα με αθόρυβο ακροφύσιο — καλώδιο 3 m (διατίθενται επιλογές C5/C12)
Τροφοδοτικό SE-PAC-55-2-C	Τροφοδοτικό AC υψηλής τάσης με 2 εξόδους — απαιτείται για τη λειτουργία του SE-ACG
Τροφοδοτικό SE-PAC-55-4-C	Τροφοδοτικό AC υψηλής τάσης με 4 εξόδους — τροφοδοτεί έως 4 μονάδες ταυτόχρονα
Παροχή πεπιεσμένου αέρα	Στεγνός, φιλτραρισμένος πεπιεσμένος αέρας — σωλήνας ⌀ 8 mm, έως 5 bar
Κιτ συντήρησης	Κιτ συντήρησης αντιστατικών FÖGE — εργαλεία καθαρισμού και ανταλλακτικές ακίδες βολφραμίου

Παραδείγματα εφαρμογών



Σταθμός χειροκίνητου καθαρισμού και συναρμολόγησης (περίβλημα προβολέα αυτοκινήτου)

Χειροκίνητος καθαρισμός ακριβείας και εξουδετέρωση στατικού ηλεκτρισμού σε σύνθετα τρισδιάστατα χυτά πλαστικά εξαρτήματα αμέσως πριν από την τελική στεγανοποίηση ή την ευαίσθητη συναρμολόγηση.



Σταθμός χειροκίνητου καθαρισμού

Χειροκίνητος καθαρισμός ακριβείας, απομάκρυνση σκόνης και εξουδετέρωση στατικού ηλεκτρισμού σε τρισδιάστατα χυτά εξαρτήματα, ευαίσθητα ηλεκτρονικά ή λεπτά συγκροτήματα ακριβώς πριν από την επίστρωση, τη στεγανοποίηση ή την τελική συσκευασία.

Με επιφύλαξη τεχνικών αλλαγών, σφαλμάτων και τυπογραφικών λαθών. Το έγγραφο αυτό είναι μετάφραση του αγγλικού πρωτοτύπου και μπορεί να περιέχει σφάλματα μετάφρασης.



Καθαρισμός φακών και ανακλαστήρων προβολέων ακριβείας / υποσυναρμολόγηση

Διασφάλιση της απόδοσης και της οπτικής διαύγειας των σύνθετων οπτικών συστημάτων προβολέων αυτοκινήτου μέσω σχολαστικής εξουδετέρωσης του στατικού ηλεκτρισμού και ακριβούς ελέγχου της επιμόλυνσης στα κρίσιμα στάδια της συναρμολόγησης.

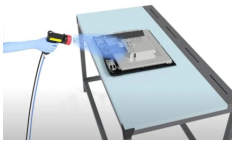

Σταθμός συναρμολόγησης τηλεοράσεων / οθονών επίπεδης οθόνης

Χειροκίνητος καθαρισμός ακριβείας, απομάκρυνση σκόνης και εξουδετέρωση στατικού ηλεκτρισμού σε μεγάλες, ευαίσθητες επίπεδες οθόνες (τηλεοράσεις, οθόνες υπολογιστών, οθόνες αφής) κατά τις κρίσιμες φάσεις συναρμολόγησης, ελέγχου και στεγανοποίησης.

Πληροφορίες προϊόντων και παραγγελίες: sales@fogegmbh.com · +49 9372 9809477 · foge-antistatic.com/el

Με επιφύλαξη τεχνικών αλλαγών, σφαλμάτων και τυπογραφικών λαθών. Το έγγραφο αυτό είναι μετάφραση του αγγλικού πρωτοτύπου και μπορεί να περιέχει σφάλματα μετάφρασης.