PRODUKTY DO ELEKTRYCZNOŚCI STATYCZNEJ · ZASTOSOWANIE

Pionowa maszyna formująco-napełniająco-zgrzewająca (VFFS) do torebek z trzema listwami SE-DCB-90

Folia zsuwająca się z rolki i po rolkach ładuje się. Naładowana folia przywiera do metalowego kołnierza formującego — błędy podawania i zacięcia. Co gorsza, ładunek wewnątrz rękawa folii powoduje, że mielona kawa podrywa się i przykleja do folii dokładnie tam, gdzie zamykają się szczęki zgrzewające: słabe zgrzewy, nieszczelne torebki, odrzuty. Jedna SE-DCB-90 neutralizuje płaską folię przed kołnierzem formującym; dwie kolejne zalewają rękaw folii jonami w strefie zgrzewu, dzięki czemu kawa czysto spada do torebki. Przeciągnięcie obraca model, szczypnięcie lub przewijanie powiększa go.

BEZ JONIZACJI

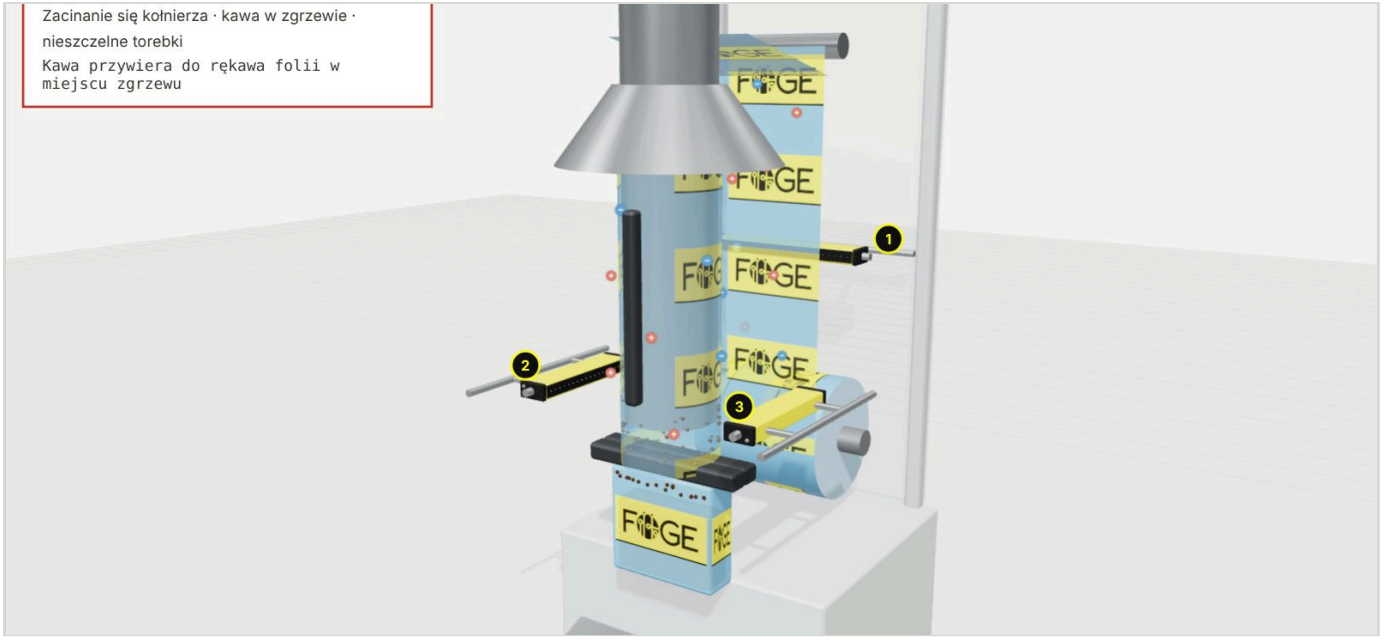

Z SE-DCB-90

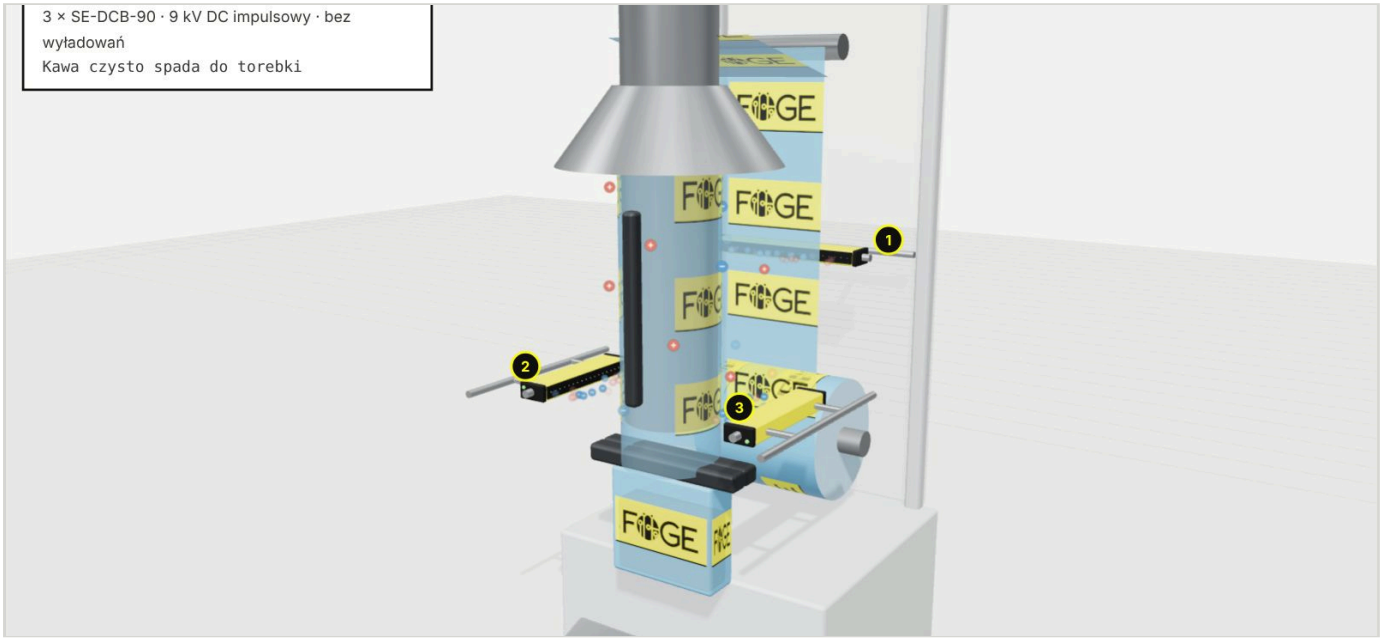

Z zastrzeżeniem zmian technicznych, błędów i pomyłek w druku. Ten dokument jest tłumaczeniem angielskiego oryginału i może zawierać błędy w tłumaczeniu.

Produkty FÖGE w tej aplikacji

1 · SE-DCB-90 — folia płaska

Za płaską folią przed kołnierzem formującym; folia przesuwa się gładko po kołnierzu, nie przywierając do niego.

Jonizacja	**9 kV DC impulsowy · bez wyładowań**
Ostrza	**Wolfram · prąd ostrzy < 250 µA**
Złącze	**M12 · kabel 4-stykowy**

SE-DCB-90 — szczegóły

2 · SE-DCB-90 — rękaw folii, lewa strona

W strefie zgrzewu nad szczękami, skierowana na rękaw folii; wraz z listwą 3 zalewa rękaw jonami.

Jonizacja	**9 kV DC impulsowy · bez wyładowań**
Ostrza	**Wolfram · prąd ostrzy < 250 µA**
Złącze	**M12 · kabel 4-stykowy**

Zapytaj o wycenę techniczną

3 · SE-DCB-90 — rękaw folii, prawa strona

Naprzeciw listwy 2; kawa czysto spada do torebki, a strefa zgrzewu pozostaje czysta.

Jonizacja	**9 kV DC impulsowy · bez wyładowań**
Ostrza	**Wolfram · prąd ostrzy < 250 µA**
Złącze	**M12 · kabel 4-stykowy**

SE-DCB-90 — szczegóły

Nadaje się także do maszyn VFFS

Inne listwy antystatyczne FÖGE do maszyn formująco-napełniająco-zgrzewających.

SE-ACB-55 Kompaktowa listwa antystatyczna AC – 5,5 kV	5,5 kV AC · 25 – 100 mm · do 500 m/min
SE-ACB-80 Listwa antystatyczna AC dużej mocy – 8 kV	8 kV AC · 25 – 250 mm · do 700 m/min

Interaktywny model 3D: przełączanie stanów, obracanie i powiększanie.

foge-antistatic.com/pl/applications/vffs-bagging-se-dcb-90/

Model schematyczny, bez zachowania skali. Maszyny i części są ogólne, bez konkretnego producenta ani marki. Dane produktów zgodne z publikacją na foge-antistatic.com/pl.

Z zastrzeżeniem zmian technicznych, błędów i pomyłek w druku. Ten dokument jest tłumaczeniem angielskiego oryginału i może zawierać błędy w tłumaczeniu.