PRODOTTI PER L'ELETTRICITÀ STATICA · APPLICAZIONE

Confezionatrice verticale di formatura, riempimento e saldatura (VFFS) con tre barre SE-DCB-90

Il film che si svolge dalla bobina e scorre sui rulli si carica. Il film carico aderisce al collare di formatura metallico — errori di alimentazione e inceppamenti. Peggio ancora, l'elettricità statica all'interno del tubo di film fa volare il caffè macinato, che si attacca al film proprio dove si chiudono le ganasce di saldatura: saldature deboli, sacchetti non a tenuta, scarti. Una SE-DCB-90 neutralizza il film piano prima del collare di formatura; altre due investono di ioni il tubo di film nella zona di saldatura, così il caffè cade pulito nel sacchetto. Trascini per ruotare; pizzichi o scorra per ingrandire.

SENZA IONIZZAZIONE

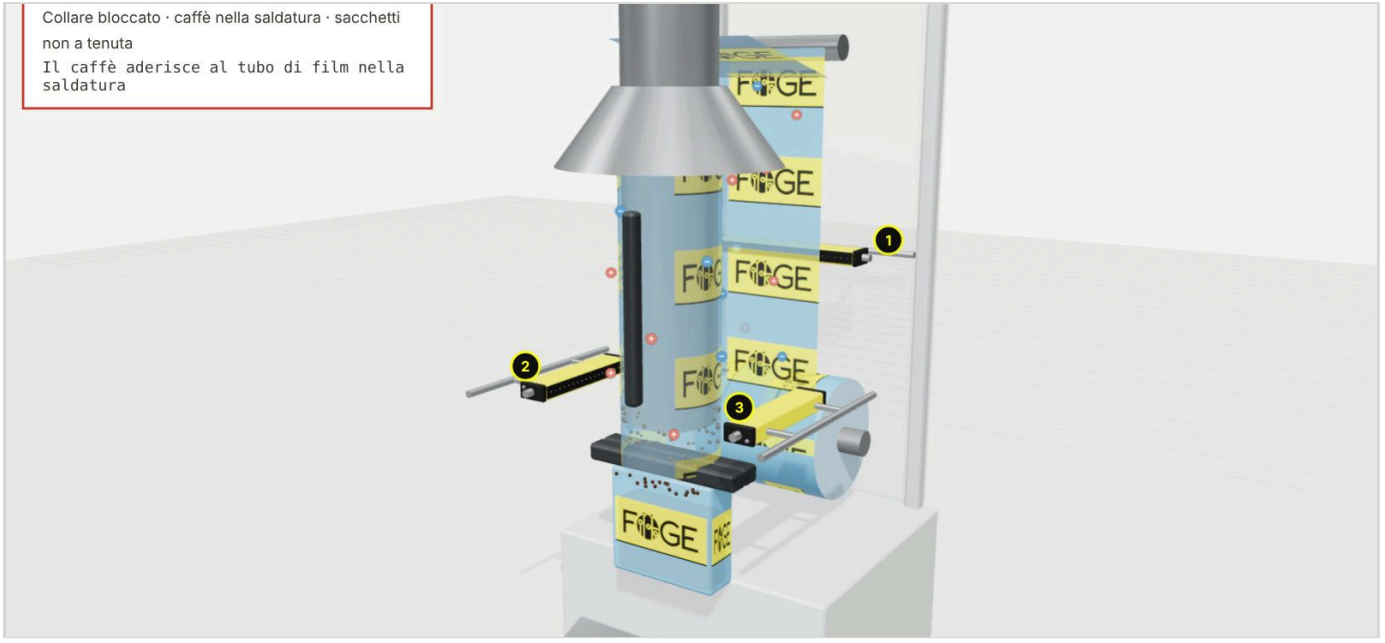

CON SE-DCB-90

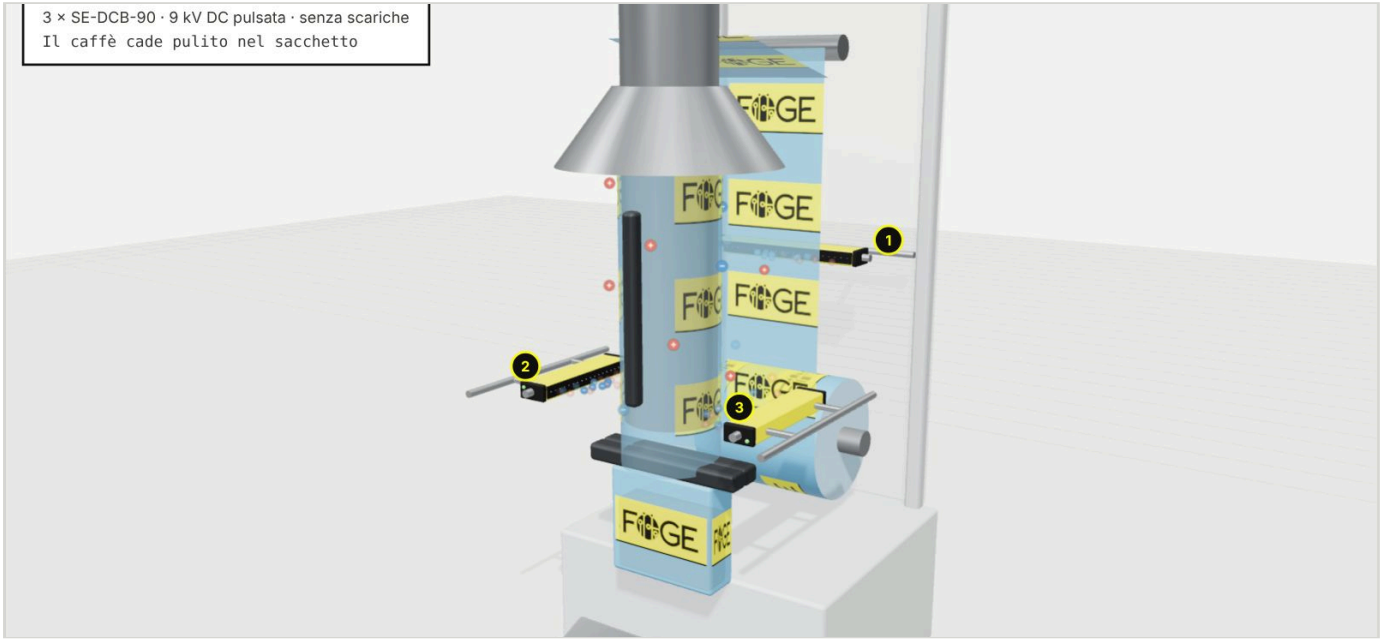

Salvo modifiche tecniche, errori e refusi. Questo documento è una traduzione dell'originale inglese e può contenere errori di traduzione.

Prodotti FÖGE in questa applicazione

1 · SE-DCB-90 — film piano

Dietro il film piano prima del collare di formatura; il film scorre senza difficoltà sul collare senza aderirvi.

Ionizzazione	**9 kV DC pulsata · senza scariche**
Punte	**Tungsteno · corrente sulle punte < 250 µA**
Connettore	**M12 · cavo a 4 poli**

SE-DCB-90 dettagli

2 · SE-DCB-90 — tubo di film, a sinistra

Nella zona di saldatura sopra le ganasce, rivolta verso il tubo di film; insieme alla barra 3 investe il tubo di ioni.

Ionizzazione	**9 kV DC pulsata · senza scariche**
Punte	**Tungsteno · corrente sulle punte < 250 µA**
Connettore	**M12 · cavo a 4 poli**

Richiedi un preventivo tecnico

3 · SE-DCB-90 — tubo di film, a destra

Di fronte alla barra 2; il caffè cade pulito nel sacchetto e la zona di saldatura resta pulita.

Ionizzazione	**9 kV DC pulsata · senza scariche**
Punte	**Tungsteno · corrente sulle punte < 250 µA**
Connettore	**M12 · cavo a 4 poli**

SE-DCB-90 dettagli

Adatta anche per confezionatrici VFFS

Altre barre antistatiche FÖGE per confezionatrici di formatura, riempimento e saldatura.

SE-ACB-55 Barra antistatica compatta AC – 5,5 kV	5,5 kV AC · 25 – 100 mm · fino a 500 m/min
SE-ACB-80 Barra antistatica ad alta potenza AC – 8 kV	8 kV AC · 25 – 250 mm · fino a 700 m/min

Modello 3D interattivo: passi da uno stato all'altro, ruoti e ingrandisca. **foge-antistatic.com/it/applications/vffs-bagging-se-dcb-90/**

Modello schematico, non in scala. Le macchine e i pezzi sono generici, senza costruttore né marchio specifici. Dati di prodotto come pubblicati su foge-antistatic.com/it.

Salvo modifiche tecniche, errori e refusi. Questo documento è una traduzione dell'originale inglese e può contenere errori di traduzione.