STATIKUS ELEKTROMOSSÁG TERMÉKEK · ALKALMAZÁS

Függőleges formázó-töltő-záró (VFFS) zacskózógép három SE-DCB-90 rúddal

A tekercsről lefutó és a görgőkön áthaladó fólia feltöltődik. A feltöltött fólia a fém formázógallérhoz tapad — hibás adagolás és elakadások. Ennél is rosszabb, hogy a fóliacsőben lévő statikus töltés miatt az őrölt kávé felrepül, és pontosan ott tapad a fóliához, ahol a záróállkapcsok zárnak: gyenge hegesztések, szivárgó zacskók, selejt. Egy SE-DCB-90 a formázógallér előtt semlegesíti a sík fóliát; további kettő a hegesztési zónában ionokkal árasztja el a fóliacsövet, így a kávé tisztán hullik a zacskóba. Forgatáshoz húzza, nagyításhoz csippentsen vagy görgessen.

IONIZÁCIÓ NÉLKÜL

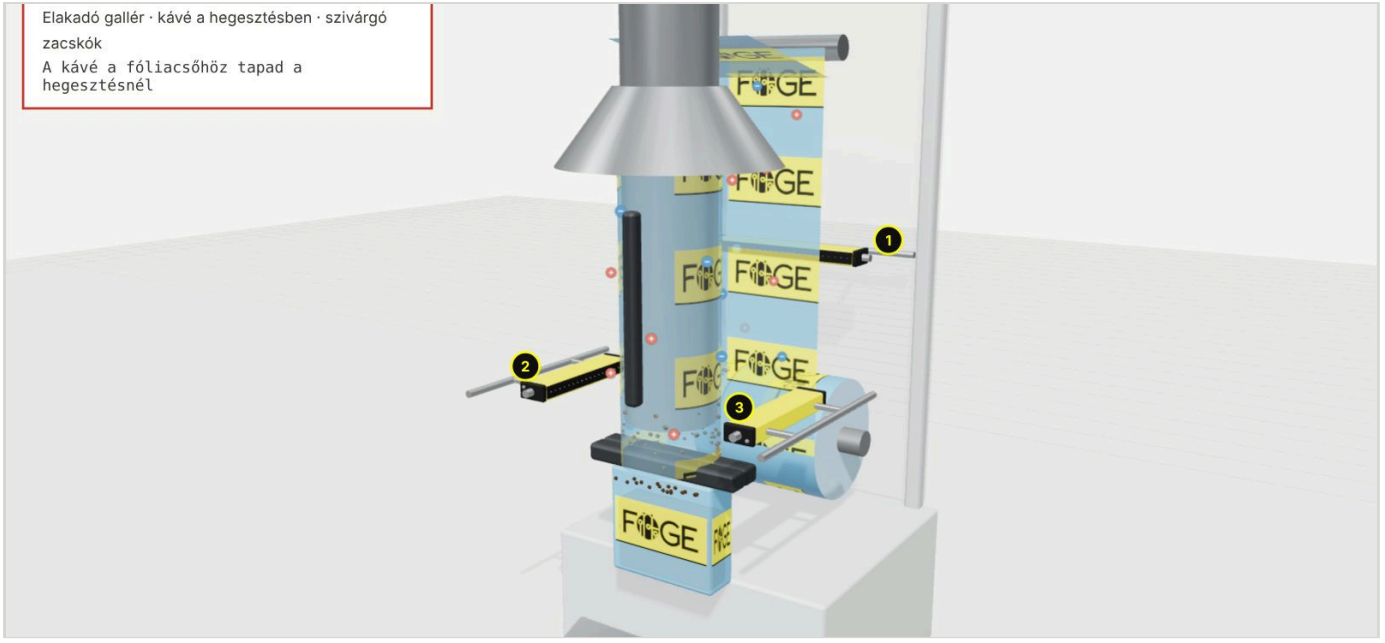

SE-DCB-90 KÉSZÜLÉKKEL

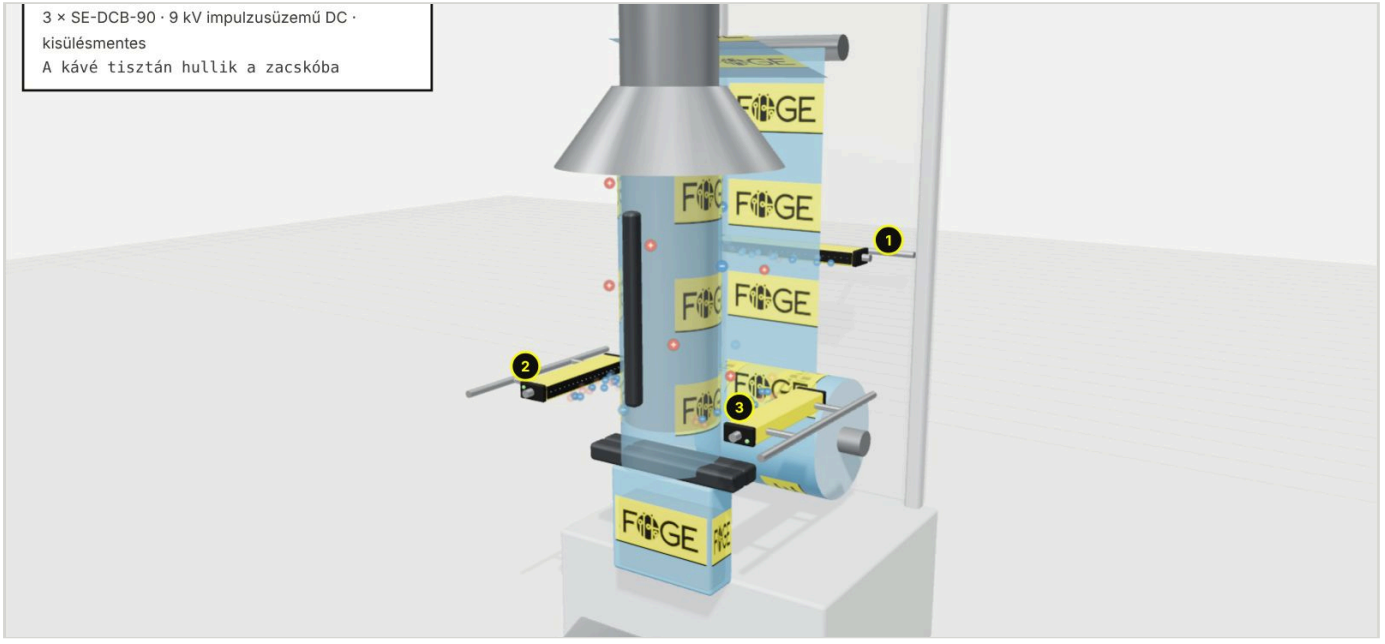

A műszaki változtatások, hibák és nyomdahibák jogát fenntartjuk. Ez a dokumentum az angol eredeti fordítása, és fordítási hibákat tartalmazhat.

FÖGE termékek ebben az alkalmazásban

1 · SE-DCB-90 — sík fólia

A sík fólia mögött a formázógallér előtt; a fólia tapadás nélkül fut át simán a gallér fölött.

Ionizáció	**9 kV impulzusüzemű DC · kisülésmentes**
Tűk	**Volfrám · tűáram < 250 µA**
Csatlakozó	**M12 · 4 érintkezős kábel**

SE-DCB-90 részletei

2 · SE-DCB-90 — fóliacső, bal oldal

A hegesztési zónában az állkapcsok fölött, a fóliacsővel szemben; a 3. rúddal együtt ionokkal árasztja el a csövet.

Ionizáció	**9 kV impulzusüzemű DC · kisülésmentes**
Tűk	**Volfrám · tűáram < 250 µA**
Csatlakozó	**M12 · 4 érintkezős kábel**

Műszaki árajánlat kérése

3 · SE-DCB-90 — fóliacső, jobb oldal

A 2. rúddal szemben; a kávé tisztán hullik a zacskóba, és a hegesztési terület tiszta marad.

Ionizáció	**9 kV impulzusüzemű DC · kisülésmentes**
Tűk	**Volfrám · tűáram < 250 µA**
Csatlakozó	**M12 · 4 érintkezős kábel**

SE-DCB-90 részletei

VFFS zacskózáshoz is alkalmas

További FÖGE antisztatikus rudak formázó-töltő-záró gépekhez.

SE-ACB-55 Kompakt AC antisztatikus rúd – 5,5 kV	5,5 kV AC · 25 – 100 mm · legfeljebb 500 m/perc
SE-ACB-80 Nagy teljesítményű AC antisztatikus rúd – 8 kV	8 kV AC · 25 – 250 mm · legfeljebb 700 m/perc

Interaktív 3D modell: állapotok váltása, forgatás és nagyítás.

foge-antistatic.com/hu/applications/vffs-bagging-se-dcb-90/

Sematikus modell, nem méretarányos. A gépek és alkatrészek általánosak, konkrét gyártó vagy márka nélkül. A termékadatok a következő oldalon közzétetteknek felelnek meg: foge-antistatic.com/hu.

A műszaki változtatások, hibák és nyomdahibák jogát fenntartjuk. Ez a dokumentum az angol eredeti fordítása, és fordítási hibákat tartalmazhat.