PRODUITS POUR L'ÉLECTRICITÉ STATIQUE · APPLICATION

Machine verticale de formage, remplissage et soudure (VFFS) avec trois barres SE-DCB-90

Le film qui se déroule de la bobine et passe sur les rouleaux se charge. Le film chargé colle au col de formage métallique — défauts d'alimentation et bourrages. Pire encore, l'électricité statique à l'intérieur du tube de film fait voler le café moulu, qui se colle au film exactement là où les mâchoires de soudure se ferment : soudures faibles, sachets non étanches, rebuts. Une SE-DCB-90 neutralise le film plat avant le col de formage ; deux autres baignent le tube de film dans la zone de soudure, de sorte que le café tombe proprement dans le sachet. Faites glisser pour faire pivoter, pincez ou faites défiler pour zoomer.

SANS IONISATION

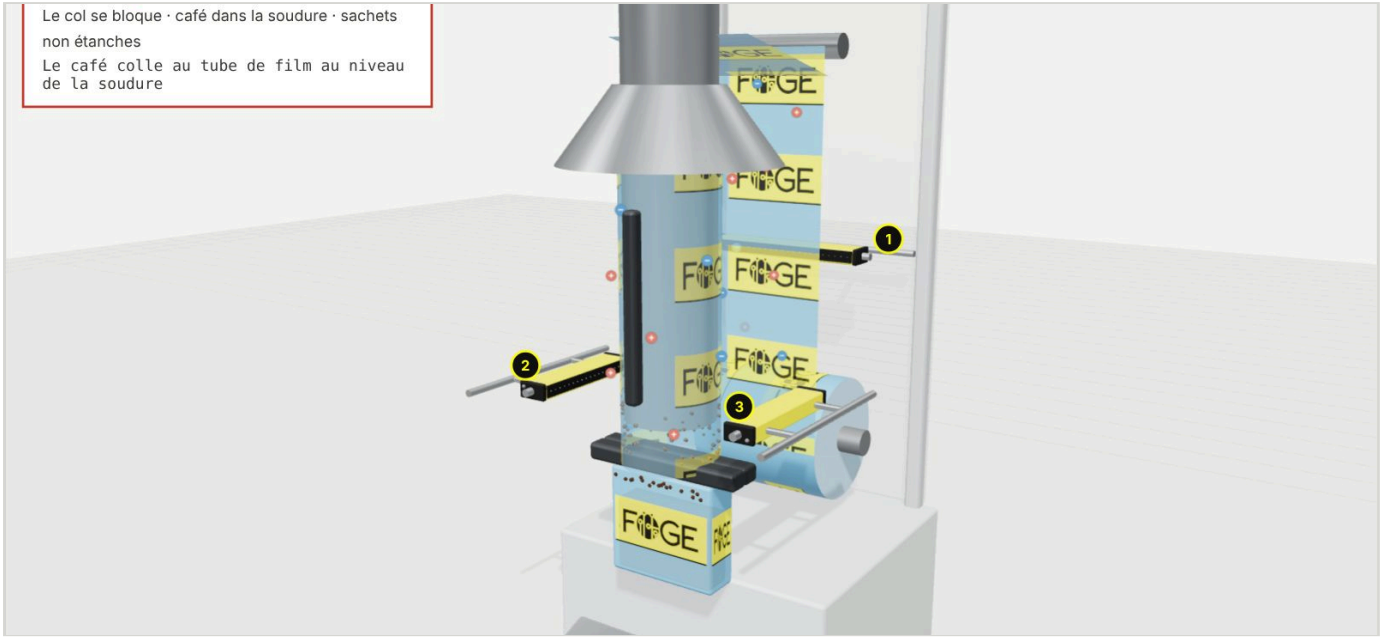

AVEC SE-DCB-90

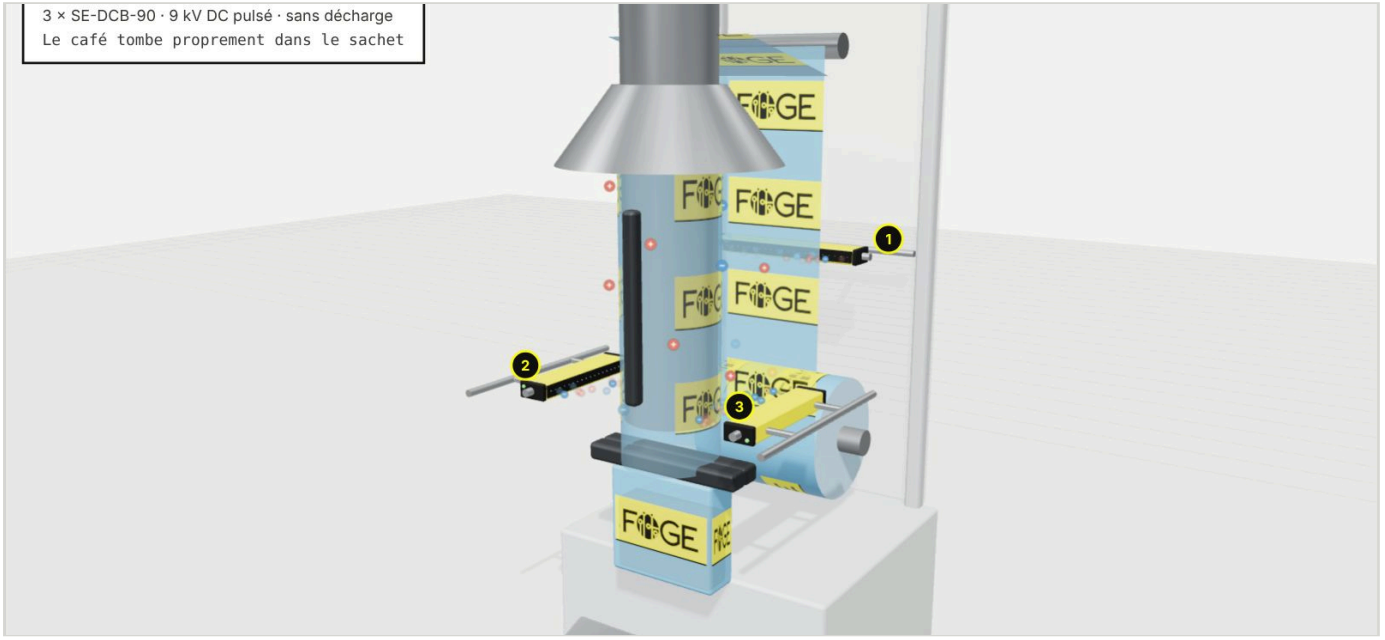

Sous réserve de modifications techniques, d'erreurs et de fautes d'impression. Ce document est une traduction de l'original anglais et peut contenir des erreurs de traduction.

Produits FÖGE dans cette application

1 · SE-DCB-90 — film plat

Derrière le film plat avant le col de formage ; le film glisse régulièrement sur le col sans coller.

Ionisation	**9 kV DC pulsé · sans décharge**
Pointes	**Tungstène · courant des pointes < 250 µA**
Connecteur	**M12 · câble 4 broches**

Détails SE-DCB-90

2 · SE-DCB-90 — tube de film, à gauche

Dans la zone de soudure au-dessus des mâchoires, face au tube de film ; avec la barre 3, elle baigne le tube dans les ions.

Ionisation	**9 kV DC pulsé · sans décharge**
Pointes	**Tungstène · courant des pointes < 250 µA**
Connecteur	**M12 · câble 4 broches**

Demander un devis technique

3 · SE-DCB-90 — tube de film, à droite

En face de la barre 2 ; le café tombe proprement dans le sachet et la zone de soudure reste propre.

Ionisation	**9 kV DC pulsé · sans décharge**
Pointes	**Tungstène · courant des pointes < 250 µA**
Connecteur	**M12 · câble 4 broches**

Détails SE-DCB-90

Convient aussi à l'ensachage VFFS

Autres barres antistatiques FÖGE pour les machines de formage, remplissage et soudure.

SE-ACB-55 Barre antistatique AC compacte – 5,5 kV	5,5 kV AC · 25 – 100 mm · jusqu'à 500 m/min
SE-ACB-80 Barre antistatique AC haute puissance – 8 kV	8 kV AC · 25 – 250 mm · jusqu'à 700 m/min

Modèle 3D interactif : passez d'un état à l'autre, faites pivoter et zoomez. **foge-antistatic.com/fr/applications/vffs-bagging-se-dcb-90/**

Modèle schématique, hors échelle. Les machines et les pièces sont génériques, sans constructeur ni marque spécifiques. Données produit telles que publiées sur foge-antistatic.com/fr.

Sous réserve de modifications techniques, d'erreurs et de fautes d'impression. Ce document est une traduction de l'original anglais et peut contenir des erreurs de traduction.