ПРОДУКТИ ЗА СТАТИЧНО ЕЛЕКТРИЧЕСТВО · ПРИЛОЖЕНИЕ

Вертикална машина за формоване, пълнене и запечатване (VFFS) с три шини SE-DCB-90

Фолиото, което се размотава от ролката и минава по валците, се зарежда. Заредено, фолиото залепва за металната формоваща яка — грешки при подаването и задръствания. По-лошо, статичният заряд във фолиената тръба кара смляното кафе да хвърча нагоре и да залепва по фолиото точно там, където се затварят запечатващите челюсти: слаби шевове, пропускливи торбички, брак. Една SE-DCB-90 неутрализира плоското фолио преди формоващата яка; още две къпят фолиената тръба в зоната на запечатване, така че кафето пада чисто в торбичката. Плъзнете за завъртане, щипнете или превъртете за мащабиране.

БЕЗ ЙОНИЗАЦИЯ

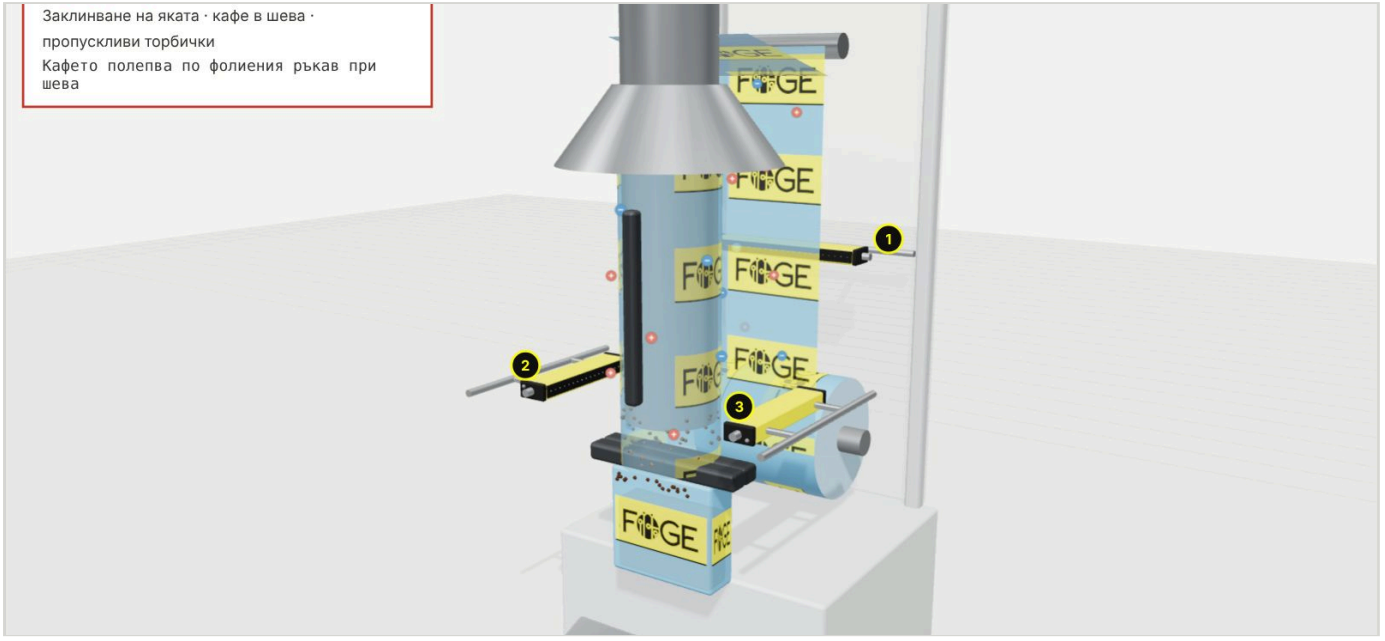

СЪС SE-DCB-90

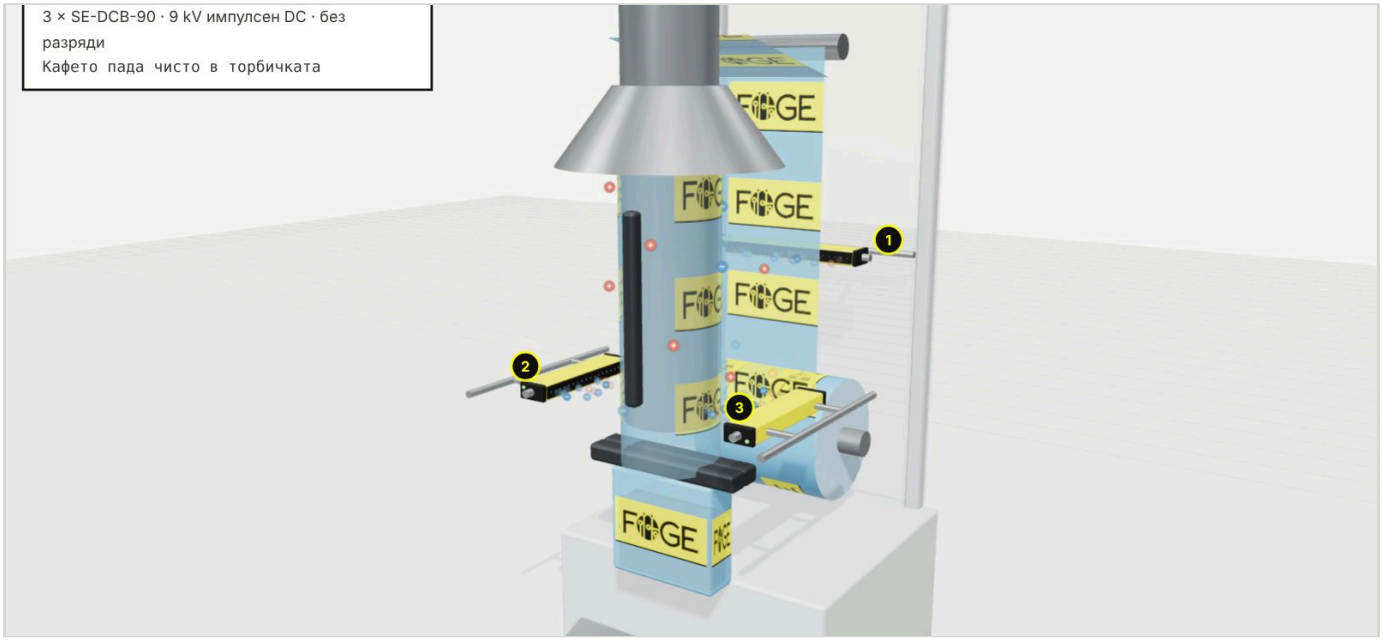

Запазва се правото на технически промени, грешки и печатни грешки. Този документ е превод на английския оригинал и може да съдържа грешки в превода.

Продукти на FÖGE в това приложение

1 · SE-DCB-90 — плоско фолио

Зад плоското фолио преди формоващата яка; фолиото минава гладко през яката, без да залепва.

Йонизация	**9 kV импулсен DC · без разряди**
Игли	**Волфрам · ток през иглите < 250 µA**
Конектор	**M12 · 4-пинов кабел**

SE-DCB-90 — подробности

2 · SE-DCB-90 — фолиен ръкав, отляво

В зоната на запечатване над челюстите, срещу фолиената тръба; заедно с шина 3 къпе тръбата в йони.

Йонизация	**9 kV импулсен DC · без разряди**
Игли	**Волфрам · ток през иглите < 250 µA**
Конектор	**M12 · 4-пинов кабел**

Поискайте техническа оферта

3 · SE-DCB-90 — фолиен ръкав, отдясно

Срещу шина 2; кафето пада чисто в торбичката, а зоната на шева остава чиста.

Йонизация	**9 kV импулсен DC · без разряди**
Игли	**Волфрам · ток през иглите < 250 µA**
Конектор	**M12 · 4-пинов кабел**

SE-DCB-90 — подробности

Подходящ и за VFFS опаковане

Други антистатични шини на FÖGE за машини за формоване, пълнене и запечатване.

SE-ACB-55 Компактна антистатична шина AC – 5,5 kV	5,5 kV AC · 25 – 100 mm · до 500 m/min
SE-ACB-80 Антистатична шина AC с висока мощност – 8 kV	8 kV AC · 25 – 250 mm · до 700 m/min

Интерактивен 3D модел: превключване на състоянията, въртене и мащабиране.

foge-antistatic.com/bg/applications/vffs-bagging-se-dcb-90/

Схематичен модел, без мащаб. Машините и детайлите са общи, без конкретен производител или марка. Данните за продуктите съответстват на публикацията на foge-antistatic.com/bg.

Запазва се правото на технически промени, грешки и печатни грешки. Този документ е превод на английския оригинал и може да съдържа грешки в превода.