PRODUKTY DO ELEKTRYCZNOŚCI STATYCZNEJ · ZASTOSOWANIE

Zgrzeblenie tekstylne — wyprowadzenie runa z SE-DCB-110

Podczas zgrzeblenia włókna są czesane i układane w cienkie, delikatne runo. Szybkie działanie mechaniczne i tarcie o druty zgrzebla ładują włókna: lekkie runo przywiera do rolek lub owija się wokół zdejmaka („owinięcie runa") — natychmiastowy przestój — a włókna odpychają się wzajemnie, więc runo staje się postrzępione i nierówne. SE-DCB-110 w poprzek strefy wyprowadzenia, gdzie runo opuszcza zgrzeblarkę, utrzymuje je płasko i zwarte w drodze do formowania taśmy włókien. Przeciągnięcie obraca model, szczypnięcie lub przewijanie powiększa go.

BEZ JONIZACJI

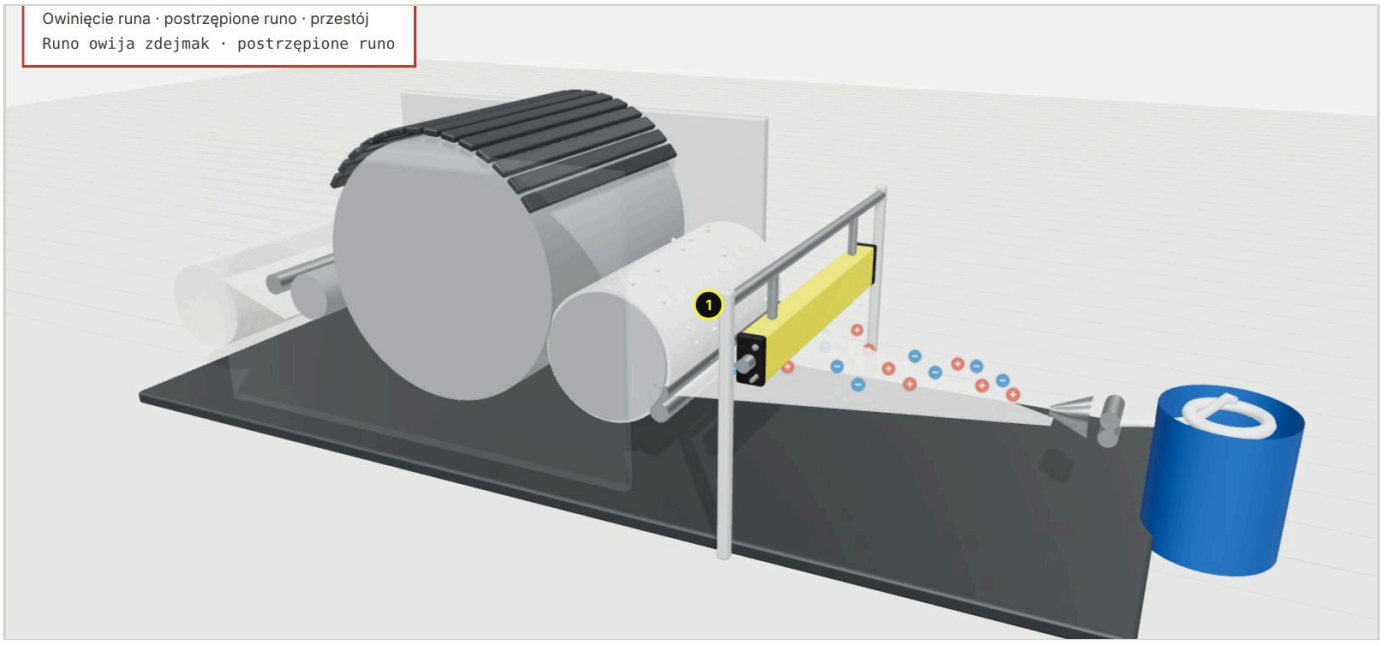

Z SE-DCB-110

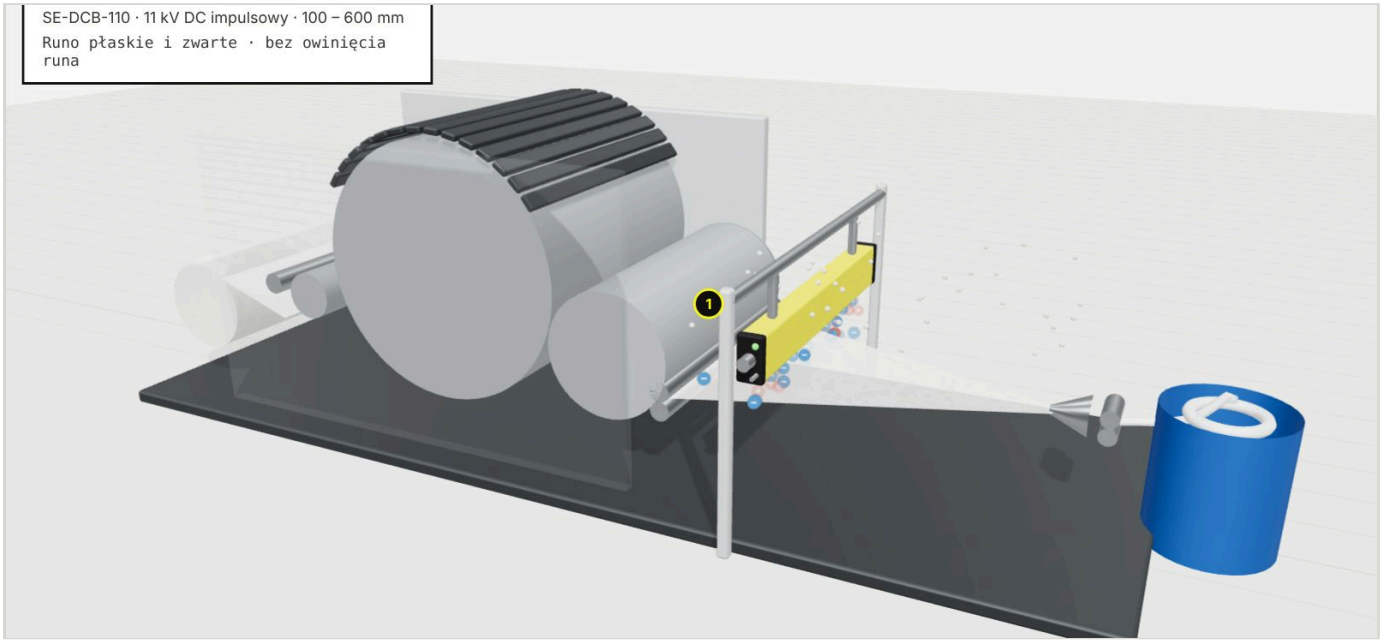

Z zastrzeżeniem zmian technicznych, błędów i pomyłek w druku. Ten dokument jest tłumaczeniem angielskiego oryginału i może zawierać błędy w tłumaczeniu.

Produkt FÖGE w tej aplikacji

1 · SE-DCB-110 — wyprowadzenie runa

W poprzek strefy wyprowadzenia, gdzie runo opuszcza zdejmak; ostrza skierowane w dół na runo.

Jonizacja	**11 kV DC impulsowy · bez wyładowań**
Zasięg jonizacji	**100 – 600 mm**
Długość do zamówienia	**300 – 4500 mm (co 100 mm)**
Zasilanie	**24 V DC · SE-PSU-24-C-M12**

SE-DCB-110 — szczegóły **Zapytaj o wycenę techniczną**

Nadaje się także do zgrzeblenia i wyprowadzania runa

Inne listwy antystatyczne FÖGE do linii zgrzeblenia, czesania i włóknin.

SE-DCB-90 — 9 kV DC impulsowy · bez wyładowań · 24 V DC
Listwa antystatyczna DC impulsowa – 9 kV

Interaktywny model 3D: przełączanie stanów, obracanie i powiększanie. **foge-antistatic.com/pl/applications/textile-carding-se-dcb-110/**

Model schematyczny, bez zachowania skali. Maszyny i części są ogólne, bez konkretnego producenta ani marki. Dane produktów zgodne z publikacją na foge-antistatic.com/pl.

Z zastrzeżeniem zmian technicznych, błędów i pomyłek w druku. Ten dokument jest tłumaczeniem angielskiego oryginału i może zawierać błędy w tłumaczeniu.