STATIKUS ELEKTROMOSSÁG TERMÉKEK · ALKALMAZÁS

Textil kártolás — szálréteg-kivezetés SE-DCB-110 rúddal

Kártoláskor a szálakat fésülik és igazítják vékony, kényes szálréteggé. A gyors mechanikai hatás és a kártolóhuzalokhoz való súrlódás feltölti a szálakat: a könnyű szálréteg a görgőkhöz tapad, vagy a levevőhenger köré tekeredik („szálréteg-feltekeredés”) — azonnali leállás —, a szálak pedig taszítják egymást, így a szálréteg rojtos és egyenetlen lesz. A kivezetési területen, ahol a szálréteg elhagyja a kártológépet, keresztben elhelyezett SE-DCB-110 sík és összetartó állapotban tartja a szalagképzésig. Forgatáshoz húzza, nagyításhoz csippentsen vagy görgessen.

IONIZÁCIÓ NÉLKÜL

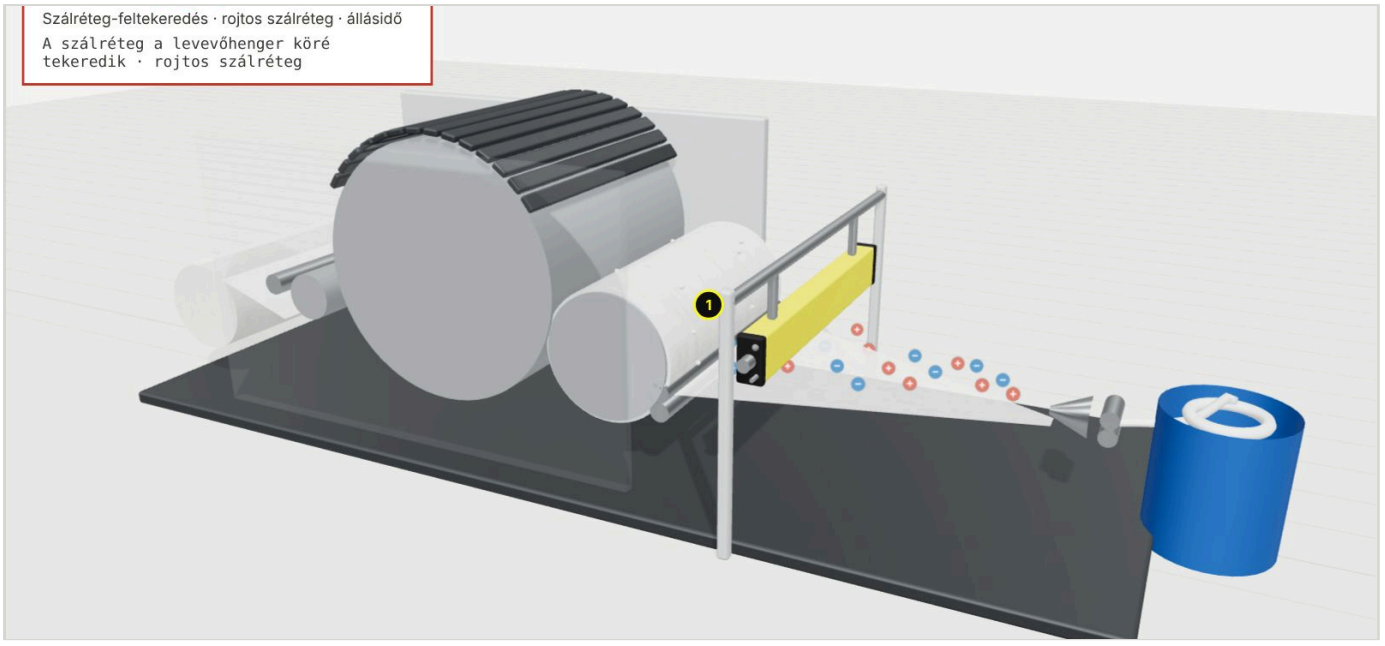

SE-DCB-110 KÉSZÜLÉKKEL

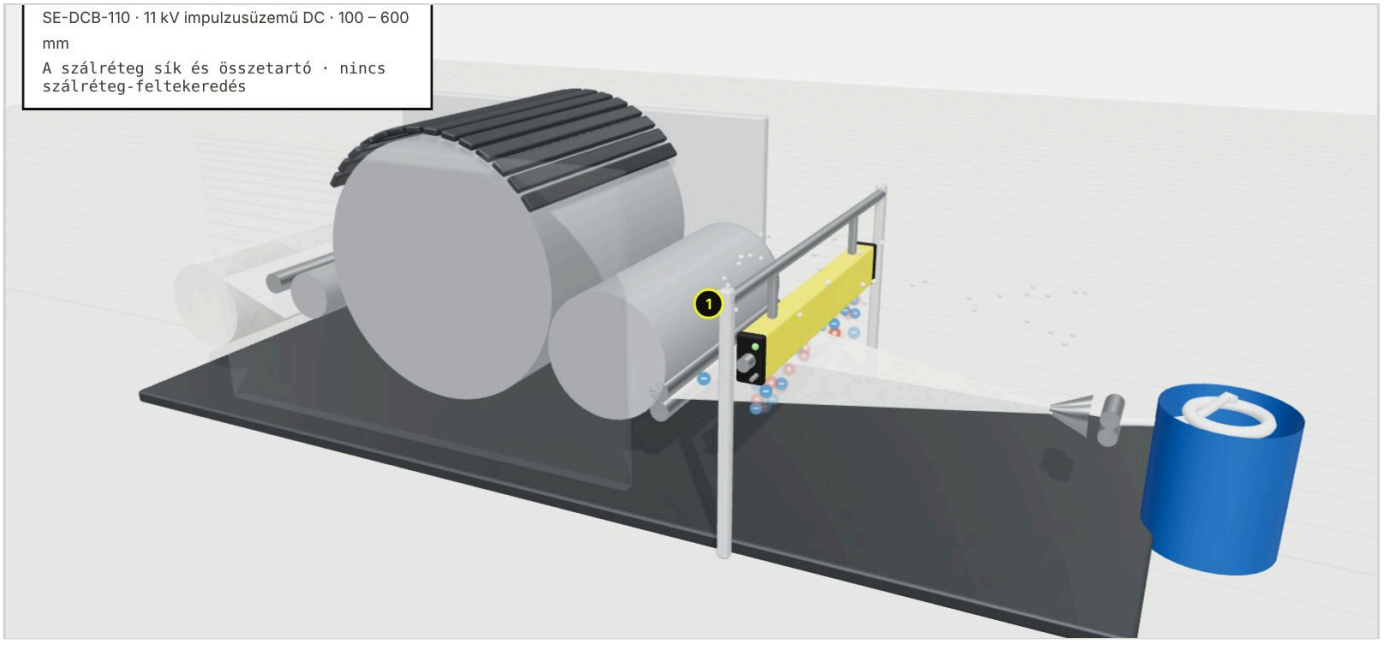

A műszaki változtatások, hibák és nyomdahibák jogát fenntartjuk. Ez a dokumentum az angol eredeti fordítása, és fordítási hibákat tartalmazhat.

FÖGE termék ebben az alkalmazásban

1 · SE-DCB-110 — anyagpálya-kivezetés

A kivezetési terület fölött keresztben, ahol a szálréteg elhagyja a levevőhengert; a tűk lefelé néznek az anyagpályára.

Ionizáció	**11 kV impulzusüzemű DC · kisülésmentes**
Ionizációs hatótávolság	**100 – 600 mm**
Rendelési hossz	**300 – 4500 mm (100 mm-es lépésekben)**
Tápellátás	**24 V DC · SE-PSU-24-C-M12**

SE-DCB-110 részletei **Műszaki árajánlat kérése**

Kártoláshoz és szálréteg-kivezetéshez is alkalmas

További FÖGE antisztatikus rudak kártoló-, fésülő- és nem szőtt sorokhoz.

SE-DCB-90
Impulzusüzemű DC antisztatikus rúd – 9 kV

9 kV impulzusüzemű DC · kisülésmentes · 24 V DC

Interaktív 3D modell: állapotok váltása, forgatás és nagyítás.

foge-antistatic.com/hu/applications/textile-carding-se-dcb-110/

Sematikus modell, nem méretarányos. A gépek és alkatrészek általánosak, konkrét gyártó vagy márka nélkül. A termékadatok a következő oldalon közzétetteknek felelnek meg: foge-antistatic.com/hu.

A műszaki változtatások, hibák és nyomdahibák jogát fenntartjuk. Ez a dokumentum az angol eredeti fordítása, és fordítási hibákat tartalmazhat.