PRODUITS POUR L'ÉLECTRICITÉ STATIQUE · APPLICATION

Cardage textile — sortie du voile avec SE-DCB-110

Lors du cardage, les fibres sont peignées et alignées en un voile fin et délicat. L'action mécanique rapide et le frottement contre les garnitures de carde chargent les fibres : le voile léger colle aux rouleaux ou s'enroule autour du peigneur (« enroulement du voile ») — arrêt immédiat — et les fibres se repoussent, de sorte que le voile devient effiloché et irrégulier. Une SE-DCB-110 en travers de la zone de sortie, où le voile quitte la carde, le maintient plat et cohésif jusqu'à la formation du ruban. Faites glisser pour faire pivoter, pincez ou faites défiler pour zoomer.

SANS IONISATION

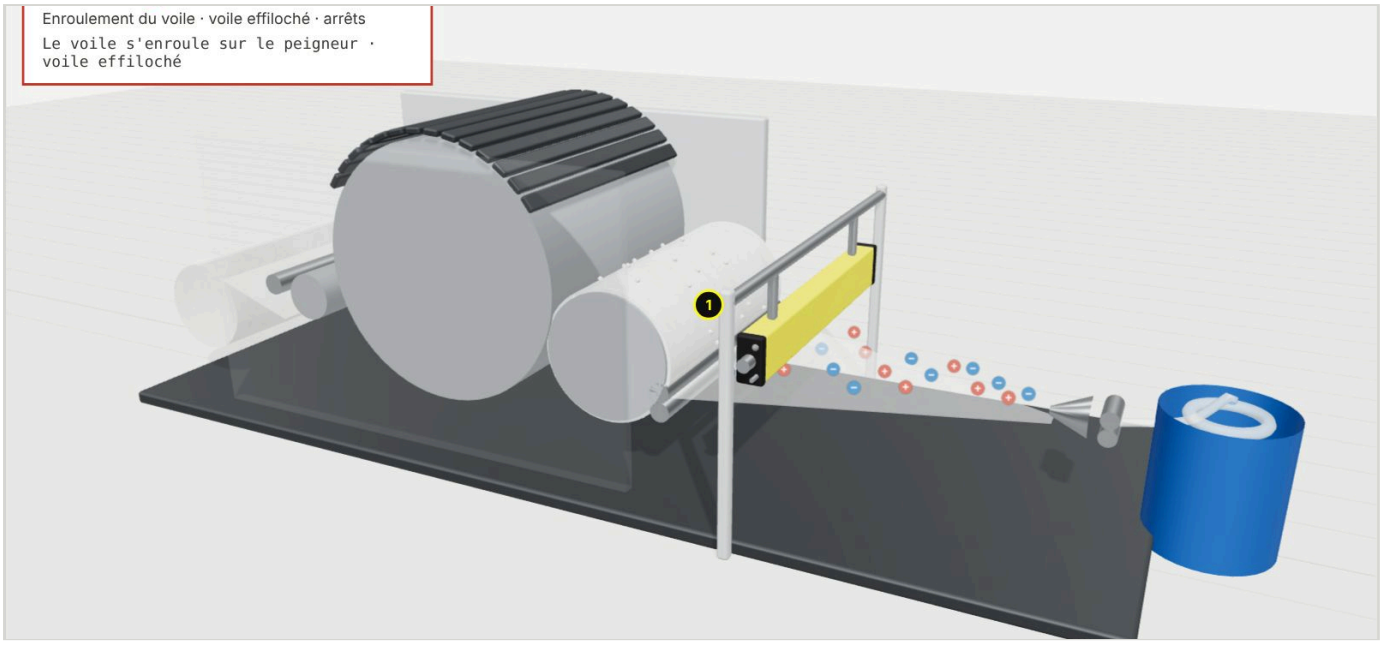

AVEC SE-DCB-110

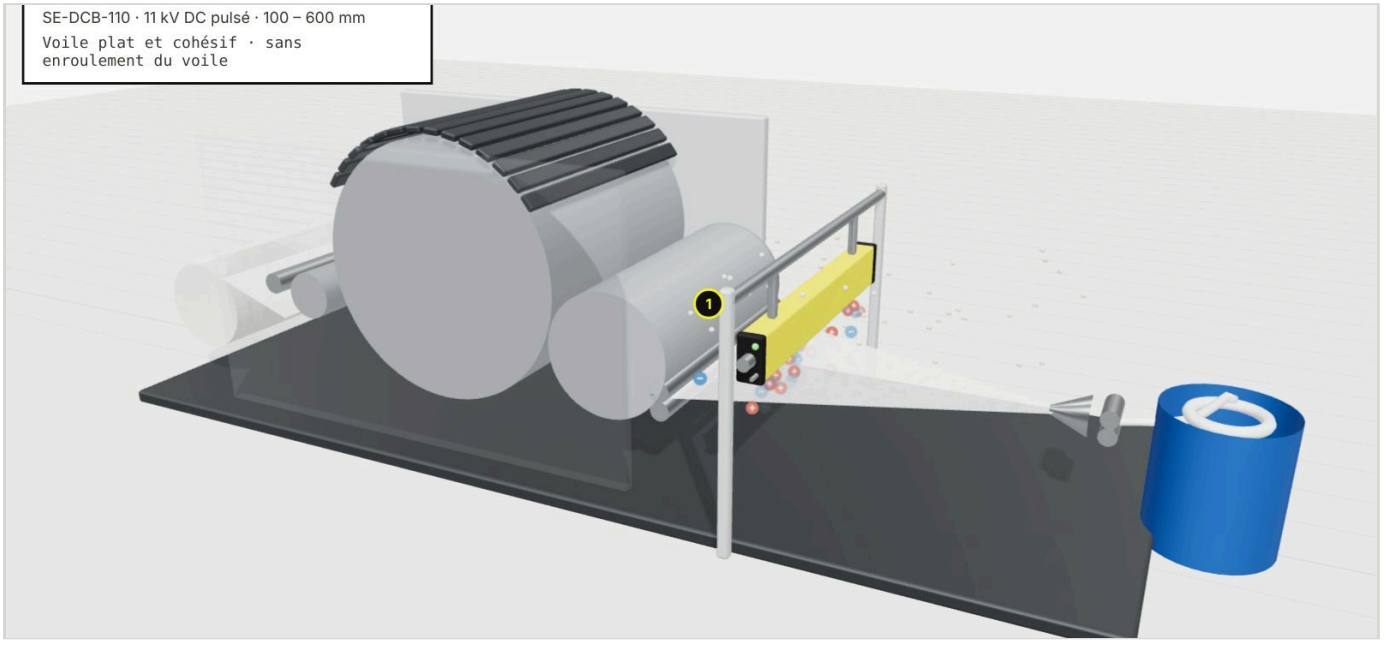

Sous réserve de modifications techniques, d'erreurs et de fautes d'impression. Ce document est une traduction de l'original anglais et peut contenir des erreurs de traduction.

Produit FÖGE dans cette application

1 · SE-DCB-110 — sortie du voile

En travers de la zone de sortie où le voile de fibres quitte le peigneur ; les pointes sont dirigées vers le bas, sur le voile.

Ionisation	**11 kV DC pulsé · sans décharge**
Portée d'ionisation	**100 – 600 mm**
Longueur à la commande	**300 – 4500 mm (pas de 100 mm)**
Alimentation électrique	**24 V DC · SE-PSU-24-C-M12**

Détails SE-DCB-110 **Demander un devis technique**

Convient aussi à la carde et à la sortie du voile

Autres barres antistatiques FÖGE pour les lignes de cardage, de peignage et de non-tissé.

SE-DCB-90 — 9 kV DC pulsé · sans décharge · 24 V DC
Barre antistatique DC pulsé – 9 kV

Modèle 3D interactif : passez d'un état à l'autre, faites pivoter et zoomez. **foge-antistatic.com/fr/applications/textile-carding-se-dcb-110/**

Modèle schématique, hors échelle. Les machines et les pièces sont génériques, sans constructeur ni marque spécifiques. Données produit telles que publiées sur foge-antistatic.com/fr.

Sous réserve de modifications techniques, d'erreurs et de fautes d'impression. Ce document est une traduction de l'original anglais et peut contenir des erreurs de traduction.