ΠΡΟΪΟΝΤΑ ΣΤΑΤΙΚΟΥ ΗΛΕΚΤΡΙΣΜΟΥ · ΕΦΑΡΜΟΓΗ

Λανάρισμα υφαντουργίας — έξοδος του πέπλου με SE-DCB-110

Στο λανάρισμα, οι ίνες χτενίζονται και ευθυγραμμίζονται σε έναν λεπτό, ευαίσθητο πέπλο. Η γρήγορη μηχανική δράση και η τριβή στα σύρματα της κάρτας φορτίζουν τις ίνες: ο ελαφρύς πέπλος κολλά στους κυλίνδρους ή τυλίγεται γύρω από τον κύλινδρο εξαγωγής («τύλιγμα του πέπλου») — άμεση διακοπή λειτουργίας — και οι ίνες απωθούνται μεταξύ τους, με αποτέλεσμα ο πέπλος να γίνεται ακανόνιστος και ανομοιόμορφος. Μια SE-DCB-110 κατά πλάτος της ζώνης εξόδου, όπου ο πέπλος αφήνει την κάρτα, τον διατηρεί επίπεδο και συνεκτικό καθ' οδόν προς τον σχηματισμό λεπτής ταινίας ινών. Σύρετε για περιστροφή, τσιμπήστε ή κυλήστε για μεγέθυνση.

ΧΩΡΙΣ ΙΟΝΙΣΜΟ

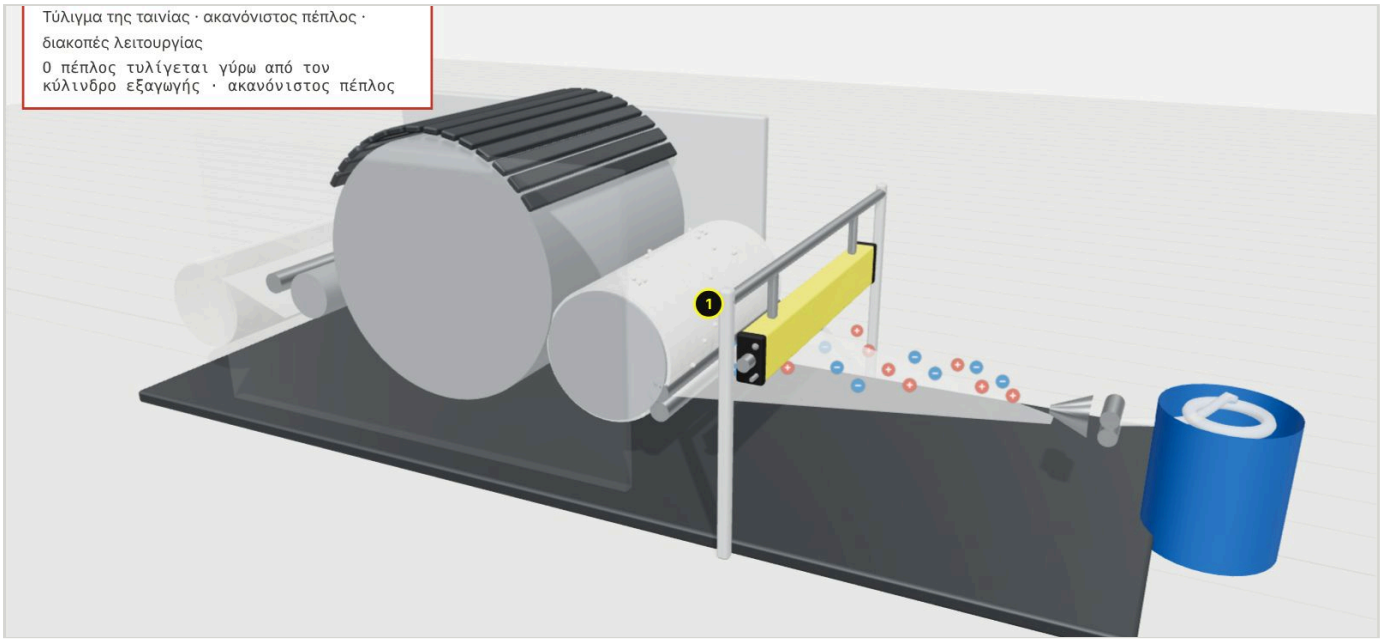

ΜΕ SE-DCB-110

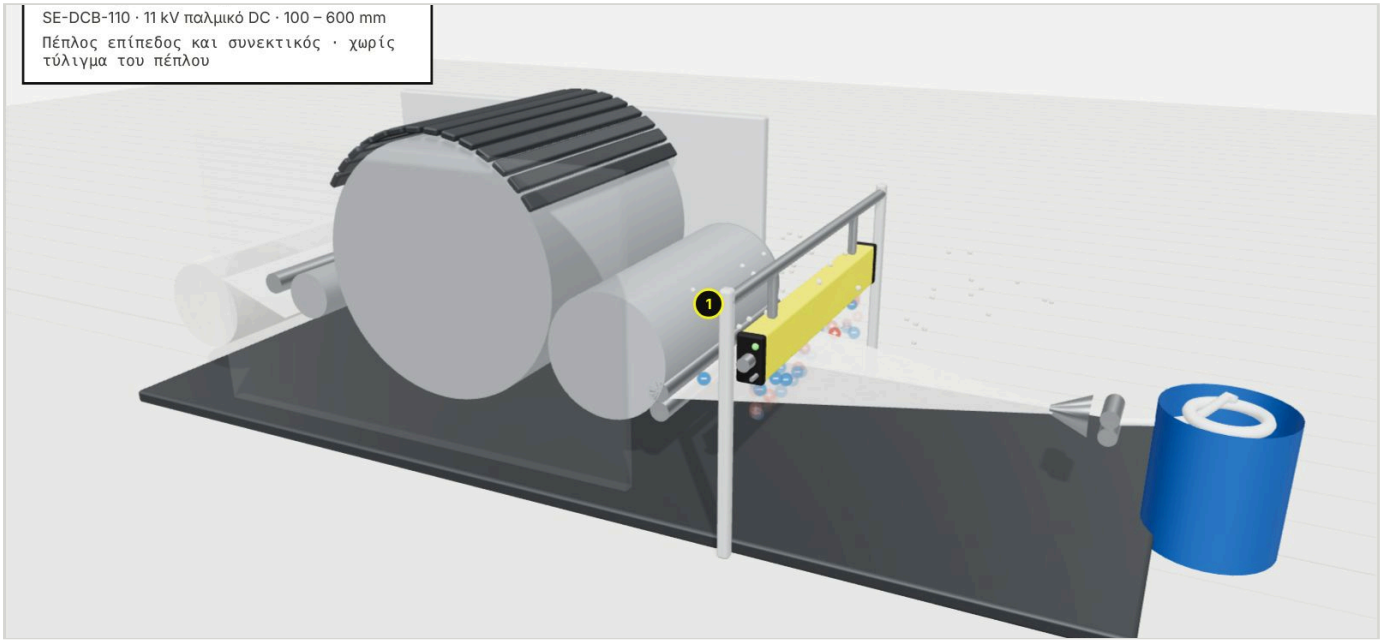

Με επιφύλαξη τεχνικών αλλαγών, σφαλμάτων και τυπογραφικών λαθών. Το έγγραφο αυτό είναι μετάφραση του αγγλικού πρωτοτύπου και μπορεί να περιέχει σφάλματα μετάφρασης.

Προϊόν FÖGE σε αυτήν την εφαρμογή

1 · SE-DCB-110 — έξοδος της ταινίας

Κατά πλάτος της ζώνης εξόδου όπου ο πέπλος ινών αφήνει τον κύλινδρο εξαγωγής· οι ακίδες στρέφονται προς τα κάτω, προς τον πέπλο.

Ιονισμός	**11 kV παλμικό DC · χωρίς εκκενώσεις**
Εμβέλεια ιονισμού	**100 – 600 mm**
Μήκος παραγγελίας	**300 – 4500 mm (βήματα των 100 mm)**
Τροφοδοσία	**24 V DC · SE-PSU-24-C-M12**

Λεπτομέρειες SE-DCB-110 **Ζητήστε τεχνική προσφορά**

Κατάλληλο και για λανάρισμα και έξοδο πέπλου ινών

Άλλες αντιστατικές μπάρες FÖGE για γραμμές λαναρίσματος, χτενίσματος και μη υφασμένων.

SE-DCB-90
Αντιστατική μπάρα παλμικού DC – 9 kV

9 kV παλμικό DC · χωρίς εκκενώσεις · 24 V DC

Διαδραστικό τρισδιάστατο μοντέλο: εναλλαγή καταστάσεων, περιστροφή και μεγέθυνση.

foge-antistatic.com/el/applications/textile-carding-se-dcb-110/

Σχηματικό μοντέλο, χωρίς κλίμακα. Τα μηχανήματα και τα εξαρτήματα είναι γενικά, χωρίς συγκεκριμένο κατασκευαστή ή μάρκα. Τα στοιχεία των προϊόντων αντιστοιχούν στη δημοσίευση στο foge-antistatic.com/el.

Με επιφύλαξη τεχνικών αλλαγών, σφαλμάτων και τυπογραφικών λαθών. Το έγγραφο αυτό είναι μετάφραση του αγγλικού πρωτοτύπου και μπορεί να περιέχει σφάλματα μετάφρασης.