ПРОДУКТИ ЗА СТАТИЧНО ЕЛЕКТРИЧЕСТВО · ПРИЛОЖЕНИЕ

Кардиране на текстил — изходящо платно със SE-DCB-110

При кардирането влакната се разресват и подравняват в тънко, деликатно платно. Бързото механично въздействие и триенето по зъбите на картата зареждат влакната: леко платно залепва за валците или се навива около снемащия валяк („навиване на платното“) — незабавен престой — а влакната се отблъскват взаимно, така че платното става разкъсано и неравномерно. SE-DCB-110 напряко на зоната на изход, където платното напуска картата, го поддържа плоско и сплотено по пътя към образуването на сливера. Плъзнете за завъртане, щипнете или превъртете за мащабиране.

БЕЗ ЙОНИЗАЦИЯ

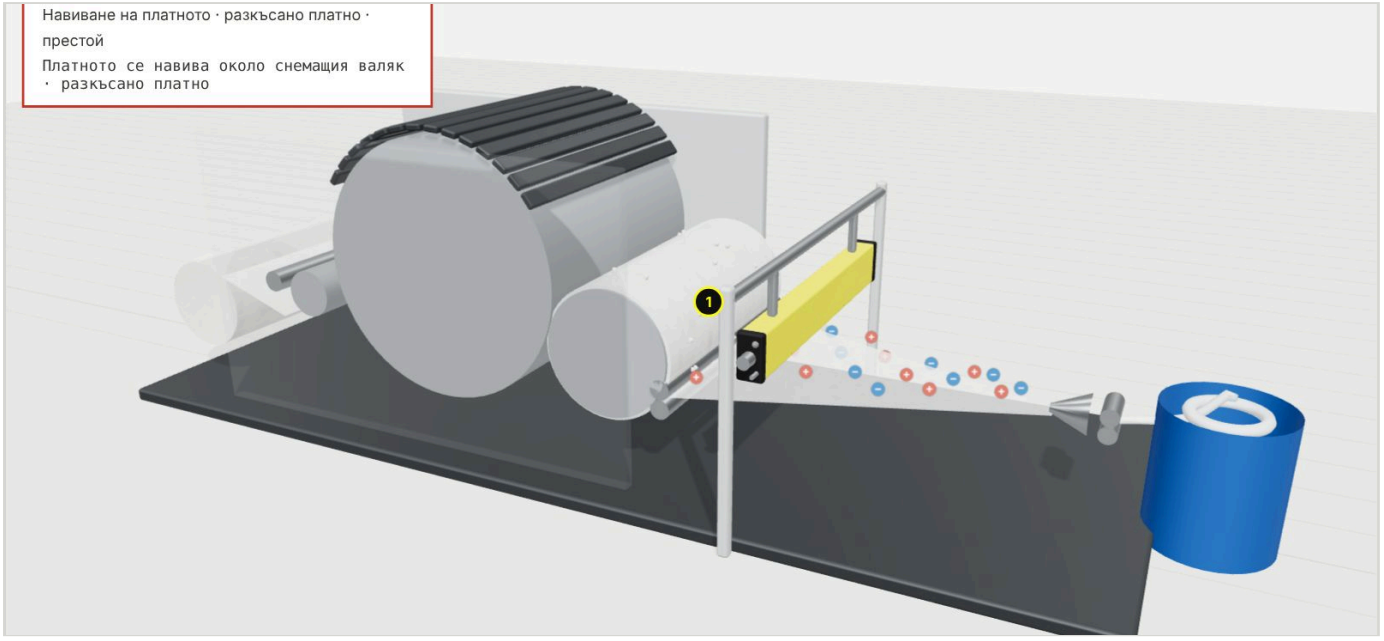

СЪС SE-DCB-110

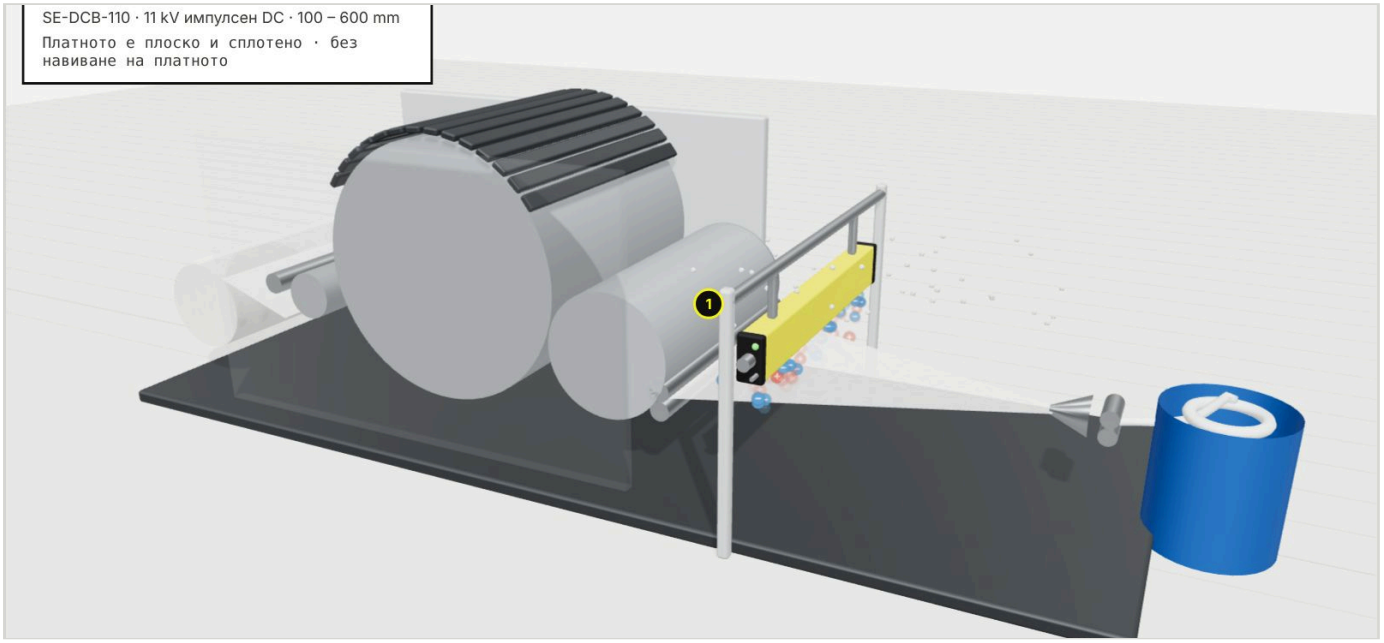

Запазва се правото на технически промени, грешки и печатни грешки. Този документ е превод на английския оригинал и може да съдържа грешки в превода.

Продукт на FÖGE в това приложение

1 · SE-DCB-110 — изходящо платно

Напряко на зоната на изход, където платното от влакна напуска снемащия валяк; иглите са насочени надолу към платното.

Йонизация	**11 kV импулсен DC · без разряди**
Обхват на йонизация	**100 – 600 mm**
Дължина за поръчка	**300 – 4500 mm (стъпка 100 mm)**
Захранване	**24 V DC · SE-PSU-24-C-M12**

SE-DCB-110 — подробности **Поискайте техническа оферта**

Подходящ и за кардиране и изходящо платно

Други антистатични шини на FÖGE за кардиране, чесане и линии за нетъкан текстил.

SE-DCB-90 — 9 kV импулсен DC · без разряди · 24 V DC
Антистатична шина с импулсен DC – 9 kV

Интерактивен 3D модел: превключване на състоянията, въртене и мащабиране. **foge-antistatic.com/bg/applications/textile-carding-se-dcb-110/**

Схематичен модел, без мащаб. Машините и детайлите са общи, без конкретен производител или марка. Данните за продуктите съответстват на публикацията на foge-antistatic.com/bg.

Запазва се правото на технически промени, грешки и печатни грешки. Този документ е превод на английския оригинал и може да съдържа грешки в превода.